GARDENA®

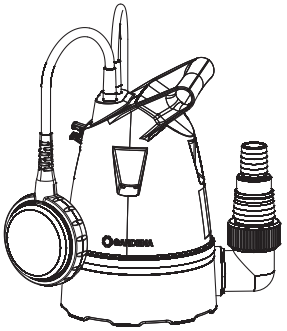

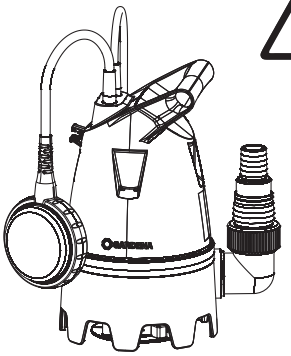

8200 BASIC Art. 9000
8600 BASIC Art. 9001

9200 BASIC Art. 9007
10500 BASIC Art. 9008

de **Betriebsanleitung**
Klarwasser-Tauchpumpe/
Schmutzwasser-Tauchpumpe

en **Operator's Manual**
Clear Water Submersible Pump/
Dirty Water Submersible Pump

fr **Mode d'emploi**
Pompe d'évacuation pour eaux claires/
Pompe d'évacuation pour eaux sales

nl **Gebruiksaanwijzing**
Schoonwaterpomp/Vuilwaterpomp

sv **Bruksanvisning**
Dränkbar pump för rent vatten/
Dränkbar pump för smutsvatten

da **Brugsanvisning**
Rentvands-dykpumpe/Spildevands-dykpumpe

fi **Käyttöohje**
Puhtaan veden uppopumppu/
Likaveden uppopumppu

no **Bruksanvisning**
Nedsenkbar rentvannspumpe/
Nedsenkbar skittenvannspumpe

it **Istruzioni per l'uso**
Pompa sommersa per acqua pulita/
Pompa sommersa per acqua sporca

es **Instrucciones de empleo**
Bomba sumergible para agua limpia/
Bomba sumergible para agua residual

pt **Manual de instruções**
Bomba submersível de água limpa/
Bomba submersível de água suja

pl **Instrukcja obsługi**
Pompa zanurzeniowa do czystej wody/
Pompa zanurzeniowa do brudnej wody

hu **Használati utasítás**
Búvárszivattyú tiszta vízhez/
Búvárszivattyú szennyezett vízhez

cs **Návod k obsluze**
Ponorné čerpadlo na čistou vodu/
Ponorné čerpadlo na špinavou vodu

sk **Návod na obsluhu**
Ponorné čerpadlo na čistú vodu/
Ponorné čerpadlo na znečistenú vodu

el **Οδηγίες χρήσης**
Υποβρύχια αντλία καθαρού νερού/
Υποβρύχια αντλία λυμάτων

ru **Инструкция по эксплуатации**
Погружной насос для чистой воды/
Погружной насос для грязной воды

sl **Navodilo za uporabo**
Potopna črpalka za čisto vodo /
Potopna črpalka za umazano vodo

hr **Upute za uporabu**
Uronska pumpa za čistu vodu/
Uronska pumpa za prljavu vodu

sr **Uputstvo za rad**
Potopna pumpa za čistu vodu/
Potopna pumpa za prljavu vodu

uk **Інструкція з експлуатації**
Занурювальний насос для чистої води/
Занурювальний насос для брудної води

ro **Instrucțiuni de utilizare**
Pompă submersibilă pentru apă curată/
Pompă submersibilă pentru apă murdară

tr **Kullanma Kılavuzu**
Berrak su dalgıç pompası/Kirli su dalgıç pompası

bg **Инструкция за експлоатация**
Потопяема помпа за чиста вода/
Потопяема помпа за мръсна вода

sq **Manual përdorimi**
Pompa zhytëse e ujit të pastër/
Pompa zhyrëse e ujit të ndotur

et **Kasutusjuhend**
Selge vee sukelpump/Reovee sukelpump

lt **Eksploatavimo instrukcija**
Panardinamas švaraus vandens siurblys/
Panardinamas purvino vandens siurblys

lv **Lietošanas instrukcija**
Iegremdējamais tīrā ūdens sūknis/
Iegremdējamais noteKūdens sūknis

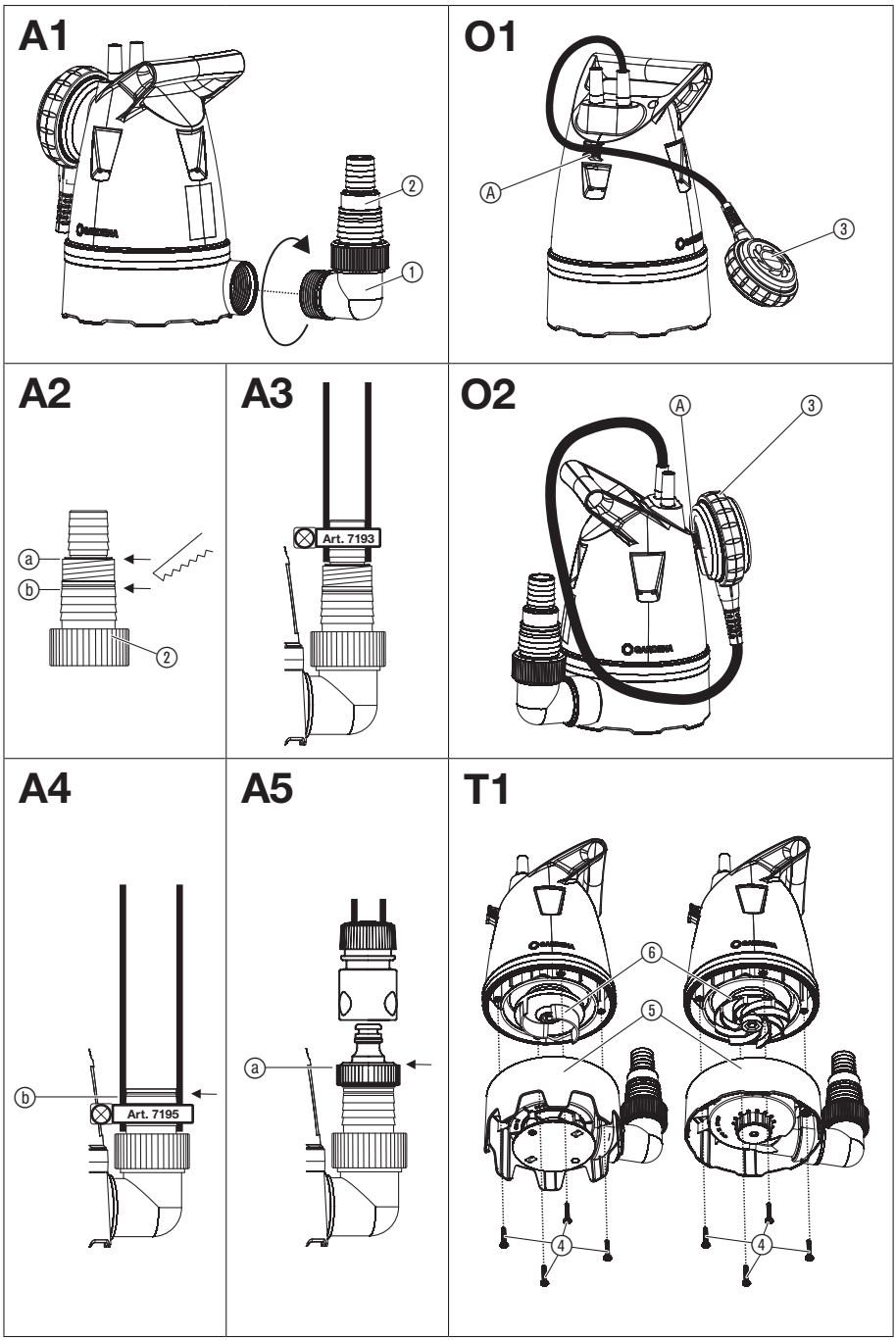
A1
2
1
O1
A
3
A2
a
b
2
A3
Art. 7193
O2
A
3
A4
b
Art. 7195
A5
a
T1
6
5
4
4

de

GARDENA Klarwasser-Tauchpumpe/ Schmutzwasser-Tauchpumpe

1. SICHERHEITSHINWEISE 4
2. MONTAGE 6
3. BEDIENUNG 6
4. WARTUNG 7
5. LAGERUNG 7
6. FEHLERBEHEBUNG 8
7. TECHNISCHE DATEN 9
8. ZUBEHÖR/ERSATZTEILE 9
9. GARANTIE/SERVICE 10

Übersetzung der Originalbetriebsanleitung.

Dieses Produkt kann von Kindern ab 8 Jahren und darüber sowie von Personen mit verringerten physischen, sensorischen oder mentalen Fähigkeiten oder Mangel an Erfahrung und Wissen benutzt werden, wenn sie beaufsichtigt oder bezüglich des sicheren Gebrauchs des Produkts unterwiesen wurden und die daraus resultierenden Gefahren verstehen. Kinder dürfen nicht mit dem Produkt spielen. Reinigung und Benutzer-Wartung dürfen nicht von Kindern ohne Beaufsichtigung durchgeführt werden. Wir empfehlen eine Benutzung des Produkts erst für Jugendliche ab 16 Jahren. Das Produkt nie verwenden, wenn Sie müde oder krank sind oder unter dem Einfluss von Alkohol, Drogen oder Arzneimitteln stehen.

Bestimmungsgemäße Verwendung:

Die **GARDENA Tauchpumpe** ist zum Entwässern bei Überschwemmungen aber auch zum Um- und Auspumpen von Behältern, zur Wasserentnahme aus Brunnen und Schächten, zum Entwässern von Booten und Yachten sowie zur zeitlich begrenzten Wasserbelüftung und -umwälzung und zum Pumpen von chlorhaltigem Wasser im privaten Haus- und Hobbygarten bestimmt.

Förderflüssigkeiten:

Mit der GARDENA Tauchpumpe darf nur Wasser gefördert werden.

Die Pumpe ist voll überflutbar (wasserdicht gekapselt) und wird in das Wasser eingetaucht (max. Eintauchtiefe siehe 7. TECHNISCHE DATEN).

Das Produkt ist zum Pumpen folgender Flüssigkeiten geeignet:

- **Klarwasser-Tauchpumpe:** sauberes bis leicht verschmutztes Wasser mit einem max. Korndurchmesser von 5 mm.
- **Schmutzwasser-Tauchpumpe:** verschmutztes Wasser mit einem max. Korndurchmesser von 25 mm.

Das Produkt ist nicht für den Langzeitbetrieb geeignet (Dauer-Umwälzbetrieb).

GEFAHR! Körperverletzung!

→ **Nicht gefördert werden dürfen Salzwasser, ätzende, leicht brennbare oder explosive Stoffe (z. B. Benzin, Petroleum, Nitroverdünnung), Öle, Heizöl und Lebensmittel.**

1. SICHERHEITSHINWEISE

WICHTIG!
Lesen Sie die Gebrauchsanweisung sorgfältig und bewahren Sie diese zum Nachlesen auf.

Symbole auf dem Produkt:

Lesen Sie die Betriebsanleitung.

Allgemeine Sicherheitshinweise

Elektrische Sicherheit

GEFAHR! Stromschlag!
Verletzungsgefahr durch elektrischen Strom.

→ **Das Produkt muss über eine Fehlerstromschutzeinrichtung (FI) mit einem Nennauslösestrom von höchstens 30 mA mit Strom versorgt werden.**

GEFAHR! Verletzungsgefahr!
Verletzungsgefahr durch elektrischen Strom.

→ **Trennen Sie das Produkt vom Netz, bevor Sie warten oder Teile austauschen. Dabei muss sich die Steckdose in Ihrem Sichtbereich befinden.**

Sicherer Betrieb

Die Wassertemperatur darf 35 °C nicht überschreiten.

Die Pumpe darf nicht benutzt werden, wenn sich Personen im Wasser befinden.

Verschmutzung der Flüssigkeit könnte durch das Austreten von Schmierstoffen entstehen.

Dritte fernhalten vom Wasser.

Betreiben Sie die Pumpe nur mit dem Winkelstück.

Schutzschalter

Thermo-Schutzschalter:
Bei Überlastung wird die Pumpe durch den eingebauten thermischen Motorschutz ausgeschaltet. Nach genügender Abkühlung des Motors ist die Pumpe wieder betriebsbereit.

Automatische Entlüftung

Diese Pumpe ist mit einem Entlüftungsventil ausgestattet, welches ein evtl. vorhandenes Luftpolster in der Pumpe beseitigt. Funktionsbedingt kann so seitlich am Gehäuse eine geringe Menge Wasser austreten.

Zusätzliche Sicherheitshinweise

Elektrische Sicherheit

GEFAHR! Herzstillstand!

Dieses Produkt erzeugt beim Betrieb ein elektromagnetisches Feld. Dieses Feld kann sich unter bestimmten Bedingungen auf die Funktionsweise aktiver oder passiver medizinischer Implantate auswirken. Um die Gefahr von Situationen, die zu schweren oder tödlichen Verletzungen führen können, auszuschließen, sollten Personen mit einem medizinischen Implantat vor dem Gebrauch dieses Produkts ihren Arzt und den Hersteller des Implantats konsultieren.

Kabel

Bei Verwendung von Verlängerungskabeln müssen diese den Mindestquerschnitten in der folgenden Tabelle entsprechen:

Spannung	Kabellänge	Querschnitt
230 – 240 V/50 Hz	Bis zu 20 m	1,5 mm^2
230 – 240 V/50 Hz	20 – 50 m	2,5 mm^2

GEFAHR! Stromschlag!

Durch einen abgeschnittenen Netzstecker kann über das Netzkabel Feuchtigkeit in den elektrischen Bereich eindringen und einen Kurzschluss verursachen.

→ **Netzstecker auf keinen Fall abschneiden (z. B. zur Wanddurchführung).**

→ Ziehen Sie den Stecker nicht am Kabel, sondern am Steckergehäuse aus der Steckdose.

→ Wenn die Netzanschlussleitung dieses Produkts beschädigt wird, muss sie durch den Hersteller oder seinen Kundendienst oder eine ähnlich qualifizierte Person ersetzt werden, um Gefährdungen zu vermeiden.

Netzstecker und Kupplungen müssen spritzwassergeschützt sein.

Stellen Sie sicher, dass die elektrischen Steckverbindungen im überflutungssicheren Bereich angebracht sind.

Netzstecker und Netzanschlussleitung vor Hitze, Öl und scharfen Kanten schützen.

Netzspannung beachten. Angaben auf dem Typschild müssen mit den Daten des Stromnetzes übereinstimmen.

Bei Aufenthalt im Schwimmbecken oder beim Berühren der Wasseroberfläche muss der Netzstecker der Pumpe unbedingt gezogen sein.

Die Netzanschlussleitung darf nicht zum Befestigen oder Transportieren der Pumpe verwendet werden.

Zum Eintauchen bzw. Hochziehen und Sichern der Pumpe muss ein Befestigungsseil verwendet werden.

Prüfen Sie regelmäßig die Anschlussleitung.

Vor der Benutzung die Pumpe (insbesondere Netzanschlussleitung und Netzstecker) stets einer Sichtprüfung unterziehen.

Eine beschädigte Pumpe darf nicht benutzt werden. Die Pumpe im Schadensfall unbedingt vom GARDENA Service überprüfen lassen.

Montageanleitung: Alle Schrauben wieder handfest anziehen.

Vor Gebrauch nach der Wartung sicherstellen, dass alle Teile verschraubt sind.

Bei Verwendung unserer Pumpen mit einem Generator sind die Warnhinweise des Generatorherstellers zu beachten.

Persönliche Sicherheit

GEFAHR! Erstickungsgefahr!

Kleinere Teile können leicht verschluckt werden. Durch den Polybeutel besteht Erstickungsgefahr für Kleinkinder. Halten Sie Kleinkinder während der Montage fern.

Beachten Sie den Mindestwasserstand gemäß den Pumpenkenndaten.

Pumpe nicht länger als 10 Minuten gegen geschlossene Druckseite laufen lassen.

Sand und andere schmirgelnde Stoffe führen zu schnellerem Verschleiß und Leistungsminderung der Pumpe.

Der Schwimmerschalter darf nur außerhalb des Wassers bedient werden.

Der Schlauch darf während des Betriebes nicht abgezogen werden.

Pumpe abkühlen lassen bevor Sie Fehler beheben.

Die Pumpe darf nicht ohne das montierte Winkelstück betrieben werden.

2. MONTAGE

GEFAHR! Körperverletzung!
Verletzungsgefahr falls das Produkt unbeabsichtigt startet.

→ **Trennen Sie das Produkt von der Stromversorgung bevor Sie das Produkt montieren.**

Winkelstück in die Pumpe schrauben [Abb. A1]:

GEFAHR! Körperverletzung!
Schnittverletzung durch das Laufrad.

→ **Betreiben Sie die Pumpe nur mit dem Winkelstück.**

→ Schrauben Sie das Winkelstück ① im Uhrzeigersinn in die Pumpe.

Der Schlauch kann über den Pumpen-Anschluss ① und den Anschluss-Nippel ② [25 mm (1") und 38 mm (1 1/2")] oder über das GARDENA Stecksystem [13 mm (1/2")/ 16 mm (5/8")/ 19 mm (3/4")] angeschlossen werden. Bei Verwendung eines 38 mm (1 1/2")-Schlauchs hat die Pumpe die maximale Förderleistung.

Schlauch über den Anschluss-Nippel anschließen [Abb. A2/A3/A4]:

Über den Anschluss-Nippel ② können 25 mm (1")- und 38 mm (1 1/2")-Schläuche angeschlossen werden.

Schlauch-Durchmesser	25 mm (1")	38 mm (1 1/2")
GARDENA Schlauchschelle	**Art. 7193**	**Art. 7195**
Schlauchverbindung [Abb. A2]	Nippel nicht abtrennen **[Abb. A3]**.	Nippel bei ⓑ abtrennen **[Abb. A4]**.

25 mm (1")- und 38 mm (1 1/2")-Schläuche, die über den Anschluss-Nippel ② angeschlossen werden, müssen z. B. mit einer **GARDENA Schlauchschelle Art. 7193/7195** befestigt werden.

1. Schrauben Sie das Winkelstück in die Pumpe.
2. Schrauben Sie den Anschluss-Nippel ② auf den Pumpen-Anschluss ①. (Trennen Sie bei 38 mm (1 1/2")-Schläuchen den Anschluss-Nippel ② zuvor in der Nut bei ⓑ ab).
3. Schieben Sie den Schlauch auf den Anschluss-Nippel ② und befestigen sie diesen z. B. mit einer **GARDENA Schlauchschelle Art. 7193/7195.**

Schlauch über das GARDENA Stecksystem anschließen [Abb. A5]:

Wir empfehlen keine geringeren Schlauchdurchmesser als 19 mm (3/4") zu verwenden, da es sonst zur Leistungsminderung der Fördermenge kommt.

Schlauch-Durchmesser	**Pumpenanschluss**	
19 mm (3/4")	**GARDENA Pumpenanschluss-Satz**	**Art. 1752**

→ Schließen Sie den Schlauch über das entsprechende GARDENA Stecksystem an.

3. BEDIENUNG

GEFAHR! Körperverletzung!
Verletzungsgefahr falls das Produkt unbeabsichtigt startet.

→ **Trennen Sie das Produkt von der Stromversorgung bevor Sie das Produkt anschließen, einstellen oder transportieren.**

Wasser pumpen:

Wenn die Pumpe nicht über den Griff in das Wasserreservoir eingetaucht werden kann, muss die Pumpe immer über ein Seil in den Brunnen bzw. in das Wasserreservoir eingetaucht werden. Mindesteintauchtiefe bei Inbetriebnahme siehe 7. TECHNISCHE DATEN.

Die Pumpe muss so aufgestellt werden, dass die Einlassöffnungen am Saugfuß nicht durch Verunreinigungen ganz oder teilweise blockiert werden.

Im Teich sollte die Pumpe z. B. auf einen Ziegelstein gestellt werden.

1. Tauchen Sie die Pumpe in das Wasserreservoir ein.
2. Verbinden Sie die Pumpe mit der Stromversorgung. *Achtung! Die Pumpe läuft sofort an.*

Automatikbetrieb mit Schwimmerschalter [Abb. O1]:

Damit die Pumpe beim Ausbleiben der Förderflüssigkeit automatisch abschaltet, muss sich der Schwimmerschalter ③ frei auf der Wasseroberfläche bewegen können.

Einstellen der Ein- und Ausschalthöhe [Abb. O1]:

Die maximale Einschalthöhe und minimale Ausschalthöhe (siehe 7. TECHNISCHE DATEN) können angepasst werden, indem das Kabel des Schwimmerschalters in die Schwimmerschalter-Arretierung eingedrückt wird.

- Je kürzer das Kabel zwischen dem Schwimmerschalter ③ und der Schwimmerschalter-Arretierung Ⓐ ist, desto niedriger wird die Einschalthöhe und desto höher wird die Ausschalthöhe.

→ Drücken Sie das Kabel des Schwimmerschalters ③ in die Öffnung der Schwimmerschalter-Arretierung Ⓐ.

ACHTUNG!

Damit das Ein- und Ausschalten des Schwimmerschalters gewährleistet ist, muss die Kabellänge zwischen Schwimmerschalter und Schwimmerschalter-Arretierung min. 10 cm betragen.

Manueller Betrieb [Abb. O2]:

Die Pumpe bleibt ständig in Betrieb, da der Schwimmerschalter überbrückt wird.

1. Schieben Sie den Schwimmerschalter ③ mit dem Kabel nach unten auf die Schwimmerschalter-Arretierung Ⓐ.
2. Stellen Sie die Pumpe standsicher im Wasser auf.
3. Verbinden Sie die Pumpe mit der Stromversorgung. *Achtung! Die Pumpe läuft sofort an.*

Die min. Restwasserhöhe (siehe 7. TECHNISCHE DATEN) wird nur im manuellen Betrieb erreicht, da der Schwimmerschalter im Automatikbetrieb die Pumpe schon vorzeitig abschaltet.

4. WARTUNG

GEFAHR! Körperverletzung!

Verletzungsgefahr falls das Produkt unbeabsichtigt startet.

→ Trennen Sie das Produkt von der Stromversorgung bevor Sie das Produkt warten.

Pumpe durchspülen:

Nach dem Pumpen von chlorhaltigem Wasser muss die Pumpe durchgespült werden.

1. Pumpen Sie lauwarmes Wasser (max. 35 °C) evtl. unter Zusatz eines milden Reinigungsmittels (z. B. Spülmittel), bis das gepumpte Wasser klar ist.
2. Entsorgen Sie die Rückstände nach den Richtlinien des Abfallbeseitigungsgesetzes.

5. LAGERUNG

Außerbetriebnahme:

Die Pumpe ist nicht frostsicher!

Das Produkt muss für Kinder unzugänglich aufbewahrt werden.

1. Trennen Sie die Pumpe von der Stromversorgung.
2. Drehen Sie die Pumpe auf den Kopf bis kein Wasser mehr ausläuft.
3. Reinigen Sie die Pumpe (siehe 4. WARTUNG).
4. Bewahren Sie die Pumpe an einem trockenen, geschlossenen und frostsicheren Ort auf.

Entsorgung:

(gemäß RL2012/19/EU)

Das Produkt darf nicht über den normalen Haushaltsmüll entsorgt werden. Es muss gemäß den geltenden lokalen Umweltschutzvorschriften entsorgt werden.

WICHTIG!

→ Entsorgen Sie das Produkt über oder durch Ihre örtliche Recycling-Sammelstelle.

Informationen zur Rücknahme von Elektro-Altgeräten für private Haushalte:

(gilt nur für Deutschland)

Wie im Folgenden näher beschrieben, sind bestimmte Vertreiber zur unentgeltlichen Rücknahme von Altgeräten verpflichtet. Vertreiber mit einer Verkaufsfläche für Elektro- und Elektronikgeräte von mindestens 400 m² sowie Vertreiber von Lebensmitteln mit einer Gesamtverkaufsfläche von mindestens 800 m², die mehrmals im Kalenderjahr oder dauerhaft Elektro- und Elektronikgeräte anbieten und auf dem Markt bereitstellen, sind verpflichtet,

1. bei der Abgabe eines neuen Elektro- oder Elektronikgerätes an einen Endnutzer ein Altgerät des Endnutzers der gleichen Geräteart, das im Wesentlichen die gleichen Funktionen wie das neue Gerät erfüllt, am Ort der Abgabe oder in unmittelbarer Nähe hierzu unentgeltlich zurückzunehmen; Ort der Abgabe ist auch der private Haushalt, sofern dort durch Auslieferung die Abgabe erfolgt: in diesem Fall ist die Abholung des Altgerätes für den Endnutzer unentgeltlich; und
2. auf Verlangen des Endnutzers Altgeräte, die in keiner äußeren Abmessung größer als 25 cm sind, im Einzelhandelsgeschäft oder in unmittelbarer Nähe hierzu unentgeltlich zurückzunehmen; die Rücknahme darf nicht an den Kauf eines Elektro- oder Elektronikgerätes geknüpft werden und ist auf drei Altgeräte pro Geräteart beschränkt.

Der Vertreiber hat beim Abschluss des Kaufvertrages für das neue Elektro- oder Elektronikgerät den Endnutzer über die Möglichkeit zur unentgeltlichen Rückgabe bzw. Abholung des Altgerätes zu informieren und den Endnutzer nach seiner Absicht zu befragen, ob bei der Auslieferung des neuen Geräts ein Altgerät zurückgegeben wird.

Dies gilt auch bei Vertrieb unter Verwendung von Fernkommunikationsmitteln, wenn die Lager- und Versandflächen für Elektro- und Elektronikgeräte mindestens 400 m² betragen oder die gesamten Lager- und Versandflächen mindestens 800 m² betragen wobei die unentgeltliche Abholung auf Elektro- und Elektronikgeräte der Kategorien

– 1 (Wärmeüberträger),
– 2 (Bildschirmgeräte) und
– 4 (Großgeräte mit mindestens einer äußeren Abmessung über 50 cm)

beschränkt ist. Für alle übrigen Elektro- und Elektronikgeräte muss der Vertreiber geeignete Rückgabemöglichkeiten in zumutbarer Entfernung zum jeweiligen Endnutzer gewährleisten; das gilt auch für Altgeräte, die in keiner äußeren Abmessung größer als 25 cm sind, die der Endnutzer zurückgeben will, ohne ein neues Gerät zu kaufen.

6. FEHLERBEHEBUNG

GEFAHR! Körperverletzung!
Verletzungsgefahr falls das Produkt unbeabsichtigt startet.
→ Trennen Sie das Produkt von der Stromversorgung bevor Sie Fehler des Produkts beheben.

Saugfuß und Laufrad reinigen [Abb. T1]:

1. Schrauben Sie die 4 Kreuzschlitz-Schrauben ④ aus.
2. Ziehen Sie den Saugfuß ⑤ von der Pumpe ab.
3. Reinigen Sie den Saugfuß ⑤ und das Laufrad ⑥ (durch diese Wartungsarbeiten erlischt die Garantie nicht).
4. Setzen Sie den Saugfuß ⑤ wieder auf.
5. Schrauben Sie die 4 Kreuzschlitz-Schrauben ④ wieder ein.

Ein beschädigtes Laufrad darf aus Sicherheitsgründen nur vom GARDENA Service ausgetauscht werden.

Problem	Mögliche Ursache	Abhilfe
Pumpe läuft, aber fördert kein Wasser	Luft kann nicht entweichen, da Druckleitung geschlossen. (Evtl. geknickter Druckschlauch).	→ Öffnen Sie die Druckleitung (z. B. Absperrventil, Ausbringgeräte).
	Luftpolster im Saugfuß.	→ Warten Sie ca. 60 Sekunden, bis sich die Pumpe selbst entlüftet hat (ggf. aus-/einschalten).
	Ansaugöffnung ist verstopft	→ Reinigen Sie die Ansaugöffnung mit einem Wasserstrahl.
	Schlauch ist verstopft	→ Entfernen Sie die Verstopfung im Schlauch.
	Laufrad ist blockiert	→ Reinigen Sie den Saugfuß und das Laufrad.
	Wasserspiegel bei Inbetriebnahme unter Mindestwasserstand.	→ Tauchen Sie die Pumpe tiefer ein.
Pumpe läuft nicht an oder bleibt während des Betriebes plötzlich stehen	Thermoschutzschalter hat die Pumpe wegen Überhitzung abgeschaltet.	→ Reinigen Sie die Ansaugöffnung. Beachten Sie die maximale Medientemperatur (35 °C).
	Pumpe ohne Strom.	→ Prüfen Sie die Sicherungen und elektrischen Steckverbindungen.
	RCD-Schalter hat ausgelöst (Fehlerstrom).	→ Trennen Sie die Pumpe von der Stromversorgung und wenden Sie sich an den GARDENA Service.
Pumpe läuft, aber die Förderleistung geht plötzlich zurück	Ansaugöffnung ist verstopft	→ Reinigen Sie die Ansaugöffnung mit einem Wasserstrahl.
	Schlauch ist verstopft	→ Entfernen Sie die Verstopfung im Schlauch.

HINWEIS: Bitte wenden Sie sich bei anderen Störungen an Ihr GARDENA Service-Center. Reparaturen dürfen nur von den GARDENA Service-Centern sowie von Fachhändlern durchgeführt werden, die von GARDENA autorisiert sind.

7. TECHNISCHE DATEN

Tauchpumpe	Einheit	Wert (Art. 9000)	Wert (Art. 9001)	Wert (Art. 9007)	Wert (Art. 9008)
Nennleistung	W	250	400	250	400
Netzspannung	V (AC)	230	230	230	230
Netzfrequenz	Hz	50	50	50	50
Max. Fördermenge	l/h	8200	8600	9200	10.500
Max. Druck / Max. Förderhöhe	bar / m	0,5 5,0	0,55 5,5	0,4 4,0	0,5 5,0
Max. Eintauchtiefe	m	6	6	6	6
Min. / max. Einschalthöhe	cm	23 / 50	23 / 50	26 / 45	26 / 45
Min. / max. Ausschalthöhe	cm	7 / 20	7 / 20	11 / 16	11 / 16
Restwasserhöhe	mm	4	4	25	25
Verschmutztes Wasser mit max. Korndurchmesser	mm	5	5	25	25
Mindestwasserstand bei Inbetriebnahme (ca.)	cm	25	25	50	50
Anschlusskabel	m	10 (H05RN-F)	10 (H05RN-F)	10 (H05RN-F)	10 (H05RN-F)
Gewicht ohne Kabel (ca.)	kg	2,55	2,85	2,55	2,9
Max. Medientemperatur	°C	35	35	35	35

8. ZUBEHÖR / ERSATZTEILE

GARDENA Schlauchschelle	Für 25 mm (1")-Schläuche über den Anschluss-Nippel.	**Art. 7193**
GARDENA Schlauchschelle	Für 38 mm (1 1/2")-Schläuche über den Anschluss-Nippel.	**Art. 7195**
GARDENA Pumpen-Anschluss-Satz	Für 19 mm (3/4")-Schläuche über das GARDENA Stecksystem.	**Art. 1752**
GARDENA Flachschlauch Set	10 m 38 mm (1 1/2")-Schlauch mit Schlauchklemme.	**Art. 5005**

9. GARANTIE / SERVICE

9.1 Produktregistrierung:

Registrieren Sie Ihr Produkt unter gardena.com/registration.

9.2 Service:

9.2.1 Service-Leistungen:

Wir bieten Ihnen umfangreiche Serviceleistungen:

- Qualifizierte, schnelle und kostengünstige Reparatur durch unseren **Zentralen Reparaturservice**
  – Bearbeitungsdauer in unserem Hause max. 5 Arbeitstage
- Einfache und kostengünstige Rücksendung an GARDENA
  – Rücksendeportal unter
  www.gardena.de/service/reparatur-service
  – nur innerhalb Deutschlands
- Kompetente Beratung bei Störung / Reklamation durch unseren **Technischen Service**
- Schnelle und kostengünstige Ersatzteilversorgung durch unseren **Zentralen Ersatzteil-Service**
  – Bearbeitungsdauer in unserem Haus max. 2 Arbeitstage

9.2.2 Service-Anschrift:

Die aktuellen Kontaktinformationen zu unserem Service finden Sie online:

- Deutschland: https://www.gardena.com/de/service/beratung/kontakt/
- Österreich: https://www.gardena.com/at/service/beratung/kontakt/
- Schweiz: https://www.gardena.com/ch-de/service/beratung/kontakt/

Deutschland

Kontaktformular	https://www.gardena.com/de/service/beratung/kontakt/
Anschrift	GARDENA Manufacturing GmbH Service Hans-Lorenser-Str. 40 D-89079 Ulm

Technische Störungen / Reklamationen

Telefon	(07 31) 4 90 290
Fax	(07 31) 4 90 389

Reparaturen / Antworten auf Kostenvoranschläge

Telefon	(07 31) 4 90 300
Fax	(07 31) 4 90 249

Ersatzteilbestellung / Allgemeine Produktberatung

Telefon	(07 31) 4 90 123
Fax	(07 31) 4 90 249

Österreich

Telefon	(+43) (0) 732 77 01 01-485
Kontaktformular	https://www.gardena.com/at/service/beratung/kontakt/
Anschrift	Husqvarna Austria GmbH Industriezeile 36 4010 Linz

Schweiz

Telefon	(+41) (0) 62 887 37 90
E-Mail	info@gardena.ch
Kontakt	https://www.gardena.com/ch-de/service/beratung/kontakt/
Anschrift	Husqvarna Schweiz AG Consumer Products Industriestrasse 10 5506 Mägenwil

GARDENA Clear Water Submersible Pump / Dirty Water Submersible Pump

1. SAFETY INSTRUCTIONS 11
2. ASSEMBLY 12
3. OPERATION 13
4. MAINTENANCE 14
5. STORAGE 14
6. TROUBLESHOOTING 14
7. TECHNICAL DATA 15
8. ACCESSORIES / SPARE PARTS 15
9. WARRANTY / SERVICE 16

Original instructions.

This product may be used under supervision, or if instruction regarding the safe use of the product has been provided and the resulting dangers have been understood, by children aged 8 and above, as well as by persons with physical, sensory or mental disabilities or a lack of experience and knowledge. Children must not be allowed to play with the product. Cleaning and user maintenance must not be performed by children without supervision. The use of this product by young people under the age of 16 is not recommended. Never operate the product when you are tired, ill or under the influence of alcohol, drugs or medicine.

Intended use:

The **GARDENA Submersible Pump** is intended for drainage purposes if flooding occurs but also for transferring water to and from tanks and pumping them out, for drawing water from wells and shafts, for draining boats and yachts and for aerating and circulating water for limited periods and for pumping chlorinated water in private domestic gardens and allotments.

Liquids to be pumped:

The GARDENA Submersible Pump must only be used to pump water.

The pump is fully submersible (water-tight encapsulation) and is submerged in water (for max. submersion depth, see 7. TECHNICAL DATA).

The product is suitable for pumping the following liquids:

- **Clear Water Submersible Pump:** clean to slightly dirty water with a max. particle size of 5 mm.
- **Dirty Water Submersible Pump:** dirty water with a max. particle size of 25 mm.

The product is not intended for long term use (continuous circulation operation).

DANGER! Risk of injury!

→ **The pump should not be used for the delivery of salt water, corrosive, easily inflammable or explosive liquids (e. g. petrol, paraffin, thinners), oil, heating oil or foodstuffs.**

1. SAFETY INSTRUCTIONS

IMPORTANT!
Read the operator's manual carefully before use and keep for future reference.

Symbols on the product:

Read operator's manual.

General safety warnings

Electrical safety

DANGER! Electric shock!
Risk of injury due to electric current.

→ **The product must be supplied through a residual current device (RCD) having a rated residual operating current not exceeding 30 mA.**

DANGER! Risk of physical injury!
Risk of injury due to electric current.

→ **Disconnect the product from the mains before you maintain or replace parts. Thereby the disconnected socket must be in the visual range.**

Safe operating practices

The water temperature should not exceed 35 °C.

The pump must not be used when people are in the water.

Pollution of the liquid could occur due to leakage of lubricants.

Keep bystanders away from the water.

Operate the pump only with the elbow connector.

Circuit breaker

Thermal protection switch:
In the event of an overload, the pump is switched off by the built-in thermal motor protection. After sufficient cooling of the motor, the pump is operational again.

Automatic venting

This pump is equipped with a vent valve which eliminates any air pockets in the pump. Depending on the function, a small amount of water can escape from the side of the housing.

Additional safety warnings

Electrical safety

DANGER! Cardiac arrest!

This product makes an electromagnetic field while it operates. This field may under some conditions interfere with active or passive medical implants. To decrease the risk of conditions that can possibly injure or kill, we recommend persons with medical implants to speak with their physician and the medical implant manufacturer before you operate the product.

Cables

If extension cables are used, these must comply with the minimum cross-sections in the table below:

Voltage	Cable length	Cross section
230 – 240 V/50 Hz	Up to 20 m	1.5 mm^2
230 – 240 V/50 Hz	20 – 50 m	2.5 mm^2

DANGER! Electric shock!

With a cut off mains plug, moisture can get into electrical parts via the mains cable and cause a short circuit.

→ **Never cut the mains plug off (e.g. to feed through wall).**

→ Don't use the power cable for plugging off.

→ If the supply cord is damaged, it must be replaced by the manufacturer, its service agent or similarly qualified persons in order to avoid a hazard.

Mains plug and extension connections must be protected from water splashes.

Ensure that the electrical connections for plugs and sockets are made in areas safe from flooding.

Protect the mains plug and the mains power cable from heat, oil and sharp edges.

Observe the mains voltage. The information on the nameplate must be in agreement with the data for the mains power grid.

The pump's mains plug must be disconnected before anybody enters the swimming pool or touches the surface of the water.

The mains power cable must not be used for fastening or transporting the pump.

For submerging or lifting/securing the pump, please use a fastening rope.

Please regularly check the connecting line.

Before using, always subject the pump (especially the power cables and the power connections) to a visual inspection.

A pump which is damaged should not be used. In the event of damage, have the pump checked by GARDENA Service.

Assembly instructions: Retighten all screws by hand.

Before use after maintenance, make sure that all parts are screwed together.

When using our pumps with a generator, the warnings of the generator manufacturer must be observed.

Personal safety

DANGER! Risk of suffocation!

Small parts can be easily swallowed. There is also a risk that the polybag can suffocate toddlers. Keep toddlers away when you assemble the product.

Observe the minimum water level in accordance with the characteristics given for the pump.

Allow the pump to run no longer than 10 minutes against a closed pressure side.

Sand and other abrasive substances cause increased wear and reduce the pump's output.

The float switch may only be operated outside the water.

The hose must not be disconnected during operation.

Allow the pump to cool down before troubleshooting.

The pump must not be operated without the mounted contra-angle handpiece.

2. ASSEMBLY

DANGER! Risk of injury!

Injury when the product starts accidentally.

→ **Disconnect the product from the mains before you assemble the product.**

To screw the elbow connector into the pump [Fig. A1]:

DANGER! Risk of injury!

Cut Injury by the impeller.

→ **Operate the pump only with the elbow connector.**

→ Screw the elbow connector ① clockwise into the pump.

The hose can be connected via the pump connection ① and the connection nipple ② [25 mm (1") and 38 mm (1 1/2")] or via the GARDENA Connection System [13 mm (1/2")/ 16 mm (5/8")/ 19 mm (3/4")]. When using a 38 mm (1 1/2") hose, the pump has the maximum delivery capacity.

Connect hose via connection nipple [Fig. A2/A3/A4]:

25 mm (1")- and 38 mm (1 1/2")-hoses can be connected via the connection nipple ②.

Hose diameter	25 mm (1")	38 mm (1 1/2")
GARDENA Hose Clamp	**Art. 7193**	**Art. 7195**
Hose connection [Fig. A2]	Do not detach nipple **[Fig. A3]**.	Detach nipple at ⓑ **[Fig. A4]**.

25 mm (1")- and 38 mm (1 1/2") hoses connected with a connection nipple ② must be fastened, for example with a **GARDENA Hose Clamp Art. 7193/7195**.

1. Screw the elbow connector into the pump.
2. Screw connection nipple ② onto the pump connection ①. (For 38 mm (1 1/2") hoses, first detach the connection nipple ② in the groove at ⓑ).
3. Push the hose onto the connection nipple ② and fix e.g. with a **GARDENA Hose Clamp Art. 7193/7195**.

Connect hose via the GARDENA Connection System [Fig. A5]:

We do not recommend to use hoses with a diameter smaller than 19 mm (3/4"), as otherwise the flow rate will be reduced.

Hose diameter	**Pump connection**	
19 mm (3/4")	**GARDENA Pump Connection Set**	**Art. 1752**

→ Connect the hose via the relevant GARDENA Connection System.

3. OPERATION

DANGER! Risk of injury!

Injury when the product starts accidentally.

→ **Disconnect the product from the mains before you connect, adjust or transport the product.**

To pump water:

If the pump cannot be immersed into the water reservoir via the handle, the pump must always be immersed into the well or water reservoir via a rope. Minimum immersion depth during initial operation see 7. TECHNICAL DATA.

Take care that the pump is located where the inlet openings at the suction base are not obstructed neither completely nor partly.

Stand the pump on a brick if using in a pond.

1. Submerge the pump in water reservoir.
2. Connect the pump to the mains.
   Attention! The pump begins operating immediately.

Automatic mode with float switch [Fig. O1]:

So that the pump automatically switches off when there is no liquid to pump, the Float Switch ③ must be able to freely move on the surface of the water.

To adjust the Cut-in and Cut-out Height [Fig. O1]:

The maximum cut-in height and minimum cut-out height (see 7. TECHNICAL DATA) can be adjusted by pushing the float switch wire into the float switch lock.

- The shorter the length of cable between the float switch ③ and the float switch lock Ⓐ, the lower the cut-in height and the higher the cut-out height.

→ Push the cable of the float switch ③ into the opening in the float switch lock Ⓐ.

CAUTION!

In order to ensure that the float switch is able to switch on and off, the cable length between the float switch and the float switch lock must be at least 10 cm.

Manual operation [Fig. O2]:

The pump remains permanently in operation because the float switch is bypassed.

1. Slide the float switch ③ with the cable downwards onto the float switch locking device Ⓐ.
2. Stand the pump on a firm surface.
3. Connect the pump to the mains.
   Attention! The pump begins operating immediately.

The minimum residual water depth (see 7. TECHNICAL DATA) is only achieved in manual mode because the float switch already switches off the pump before this when in automatic mode.

4. MAINTENANCE

DANGER! Risk of injury!
Injury when the product starts accidentally.
→ **Disconnect the product from the mains before you maintain the product.**

To flush the pump:

After pumping chlorinated water, the pump must be flushed.

1. Pump lukewarm water (max. 35 °C), possibly adding a mild cleaning agent (e.g. detergent) until the pumped water runs clear.
2. Remove residuals according to the waste disposal laws applicable in your area.

5. STORAGE

To put into storage:

The pump is not frost-proof!

The product must be stored away from children.

1. Disconnect the pump from the mains.
2. Turn the pump upside down until no more water runs out.
3. Clean the pump (see 4. MAINTENANCE).
4. Store the pump in a dry, enclosed and frost-free place.

Disposal:

(in accordance with RL2012/19/EC)

The product must not be disposed of to normal household waste. It must be disposed of in line with local environmental regulations.

IMPORTANT!

→ Dispose of the product through or via your municipal recycling collection centre.

6. TROUBLESHOOTING

DANGER! Risk of injury!
Injury when the product starts accidentally.
→ **Disconnect the product from the mains before you troubleshoot the product.**

To clean the suction base and the impeller [Fig. T1]:

1. Unscrew the 4 Phillips screws ④.
2. Pull the suction base ⑤ off the pump.
3. Clean suction base ⑤ and impeller ⑥ (the warranty does not become void as a result of this maintenance work).
4. Reinstall the suction base ⑤.
5. Screw in the 4 Phillips screws ④ again.

For safety reasons a damaged impeller can only be exchanged by the GARDENA Service Centre.

Problem	Possible Cause	Remedy
Pump is running, but doesn't deliver water	Air cannot escape, because the pressure line is closed. (Possible kink in the pressure hose.)	→ Open the pressure line (e.g. shut-off valve, delivery units).
	Air in suction foot.	→ Wait for about 60 seconds until the pump has vented; if necessary, turn off and then on again.
	Suction opening is clogged.	→ Clean the suction opening with a water jet.
	Hose is clogged.	→ Remove the clog from the hose.
	Impeller is blocked.	→ Clean the impeller.
	Water level below minimum water level when put into operation.	→ Submerge the pump deeper.

Problem	Possible Cause	Remedy
Pump does not start, or stops suddenly during operation	Thermal switch has turned the pump off because of overheating.	→ Clean the suction opening. Observe the max. media temperature (35 °C).
	No power supply to the pump.	→ Check fuses and electrical plug connections.
	RCD has triggered (residual current).	→ Disconnect the pump and contact the GARDENA Service.
Pump is running but the delivery drops suddenly	Suction opening is clogged.	→ Clean the suction opening with a water jet.
	Hose is clogged.	→ Remove the clog from the hose.

NOTE: For any other malfunctions please contact the GARDENA service department. Repairs must only be done by GARDENA service departments or specialist dealers approved by GARDENA.

7. TECHNICAL DATA

Submersible Pump	Unit	Value (Art. 9000)	Value (Art. 9001)	Value (Art. 9007)	Value (Art. 9008)
Rated power	W	250	400	250	400
Mains voltage	V (AC)	230	230	230	230
Mains frequency	Hz	50	50	50	50
Max. delivery capacity	l/h	8200	8600	9200	10,500
Max. pressure/ max. delivery head	bar / m	0.5 5.0	0.55 5.5	0.4 4.0	0.5 5.0
Max. submersion depth	m	6	6	6	6
Min./max. cut-in height	cm	23 / 50	23 / 50	26 / 45	26 / 45
Min./max. cut-out height	cm	7 / 20	7 / 20	11 / 16	11 / 16
Residual water level	mm	4	4	25	25
Dirty water with max. particle diameter	mm	5	5	25	25
Minimum water depth for operation (approx.)	cm	25	25	50	50
Power cable	m	10 (H05RN-F)	10 (H05RN-F)	10 (H05RN-F)	10 (H05RN-F)
Weight without cable (approx.)	kg	2.55	2.85	2.55	2.9
Max. media temperature	°C	35	35	35	35

8. ACCESSORIES/SPARE PARTS

GARDENA Hose Clamp	For 25 mm (1") hoses via the connection nipple.	**Art. 7193**
GARDENA Hose Clamp	For 38 mm (1 1/2") hoses via the connection nipple.	**Art. 7195**
GARDENA Pump Connection Set	For 19 mm (3/4") hoses via the GARDENA Connection System.	**Art. 1752**
GARDENA Flat Hose Set	10 m 38 mm (1 1/2") hose with hose clamp.	**Art. 5005**

9. WARRANTY / SERVICE

9.1 Product registration:

Please register your product at gardena.com/registration.

9.2 Service:

Please find the current contact information of our service on the back page and online:

- United Kingdom:
  https://www.gardena.com/uk/support/advice/contact/
- Australia:
  https://www.gardena.com/au/support/advice/contact/
- New Zealand:
  https://www.gardena.com/nz/support/advice/contact/
- South Africa:
  https://www.gardena.com/za/support/contact/

GARDENA Pompe d’évacuation pour eaux claires/ Pompe d’évacuation pour eaux sales

1. CONSIGNES DE SÉCURITÉ 17
2. MONTAGE 19
3. UTILISATION 19
4. MAINTENANCE 20
5. ENTREPOSAGE 20
6. DÉPANNAGE 20
7. CARACTÉRISTIQUES TECHNIQUES 21
8. ACCESSOIRES/PIÈCES DE RECHANGE 22
9. GARANTIE/SERVICE APRÈS-VENTE 22

Traduction des instructions originales.

Ce produit peut être utilisé par des enfants de plus de 8 ans ainsi que par des personnes ayant des capacités physiques, sensorielles ou mentales amoindries, ou un déficit d’expériences ou de connaissances, si ceux-ci sont sous surveillance ou s’ils ont été instruits sur une utilisation sûre de l’appareil ou sur les dangers inhérents. Il est interdit aux enfants de jouer avec ce produit. Le nettoyage et l’entretien par l’utilisateur ne doivent pas être effectués par des enfants sans surveillance. L’âge recommandé pour l’utilisation du produit par des jeunes gens est de 16 ans au moins. Ne jamais utiliser le produit si vous êtes fatigué ou malade, ou si vous êtes sous l’influence d’alcool, de drogues ou de médicaments.

Utilisation conforme :

La **Pompe d’évacuation GARDENA** sert au drainage en cas d’inondations mais aussi au transvasement et à la vidange de réservoirs, au prélèvement d’eau dans des puits, au drainage de bateaux et yachts ainsi qu’à l’aération et la recirculation d’eau limitées dans le temps et au pompage d’eau chlorée dans le jardin privé familial ou de loisir.

Liquides refoulés :

La pompe d’évacuation GARDENA ne permet de refouler que de l’eau.

La pompe est complètement submersible (étanche) et est conçue pour être immergée dans l’eau (profondeur d’immersion maxi (Profondeur d’immersion max. voir 7. CARACTÉRISTIQUES TECHNIQUES).

Le produit convient pour pomper les liquides suivants :

- **Pompe d’évacuation pour eaux claires :** eau propre à légèrement sale avec un diamètre max. des particules de 5 mm.
- **Pompe d’évacuation pour eaux sales :** eau sale avec un diamètre max. des particules de 25 mm.

Le produit ne convient pas à une utilisation prolongée (fonctionnement permanent en recirculation).

DANGER ! Risque de blessure !

→ **Il ne faut pas refouler d’eau salée, de substances irritantes, facilement inflammables ou explosives (p. ex. essence, pétrole, diluant nitrique), d’huiles, de fioul ou de denrées alimentaires.**

1. CONSIGNES DE SÉCURITÉ

IMPORTANT !
Lisez la notice d’utilisation attentivement et conservez-la pour vous y référer ultérieurement.

Symboles sur le produit :

Lisez le mode d’emploi.

Consignes de sécurité générales

Sécurité électrique

DANGER ! Électrocution !
Risque de blessure dû au courant électrique.

→ **Le produit doit être alimenté en courant par un disjoncteur FI (RCD) avec un courant de déclenchement nominal de 30 mA maximum.**

DANGER ! Risque de blessure !
Risque de blessure dû au courant électrique.

→ **Débranchez le produit du secteur avant d’assurer la maintenance ou de remplacer des pièces. La prise de courant doit pour cela se trouver dans votre champ de vision.**

Sécurité de fonctionnement

La température de l'eau ne doit pas excéder 35 °C.

La pompe ne peut pas être utilisée lorsque des personnes se trouvent dans l'eau.

Une fuite de lubrifiant pourrait entraîner une pollution du liquide.

Tenir les tierces personnes à distance de l'eau.

Utilisez la pompe uniquement avec la pièce coudée.

Disjoncteur

Disjoncteur thermique de sécurité :
En cas de surcharge, la pompe est éteinte par la protection de moteur thermique intégrée. La pompe est à nouveau prête à fonctionner après avoir suffisamment refroidi.

Purge d'air automatique

Cette pompe est équipée d'une vanne de purge destinée à éliminer un éventuel coussin d'air dans la pompe. Selon le fonctionnement, une faible quantité d'eau peut fuir latéralement au niveau du boîtier.

Consignes de sécurité supplémentaires

Sécurité électrique

DANGER ! Arrêt cardiaque !

Ce produit génère un champ électromagnétique en cours de fonctionnement. Dans certaines conditions, ce champ peut avoir des effets sur le fonctionnement d'implants médicaux actifs ou passifs. Pour exclure le danger de situations pouvant entraîner des blessures graves ou mortelles, les personnes disposant d'un implant médical doivent consulter leur médecin et le fabricant de l'implant avant d'utiliser ce produit.

Câbles

Lors de l'utilisation de rallonges, celles-ci doivent être conformes aux sections transversales minimales du tableau suivant :

Tension	Longueur de câble	Section transversale
230 – 240 V/50 Hz	Jusqu'à 20 m	1,5 mm^2
230 – 240 V/50 Hz	20 – 50 m	2,5 mm^2

DANGER ! Électrocution !

Au travers d'une fiche secteur découpée, l'humidité peut pénétrer dans la partie électrique par le câble d'alimentation, et provoquer un court-circuit.

→ **Ne jamais découper la fiche secteur (par ex. pour une traversée murale).**

→ Ne retirez pas la fiche de la prise de courant en tirant sur le câble mais en tirant sur la fiche.

→ Si le câble de raccordement au secteur de ce produit est endommagé, le faire remplacer par le fabricant ou son service après-vente ou une personne ayant une qualification correspondante afin d'éviter tous dangers.

Assurez-vous que la fiche du câble d'alimentation et les raccordements électriques sont à l'abri de toute humidité et de toute projection d'eau.

Assurez-vous que les raccordements électriques soient à l'abri de tout risque d'inondation.

Maintenez la fiche et le câble d'alimentation à l'abri de la chaleur, des produits huileux et des angles vifs.

Vérifiez la tension du réseau. Les caractéristiques techniques de la pompe indiquées sur l'appareil doivent correspondre aux caractéristiques du réseau.

En cas de séjour dans la piscine ou de contact avec la surface de l'eau, la fiche de la pompe doit impérativement être débranchée.

Ne transportez et ne suspendez pas la pompe par son câble d'alimentation.

Pour immerger, suspendre ou sortir la pompe, utilisez le filin de suspension.

Vérifiez régulièrement le câble d'alimentation.

Avant chaque mise en service, contrôlez l'état de la pompe et particulièrement celui du câble d'alimentation et de la fiche.

N'utilisez pas une pompe endommagée. En cas d'usure ou d'endommagement, faites vérifier l'appareil par le service Après-Vente GARDENA.

Notice de montage : resserrer toutes les vis à la main.

Avant utilisation après maintenance, s'assurer que toutes les pièces sont vissées.

En cas d'utilisation de nos pompes avec un générateur, il convient de respecter les avertissements du fabricant du générateur.

Sécurité individuelle

DANGER ! Risque d'asphyxie !

Les petites pièces peuvent être avalées. Les petits enfants peuvent s'étouffer avec le sac en plastique. Maintenez les petits enfants à l'écart pendant le montage.

Respectez le niveau minimum d'eau conformément aux caractéristiques techniques.

Ne laissez pas fonctionner la pompe plus de 10 minutes à refoulement fermé.

L'aspiration de sable ou d'autres matières abrasives provoque l'usure rapide et la baisse de performance de la pompe.

Le flotteur doit être utilisé uniquement en dehors de l'eau.

Le tuyau ne doit pas être retiré pendant le fonctionnement.

Laissez la pompe refroidir avant d'éliminer les défauts.

La pompe ne peut pas être utilisée sans la pièce coudée montée.

2. MONTAGE

DANGER ! Risque de blessure !
Risque de blessure si le produit démarre de façon inopinée.
→ **Débranchez le produit de l'alimentation en courant électrique avant de le monter.**

Visser la pièce coudée dans la pompe [fig. A1] :

DANGER ! Risque de blessure !
Blessure par coupures à cause de la turbine.
→ **Utilisez la pompe uniquement avec la pièce coudée.**

→ Visser la pièce coudée ① dans la pompe dans le sens des aiguilles d'une montre.

Le tuyau peut être raccordé au moyen du raccord de pompe ① et du raccord de connexion ② [25 mm (1") et 38 mm (1 1/2")] ou par le système de raccordement GARDENA [13 mm (1/2")/16 mm (5/8")/19 mm (3/4")]. La pompe dispose de la capacité de refoulement maximale si un tuyau de 38 mm (1 1/2") est utilisé.

Brancher le tuyau par l'intermédiaire de l'embout de raccordement [fig. A2/A3/A4] :

Il est possible de raccorder des tuyaux de 25 mm (1") et 38 mm (1 1/2") grâce à l'embout de raccordement ②.

Diamètre du tuyau	25 mm (1")	38 mm (1 1/2")
Collier de serrage GARDENA	**réf. 7193**	**réf. 7195**
Raccord pour tuyau flexible [fig. A2]	Ne pas détacher l'embout **[fig. A3]**.	Détacher l'embout au niveau ⓑ **[fig. A4]**.

Les tuyaux de diamètre 25 mm (1") et 38 mm (1 1/2"), qui sont branchés par l'embout de raccordement ②, doivent par ex. être fixés par un **collier de serrage GARDENA réf. 7193/7195.**

1. Vissez la pièce coudée dans la pompe.
2. Vissez le raccord de connexion ② au branchement de pompe ①. (Pour les tuyaux de 38 mm (1 1/2"), débranchez tout d'abord le raccord de connexion ② dans la rainure en ⓑ).
3. Glissez le tuyau sur le raccord de connexion ② et fixez-le p. ex. avec un **Collier de tuyau GARDENA réf. 7193/7195.**

Brancher le tuyau par le biais du système de raccordement GARDENA [fig. A5] :

Nous recommandons de ne pas utiliser de diamètre de tuyau inférieur à 19 mm (3/4"), ce qui peut provoquer une réduction de la capacité de débit.

Diamètre du tuyau	**Raccordement de la pompe**	
19 mm (3/4")	**Nécessaire de raccordement pour pompe GARDENA**	**réf. 1752**

→ Branchez le tuyau en utilisant le système de raccordement GARDENA correspondant.

3. UTILISATION

DANGER ! Risque de blessure !
Risque de blessure si le produit démarre de façon inopinée.
→ **Débranchez le produit de l'alimentation électrique avant de raccorder, régler ou transporter le produit.**

Pomper de l'eau :

Si la pompe ne peut pas être immergée dans le réservoir d'eau par la poignée, la pompe doit toujours être immergée dans le puits ou le réservoir d'eau par un câble. Profondeur d'immersion à la mise en service voir 7. CARACTÉRISTIQUES TECHNIQUES.

La pompe doit être mise en place de sorte que les ouvertures d'admission au pied ventouse ne soit pas obstruées entièrement ou partiellement par des impuretés.

Dans un bassin, la pompe doit être mise en place p. ex. sur une brique.

1. Immergez la pompe dans le réservoir d'eau.
2. Branchez la pompe à l'alimentation électrique. *Attention ! La pompe démarre immédiatement.*

Mode automatique avec flotteur [fig. O1] :

Afin que la pompe s'éteigne automatiquement en l'absence de fluide, le flotteur ③ doit pouvoir bouger librement à la surface de l'eau.

Réglage de la hauteur de mise en marche et à l'arrêt [fig. O1] :

Le niveau d'arrêt maximal et le niveau de mise en marche minimal (voir 7. CARACTÉRISTIQUES TECHNIQUES) peuvent être adaptés, en pressant le câble du flotteur dans le blocage du flotteur.

- Plus le câble entre le flotteur ③ et le blocage de flotteur Ⓐ est court, plus le niveau de mise en marche est bas et plus le niveau d'arrêt est haut.

→ Pressez le câble du flotteur ③ dans l'une des ouvertures des blocages du flotteur Ⓐ.

ATTENTION !
Pour garantir l'enclenchement et la coupure du flotteur, la longueur du câble entre le flotteur et le blocage du flotteur doit être d'au moins 10 cm.

Mode manuel [fig. O2] :

La pompe reste en permanence en marche car le flotteur est ponté.

1. Glissez le flotteur ③ avec le câble vers le bas sur le blocage du flotteur Ⓐ.
2. Mettez la pompe en place dans l'eau, de façon stable.
3. Branchez la pompe à l'alimentation électrique.
   Attention ! La pompe démarre immédiatement.

La hauteur d'eau résiduelle min. (voir 7. CARACTÉRISTIQUES TECHNIQUES) n'est atteinte qu'en mode manuel car en mode automatique, le flotteur éteint la pompe de façon précoce.

4. MAINTENANCE

DANGER ! Risque de blessure !

Risque de blessure si le produit démarre de façon inopinée.

→ **Débranchez le produit de l'alimentation en courant électrique avant de procéder à la maintenance du produit.**

Rincer la pompe :

Après avoir pompé de l'eau chlorée, la pompe doit être rincée.

1. Pompez de l'eau tiède (max. 35 °C) en ajoutant éventuellement un nettoyant doux (p. ex. liquide vaisselle), jusqu'à ce que l'eau pompée soit claire.
2. Éliminez les résidus en vertus des directives de la loi sur l'élimination des déchets.

5. ENTREPOSAGE

5.1 Mise hors service :

La pompe ne résiste pas au gel !

Le produit doit être rangé hors de portée des enfants.

1. Débranchez la pompe de l'alimentation électrique.
2. Mettez la pompe sur la tête jusqu'à ce que l'eau s'arrête de couler.
3. Nettoyez la pompe (voir 4. MAINTENANCE).
4. Rangez la pompe dans un endroit sec, fermé et à l'abri du gel.

5.1 Mise au rebut de la pompe :
(conformément à la Directive 2012/19/UE)

Le produit ne doit pas être jeté avec les ordures ménagères. Il doit être mis au rebut conformément aux prescriptions locales de protection de l'environnement en vigueur.

IMPORTANT !

→ Mettez le produit au rebut par le biais de votre point de collecte et de recyclage local.

10.2 Mise au rebut en France :

Ces instructions sont valables pour la France uniquement.

→ Mettez le produit au rebut selon les consignes du Triman :

Points de collecte sur www.quefairedemesdechets.fr
Privilégiez la réparation ou le don de votre appareil !

→ Jetez la version papier du manuel d'utilisation dans le bac de tri :

6. DÉPANNAGE

DANGER ! Risque de blessure !

Risque de blessure si le produit démarre de façon inopinée.

→ **Débranchez le produit de l'alimentation en courant électrique avant d'en éliminer les défauts.**

Nettoyer le pied ventouse et la turbine [fig. T1] :

1. Dévisser les 4 vis cruciformes ④.
2. Retirez le pied ventouse ⑤ de la pompe.
3. Nettoyez le pied ventouse ⑤ et la turbine ⑥ (ces travaux de maintenance n'annulent pas la garantie).
4. Remettez le pied ventouse ⑤ en place.
5. Revissez les 4 vis cruciformes ④.

Pour des raisons de sécurité, une turbine endommagée ne peut être remplacée que par le service après-vente GARDENA.

Problème	Cause possible	Remède
La pompe fonctionne mais ne refoule pas d'eau	L'air ne peut pas s'évacuer car la conduite de refoulement est fermée (par ex. tube de refoulement coudé).	→ Ouvrez la conduite de pression (p. ex. robinet d'arrêt, appareils d'arrosage).
	Poche d'air dans le socle d'aspiration.	→ Attendez env. 60 secondes jusqu'à ce que la pompe se soit purgée (le cas échéant se soit arrêtée/mise en marche).
	L'ouverture d'aspiration est bouchée.	→ Nettoyez l'ouverture d'aspiration au jet d'eau.
	Le tuyau est bouché.	→ Enlevez l'obstruction dans le tuyau.
	La turbine est bloquée.	→ Nettoyez le pied ventouse et la turbine.
	Niveau du liquide à aspirer inférieur au niveau minimum requis.	→ Immergez la pompe plus profondément.
La pompe ne démarre pas ou s'arrête pendant le fonctionnement	Le disjoncteur thermique de sécurité a coupé la pompe en raison d'une surchauffe.	→ Nettoyez l'ouverture d'aspiration. Respectez la température maximale du fluide (35 °C).
	La pompe n'est pas alimentée en courant.	→ Vérifiez les fusibles et les connexions enfichables électriques.
	Le disjoncteur à courant de fuite s'est déclenché (courant de défaut présent).	→ Débranchez la pompe de l'alimentation électrique et adressez-vous au service après-vente GARDENA.
La pompe fonctionne, mais le débit diminue	L'ouverture d'aspiration est bouchée.	→ Nettoyez l'ouverture d'aspiration au jet d'eau.
	Le tuyau est bouché.	→ Enlevez l'obstruction dans le tuyau.

CONSEIL : veuillez vous adresser à votre centre de service après-vente GARDENA pour tout autre incident. Les réparations doivent uniquement être effectuées par les centres de service après-vente GARDENA ainsi que des revendeurs autorisés par GARDENA.

7. CARACTÉRISTIQUES TECHNIQUES

Pompe d'évacuation	Unité	Valeur (réf. 9000)	Valeur (réf. 9001)	Valeur (réf. 9007)	Valeur (réf. 9008)
Puissance nominale	W	250	400	250	400
Tension du secteur	V (AC)	230	230	230	230
Fréquence du secteur	Hz	50	50	50	50
Débit maxi	l/h	8200	8600	9200	10.500
Pression maxi/hauteur de refoulement maxi	bar / m	0,5 5,0	0,55 5,5	0,4 4,0	0,5 5,0
Profondeur d'immersion maxi	m	6	6	6	6
Niveau de mise en marche mini/maxi	cm	23 / 50	23 / 50	26 / 45	26 / 45
Niveau d'arrêt mini/maxi	cm	7 / 20	7 / 20	11 / 16	11 / 16
Hauteur d'eau résiduelle	mm	4	4	25	25

Pompe d'évacuation	Unité	Valeur (réf. 9000)	Valeur (réf. 9001)	Valeur (réf. 9007)	Valeur (réf. 9008)
Eau sale avec diamètre maxi. des particules	mm	5	5	25	25
Profondeur d'immersion mini (en fonctionnement) (env.)	cm	25	25	50	50
Câble d'alimentation	m	10 (H05RN-F)	10 (H05RN-F)	10 (H05RN-F)	10 (H05RN-F)
Poids sans câble (env.)	kg	2,55	2,85	2,55	2,9
Température maxi du liquide	°C	35	35	35	35

8. ACCESSOIRES / PIÈCES DE RECHANGE

Collier de serrage GARDENA	Pour les tuyaux de 25 mm (1") par l'intermédiaire de l'embout de raccordement.	**réf. 7193**
Collier de serrage GARDENA	Pour les tuyaux de 38 mm (1 1/2") par l'intermédiaire de l'embout de raccordement.	**réf. 7195**
Nécessaire de raccordement pour pompe GARDENA	Pour les tuyaux de 19 mm (3/4"), en utilisant le système de raccordement GARDENA.	**réf. 1752**
Kit de tuyau plat GARDENA	Tuyau 10 m 38 mm (1 1/2") avec collier de serrage.	**réf. 5005**

9. GARANTIE / SERVICE APRÈS-VENTE

9.1 Enregistrement du produit :

Enregistrez votre produit sur gardena.com/registration.

9.2 Service après-vente :

Vous trouverez les coordonnées actuelles de notre service après-vente à la fin de ce document ainsi qu'en ligne :

- France : https://www.gardena.com/fr/c/assistance/contact
- Belgique : https://www.gardena.com/be-fr/c/assistance/contact
- Canada : https://www.gardena.com/ca-fr/assistance/assistance/contact/
- Luxembourg : https://www.gardena.com/de/service/service-lu/
- Suisse : https://www.gardena.com/ch-fr/assistance/conseils/contact/
- Autres pays : https://www.gardena.com/int/support/advice/contact/

GARDENA Schoonwaterpomp/Vuilwaterpomp

1. VEILIGHEIDSAANWIJZINGEN 23
2. MONTAGE 24
3. BEDIENING 25
4. ONDERHOUD 26
5. OPBERGEN 26
6. STORINGEN VERHELPEN 26
7. TECHNISCHE GEGEVENS 27
8. TOEBEHOREN/ONDERDELEN 27
9. GARANTIE/SERVICE 28

Vertaling van de originele instructies.

Dit product kan worden gebruikt door kinderen vanaf 8 jaar en ouder evenals door personen met verminderde lichamelijke, sensorische of mentale capaciteiten of gebrek aan ervaring en kennis, wanneer zij onder toezicht staan of m.b.t. het veilige gebruik van het product werden geïnstrueerd en de daaruit voortvloeiende risico's begrijpen. Kinderen mogen niet met het product spelen. Kinderen mogen het product niet zonder toezicht reinigen of onderhouden.
Wij adviseren jongeren het product pas vanaf 16 jaar te gebruiken. Gebruik het product nooit wanneer u moe of ziek bent of wanneer u onder invloed bent van alcohol, drugs of geneesmiddelen.

Gebruik volgens de voorschriften:

De **GARDENA Dompelpomp** is bestemd voor het wegpompen van water bij overstromingen, maar ook voor het pompen van water uit en naar reservoirs, voor het pompen van water uit bronnen en putten, voor het leegpompen van boten en jachten, voor een tijdelijk beperkte waterbeluchting en -circulatie en voor het pompen van chloorhoudend water in tuinen van particulieren en hobbyisten.

Pompvloeistoffen:

Met de GARDENA dompelpomp mag alleen water worden getransporteerd.

De pomp is geheel tegen water beschermd (met een waterdichte behuizing omgeven) en wordt in het water ondergedompeld (max. dompeldiepte, zie 7. TECHNISCHE GEGEVENS).

Het product is geschikt voor het pompen van de volgende vloeistoffen:

- **Schoonwaterpomp:** schoon tot licht vervuild water met een max. korrelgrootte van 5 mm.
- **Vuilwaterpomp:** vervuild water met een max. korrelgrootte van 25 mm.

Het product is niet geschikt om langdurig te gebruiken (permanente circulatie).

GEVAAR! Lichamelijk letsel!

→ **Niet geschikt voor zout water, bijtende, licht brandbare of explosieve stoffen (bijv. benzine, petroleum, nitroverdunning), oliën, stookolie en levensmiddelen.**

1. VEILIGHEIDSAANWIJZINGEN

BELANGRIJK!
Lees de gebruiksaanwijzing zorgvuldig en bewaar deze om later nog eens te kunnen nalezen.

Symbolen op het product:

Lees de gebruiksaanwijzing.

Algemene veiligheidsaanwijzingen

Elektrische veiligheid

GEVAAR! Elektrische schok!
Risico op letsel door elektrische stroom.

→ **Het product moet worden gevoed via een aardlekschakelaar (RCD) met een nominale aardlekstroom van maximaal 30 mA.**

GEVAAR! Verwondingsgevaar!
Risico op letsel door elektrische stroom.

→ **Trek de stekker van het product uit het stopcontact voordat u onderhoudswerkzaamheden uitvoert of onderdelen vervangt. Daarbij moet het stopcontact zich binnen uw gezichtsveld bevinden.**

Veilige werking

De watertemperatuur mag niet hoger zijn dan 35 °C.

De pomp mag niet worden gebruikt wanneer zich personen in het water bevinden.

Vervuiling van de vloeistof zou door het weglekken van smeermiddelen kunnen ontstaan.

Houd derden uit de buurt van het water.

Gebruik de pomp alleen met het bochtstuk.

Veiligheidsschakelaar

Thermische veiligheidsschakelaar:
Bij overbelasting wordt de pomp door de ingebouwde thermische motorveiligheidsschakelaar uitgeschakeld. Nadat de motor voldoende is afgekoeld is de pomp weer gebruiksklaar.

Automatische ontluchting

Deze pomp is uitgerust met een ontluchtingsventiel waardoor een evt. aanwezige laag lucht in de pomp kan ontsnappen. Veroorzaakt door de functie kan zo aan de zijkant van de behuizing een kleine hoeveelheid water tevoorschijn komen.

Extra veiligheidsaanwijzingen

Elektrische veiligheid

GEVAAR! Hartstilstand!

Dit product genereert tijdens de werking een elektromagnetisch veld. Dit veld kan onder bepaalde omstandigheden invloed hebben op de werkwijze van actieve of passieve medische implantaten. Om het gevaar van situaties die kunnen leiden tot ernstige of dodelijke verwondingen uit te sluiten, dienen personen met een medisch implantaat hun arts en de fabrikant van het implantaat te raadplegen alvorens dit product te gebruiken.

Kabels

Wanneer er verlengsnoeren worden gebruikt, moeten deze voldoen aan de minimale doorsnedes die staan vermeld in onderstaande tabel:

Spanning	Kabellengte	Doorsnede
230 – 240 V/50 Hz	Max. 20 m	1,5 mm^2
230 – 240 V/50 Hz	20 – 50 m	2,5 mm^2

GEVAAR! Elektrische schok!

Wanneer u de stekker afknipt, kan er via het snoer vocht in het elektrisch gedeelte komen en kortsluiting veroorzaken.

→ **Knip nooit de stekker af (bijv. om het snoer door een muur te steken).**

→ Trek de stekker niet aan de kabel, maar aan de stekker uit het stopcontact.

→ Wanneer het netsnoer van dit product beschadigd wordt, moet het door de fabrikant of diens servicedienst of door een dergelijke gekwalificeerde persoon worden vervangen om risico's te voorkomen.

Netstekker en koppelingen moeten tegen water beschermdzijn.

Zorg ervoor dat de elektrische steekverbindingen niet met water in aanraking kunnen komen.

Netstekker en kabel beschermen tegen hitte, olie en scherpe kanten.

Netspanning controleren. De opgaven op het typeschildje moeten overeenstemmen met de gegevens van het elektriciteitsnet.

Wanneer men zich in het zwembad bevindt of in contact komt met het wateroppervlak, moet de stekker van de pomp beslist uit het stopcontact zijn getrokken.

Het elektriciteitssnoer mag niet gebruikt worden om de pomp mee vast te maken of te transporteren.

Voor het onderdompelen resp. omhoog halen en vastzetten van de dompel-drukopvoerpomp moet het koord gebruikt worden.

Regelmatig de aansluitleiding controleren.

Voor men de pomp gaat gebruiken moet steeds een visuele controle uitgevoerd worden (in het bijzonder van het elektrische snoer en de stekker).

Een beschadigde pomp mag niet gebruikt worden. Indien de pomp beschadigd is deze direct door de GARDENA Technische dienst laten controleren.

Montagehandleiding: alle schroeven moeten weer handvast worden vastgedraaid.

Zorg er vóór gebruik na onderhoud voor, dat alle onderdelen zijn vastgeschroefd.

Wanneer onze pompen met een generator worden gebruikt, moeten de waarschuwingen van de fabrikant van de generator in acht worden genomen.

Persoonlijke veiligheid

GEVAAR! Verstikkingsgevaar!

Kleinere onderdelen kunnen gemakkelijk worden ingeslikt. De polyzak vormt een verstikkingsgevaar voor kleine kinderen. Houd kleine kinderen tijdens de montage uit de buurt.

Let op de minimale waterstand volgens de technische gegevens van de pomp.

De pomp niet langer dan 10 minuten tegen gesloten perszijde laten lopen.

Zand en andere schurende stoffen in de doorvoervloeistof leiden tot snellere slijtage en capaciteitsvermindering van de pomp.

De vlotterschakelaar mag alleen buiten het water worden bediend.

De slang mag tijdens het gebruik niet van de pomp worden afgetrokken.

Laat de pomp afkoelen voordat u storingen verhelpt.

De pomp mag niet zonder het gemonteerde bochtstuk worden gebruikt.

2. MONTAGE

GEVAAR! Lichamelijk letsel!

Verwondingsgevaar wanneer het product onopzettelijk start.

→ **Trek de stekker van het product uit het stopcontact voordat u het product monteert.**

Bochtstuk in de pomp schroeven [afb. A1]:

GEVAAR! Lichamelijk letsel!
Snijwonden door het loopwiel.
→ Gebruik de pomp alleen met het bochtstuk.

→ Schroef het bochtstuk ① met de klok mee in de pomp.

De slang kan via de pompaansluiting ① en de aansluitnippel ② [25 mm (1") en 38 mm (1 1/2")] of via het GARDENA steeksysteem [13 mm (1/2")/16 mm (5/8")/19 mm (3/4")] worden aangesloten. Bij gebruik van een 38 mm (1 1/2")-slang heeft de pomp de maximale doorvoercapaciteit.

Slang via de aansluit-nippel aansluiten [afb. A2/A3/A4]:

Via de aansluit-nippel ② kunnen 25 mm (1")- en 38 mm (1 1/2")-slangen aangesloten worden.

Slangdiameter	25 mm (1")	38 mm (1 1/2")
GARDENA slangklem	**art. 7193**	**art. 7195**
Slangverbinding [afb. A2]	Nippel niet afsnijden **[afb. A3]**.	Nippel bij ⓑ afsnijden **[afb. A4]**.

25 mm (1")- en 38 mm (1 1/2")-slangen die via de aansluit-nippel ② worden aangesloten, moeten bijv. met een **GARDENA slangklem art. 7193/7195** bevestigd worden.

1. Schroef het bochtstuk in de pomp.
2. Schroef de aansluitnippel ② op de pompaansluiting ①. (Verwijder bij slangen van 38 mm (1 1/2") eerst de aansluitnippel ② in de groef bij ⓑ).
3. Schuif de slang op de aansluitnippel ② en bevestig deze bijv. met een **GARDENA slangklem art. 7193/7195.**

Slang via het GARDENA steeksysteem aansluiten [afb. A5]:

Wij adviseren geen kleinere slangdiameter dan 19 mm (3/4") te gebruiken, omdat de doorvoercapaciteit anders duidelijk minder wordt.

Slangdiameter	**Pompaansluiting**	
19 mm (3/4")	**GARDENA Pomp-aansluitset**	**art. 1752**

→ Sluit de slang via het desbetreffende GARDENA steeksysteem aan.

3. BEDIENING

GEVAAR! Lichamelijk letsel!
Verwondingsgevaar wanneer het product onopzettelijk start.
→ Trek de stekker van het product uit het stopcontact voordat u het product aansluit, instelt of transporteert.

Water pompen:

Wanneer de pomp niet via de greep in het waterreservoir kan worden neergelaten, moet de pomp altijd met behulp van een touw in de bron of het waterreservoir worden neergelaten. Minimale dompeldiepte bij ingebruikname, zie 7. TECHNISCHE GEGEVENS.

De pomp moet zodanig worden neergezet, dat de inlaatopeningen bij de zuigvoet niet in z'n geheel of gedeeltelijk door verontreinigingen worden geblokkeerd.

In een vijver dient de pomp bijv. op een baksteen te worden gezet.

1. Dompel de pomp in het waterreservoir.
2. Steek de stekker van de pomp in het stopcontact. *Let op! De pomp begint direct te lopen.*

Automatische modus met vlotterschakelaar [afb. O1]:

Omdat de pomp bij het uitblijven van pompvloeistof automatisch uitschakelt, moet de vlotterschakelaar ③ zich vrij op het wateroppervlak kunnen bewegen.

Instellen van de in- en uitschakelhoogte [afb. O1]:

De maximale inschakelhoogte en minimale uitschakelhoogte (zie 7. TECHNISCHE GEGEVENS) kunnen worden aangepast, door de kabel van de vlotterschakelaar in de vlotterschakelaarvergrendeling te drukken.

- Hoe korter de kabel tussen de vlotterschakelaar ③ en de vergrendeling van de vlotterschakelaar Ⓐ is, des te lager wordt de inschakelhoogte en des te hoger wordt de uitschakelhoogte.

→ Druk de kabel van de vlotterschakelaar ③ in een van de openingen van de vergrendeling van de vlotterschakelaar Ⓐ.

LET OP!
Om ervoor te zorgen dat het in- en uitschakelen van de vlotterschakelaar gewaarborgd is, moet de kabellengte tussen vlotterschakelaar en vlotterschakelaarvergrendeling min. 10 cm bedragen.

Handmatige modus [afb. O2]:

De pomp werkt continu, omdat de vlotterschakelaar wordt overbrugd.

1. Schuif de vlotterschakelaar ③ met de kabel naar beneden op de vergrendeling van de vlotterschakelaar Ⓐ.
2. Plaats de pomp zodanig in het water dat deze stevig staat.
3. Steek de stekker van de pomp in het stopcontact. *Let op! De pomp begint direct te lopen.*

De min. resterende waterhoogte (zie 7. TECHNISCHE GEGEVENS) wordt alleen bereikt in de handmatige modus, omdat de vlotterschakelaar in de automatische modus de pomp al voortijdig uitschakelt.

4. ONDERHOUD

GEVAAR! Lichamelijk letsel!

Verwondingsgevaar wanneer het product onopzettelijk start.

→ **Trek de stekker van het product uit het stopcontact voordat u het product onderhoudt.**

Pomp doorspoelen:

Na het pompen van chloorhoudend water moet de pomp worden doorgespoeld.

1. Pomp lauwwarm water (max. 35 °C) evtl. met toevoeging van een mild reinigingsmiddel (bijv. afwasmiddel), totdat het gepompte water helder is.
2. Voer resten af volgens de richtlijnen van de afvalverwijderingswet.

5. OPBERGEN

Buitenbedrijfstelling:

De pomp is niet vorstbestendig!

Het product moet voor kinderen ontoegankelijk worden bewaard.

1. Trek de stekker van de pomp uit het stopcontact.
2. Draai de pomp op de kop totdat er geen water meer uitloopt.
3. Maak de pomp schoon (zie 4. ONDERHOUD).
4. Bewaar de pomp op een droge, afgesloten en vorstvrije plaats.

Afvoeren:

(conform RL2012/19/EU)

Het product mag niet met het normale huishoudelijke afval worden afgevoerd. Het moet volgens de geldende lokale milieuvoorschriften worden afgevoerd.

BELANGRIJK!

→ Voer het product via uw plaatselijke recyclingverzamelpunt af.

6. STORINGEN VERHELPEN

GEVAAR! Lichamelijk letsel!

Verwondingsgevaar wanneer het product onopzettelijk start.

→ **Trek de stekker van het product uit het stopcontact voordat u storingen in het product verhelpt.**

Zuigvoet en loopwiel reinigen [afb. T1]:

1. Draai de 4 kruiskopschroeven ④ eruit.
2. Trek de zuigvoet ⑤ van de pomp af.
3. Reinig de zuigvoet ⑤ en het loopwiel ⑥ (door deze onderhoudswerkzaamheden vervalt de garantie niet).
4. Plaats de zuigvoet ⑤ weer terug.
5. Draai de 4 kruiskopschroeven ④ weer in.

Een beschadigd loopwiel mag om veiligheidsredenen alleen door de GARDENA servicedienst worden vervangen.

Probleem	Mogelijke oorzaak	Oplossing
Pomp loopt, maar transporteert geen water	Lucht kan niet weg omdat persleiding gesloten is. (Er zitten knikken in drukslang).	→ Open de drukleiding. (bijv. afsluitventiel, aansluitapparaten).
	Luchtbel in zuigvoet.	→ Wacht ca. 60 seconden totdat de pomp zichzelf heeft ontlucht (evt. uit-/inschakelen).
	Aanzuigopening zit verstopt.	→ Reinig de aanzuigopening met een waterstraal.
	Slang zit verstopt.	→ Verwijder de verstopping in de slang.
	Loopwiel is geblokkeerd.	→ Reinig de zuigvoet en het loopwiel.
	Waterhoogte bij ingebruikname onder minimale waterstand.	→ Dompel de pomp dieper onder.

Probleem	Mogelijke oorzaak	Oplossing
Pomp begint niet of stopt plotseling tijdens werking	Thermische veiligheidsschakelaar heeft de pomp uitgeschakeld vanwege oververhitting.	→ Reinig de aanzuigopening. Neem de maximale mediatemperatuur in acht (35 °C).
	Pomp zonder stroom.	→ Controleer de zekeringen en elektrische steekverbindingen.
	Aardlekschakelaar is geactiveerd (lekstroom).	→ Onderbreek de stroomtoevoer naar de pomp en neem contact op met de GARDENA servicedienst.
Pomp loopt, maar doorvoercapaciteit gaat plotseling achteruit	Aanzuigopening zit verstopt.	→ Reinig de aanzuigopening met een waterstraal.
	Slang zit verstopt.	→ Verwijder de verstopping in de slang.

AANWIJZING: Wend u bij andere storingen tot uw GARDENA servicecenter. Reparaties mogen alleen door de GARDENA servicecenters en door speciaalzaken worden uitgevoerd, die door GARDENA zijn goedgekeurd.

nl

7. TECHNISCHE GEGEVENS

Dompelpomp	Eenheid	Waarde (art. 9000)	Waarde (art. 9001)	Waarde (art. 9007)	Waarde (art. 9008)
Nominaal vermogen	W	250	400	250	400
Netspanning	V (AC)	230	230	230	230
Netfrequentie	Hz	50	50	50	50
Max. doorvoercapaciteit	l/h	8200	8600	9200	10.500
Max. druk/ max. opvoerhoogte	bar / m	0,5 5,0	0,55 5,5	0,4 4,0	0,5 5,0
Max. dompeldiepte	m	6	6	6	6
Min./max. inschakelhoogte	cm	23 / 50	23 / 50	26 / 45	26 / 45
Min./max. uitschakelhoogte	cm	7 / 20	7 / 20	11 / 16	11 / 16
Restwaterhoogte	mm	4	4	25	25
Vervuild water met max. korrelgrootte	mm	5	5	25	25
Minimale waterstand bij ingebruikname (ca.)	cm	25	25	50	50
Aansluitkabel	m	10 (H05RN-F)	10 (H05RN-F)	10 (H05RN-F)	10 (H05RN-F)
Gewicht zonder kabels (ca.)	kg	2,55	2,85	2,55	2,9
Max. doorvoervloeistoftemperatuur	°C	35	35	35	35

8. TOEBEHOREN/ONDERDELEN

GARDENA Slangklem	Voor 25 mm (1")-slangen via de aansluit-nippel.	**art. 7193**
GARDENA Slangklem	Voor 38 mm (1 1/2")-slangen via de aansluit-nippel.	**art. 7195**
GARDENA Pomp-aansluitset	Voor 19 mm (3/4")-slangen via het GARDENA steeksysteem.	**art. 1752**
GARDENA Platte slangset	10 m 38 mm (1 1/2")-slang met slangklem	**art. 5005**

9. GARANTIE / SERVICE

nl

9.1 Productregistratie:

Registreer uw product op gardena.com/registration.

9.2 Service:

U vindt de actuele contactgegevens van onze service op de achterzijde en online:

- België:
  https://www.gardena.com/be-fr/c/assistance/contact
- Nederland:
  https://www.gardena.com/nl/c/ondersteuning/contact
- Andere landen:
  https://www.gardena.com/int/support/advice/contact/

GAR_09000-20.960.02_2024-01-29.indb 28 29.01.24 13:37

GARDENA Dränkbar pump för rent vatten/ Dränkbar pump för smutsvatten

1. SÄKERHETSANVISNINGAR 29
2. MONTERING 30
3. HANDHAVANDE 31
4. UNDERHÅLL 31
5. LAGRING 32
6. ÅTGÄRDA FEL 32
7. TEKNISKA DATA 33
8. TILLBEHÖR/RESERVDELAR 33
9. GARANTI/SERVICE 33

Översättning av originalanvisningarna.

Den här produkten kan användas av barn från 8 år och äldre och personer med fysisk, sensorisk eller mental funktionsnedsättning eller bristande erfarenhet och kunskap, om de hålls under uppsikt eller har fått instruktioner om säker användning av produkten och förstår farorna som kan uppstå från användningen. Barn får inte leka med produkten. Rengöring och användarunderhåll får inte genomföras av barn utan uppsikt. Vi rekommenderar att produkten används av ungdomar över 16 år. Använd aldrig produkten när du är trött, sjuk eller påverkad av alkohol, droger eller medicin.

Avsedd användning:

GARDENA Dränkbar pump är avsedd för dränering vid översvämningar men även för om- och utpumpning av behållare, för att ta upp vatten från brunnar och schakt, för dränering av båtar och yachter, samt för tidsbegränsad vattensyresättning och -cirkulering och för att pumpa klorhaltigt vatten i privata villa- och hobbyträdgårdar.

Pumpvätskor:

Med GARDENA dränkbar pump får endast vatten pumpas.

Pumpen är dränkbar (vattentätt inkapslad) och skall sänkas ned i vattnet (max. dränkdjup se 7. TEKNISKA DATA).

Produkten är lämpad för att pumpa följande vätskor:

- **Dränkbar pump för rent vatten:** rent till lätt smutsigt vatten med en max. partikelstorlek på 5 mm.
- **Dränkbar pump för smutsvatten:** smutsigt vatten med en max. partikelstorlek på 25 mm.

Produkten är inte konstruerad för långtidsanvändning (kontinuerlig cirkulationsdrift).

FARA! Kroppsskada!

→ **Ej tillåtet att pumpa saltvatten, frätande, lätt antändbara eller explosiva ämnen (t. ex. bensin, petroleum, nitroförtunning), oljor, eldningsolja och livsmedel.**

1. SÄKERHETSANVISNINGAR

VIKTIGT!
Läs noggrant bruksanvisningen och spara den för senare bruk.

Symboler på produkten:

Läs bruksanvisningen.

Allmänna säkerhetsanvisningar

Elsäkerhet

FARA! Elektrisk stöt!
Skaderisk genom elektrisk ström.

→ **Produkten måste matas med ström via en jordfelsbrytare (RCD) med en nominell utlösningsström på högst 30 mA.**

FARA! Skaderisk!
Skaderisk genom elektrisk ström.

→ **Frånskilj produkten från nätet innan du underhåller eller byter ut delar. Uttaget måste då vara inom synhåll.**

Säker drift

Vattentemperaturen får inte överskrida 35 °C.

Pumpen får inte användas om det finns personer i vattnet.

Vätskan kan förorenas genom att smörjmedel läcker ut.

Håll utomstående borta från vattnet.

Använd endast pumpen med vinkelanslutningen.

Kretsbrytare

Termiskt överbelastningsskydd:
Vid överbelastning stängs pumpen av genom det inbyggda termiska motorskyddet. När motorn har svalnat tillräckligt är pumpen klar för drift igen.

SV

Automatisk luftning

Den här pumpen har en luftningsventil som åtgärdar en eventuell luftficka i pumpen. Beroende på funktionen kan en liten mängd vatten komma ut på sidan av höljet.

Extra säkerhetsanvisningar

Elsäkerhet

FARA! Hjärtstillestånd!

Den här produkten skapar ett elektromagnetiskt fält under driften. Det här fältet kan under vissa omständigheter påverka funktionssättet för aktiva eller passiva medicinska implantat. För att utesluta faran från situationer som kan leda till allvarliga eller dödliga skador, bör personer med ett medicinskt implantat konsultera läkare och tillverkaren av implantatet innan den här produkten används.

Kabel

Om förlängningskablar används måste de uppfylla en minsta area enligt följande tabell:

Spänning	Kabellängd	Area
230 – 240 V/50 Hz	Upp till 20 m	1,5 mm^2
230 – 240 V/50 Hz	20 – 50 m	2,5 mm^2

FARA! Elektrisk stöt!

Genom en avskuren nätkontakt kan fukt tränga in via nätkabeln i elsystemet och leda till kortslutning.

→ **Skär därför inte av nätkontakten (t. ex. för att dra genom en vägg).**

→ Dra inte i nätkabeln när Du ska dra ur stickkontakten.

→ Om nätkabeln till produkten skadas måste den bytas ut av tillverkaren eller tillverkarens kundtjänst eller någon person med liknande kvalifikationer för att undvika faror.

Nätkontakter och kopplingar skall vara strilsäkra.

De elektriska anslutningarna får inte sänkas ned i vattnet.

Skydda nätkontakten och nätanslutningen från värme, olja och vassa kanter.

Observera nätspänningen. Uppgifterna på typskylten måste överensstämma med nätuppgifterna.

Pumpens kontakt måste alltid vara utdragen när man är i en simbassäng eller berör vattenytan.

Elkabeln får inte användas för att montera eller transportera pumpen.

För att lyfta eller flytta pumpen används lyftlinan.

Kontrollera med jämna mellanrum anslutningskabeln.

Innan pumpen tas i bruk skall man alltid göra en visuell kontroll (särskilt vad gäller nätkabeln och nätkontakten).

Defekta pumpar får inte användas. Skicka alltid defekta pumpar till GARDENA Service för kontroll.

Monteringsanvisning: Dra åt alla skruvar för hand igen.

Se till att alla delar är fastskruvade innan pumpen används efter underhållet.

Används våra pumpar med en generator ska generatortillverkarens varningsinformation följas.

Personlig säkerhet

FARA! Kvävningsfara!

Mindre delar kan lätt sväljas. Plastpåsar innebär kvävningsfara för små barn. Håll små barn borta under monteringen.

Beakta minimivattennivån enligt pumpuppgifterna.

Låt inte pumpen vara i gång mer än 10 minuter med stängd trycksida.

Sand och andra föroreningar i vattnet sliter på pumpen och nedsätter kapaciteten.

Flottörbrytaren får endast användas utanför vattnet.

Slangen får inte dras bort under driften.

Låt pumpen svalna innan fel åtgärdas.

Pumpen får inte användas utan den monterade vinkelanslutningen.

2. MONTERING

FARA! Kroppsskada!

Skaderisk om produkten startar oavsiktligt.

→ **Frånskilj produkten från strömförsörjningen innan produkten monteras.**

Skruva in vinkelanslutningen i pumpen [bild A1]:

FARA! Kroppsskada!

Skärskada genom löphjulet.

→ **Använd endast pumpen med vinkelanslutningen.**

→ Skruva in vinkelanslutningen ① medurs i pumpen.

Slangen kan anslutas via pumpanslutningen ① och anslutningsnippeln ② [25 mm (1") och 38 mm (1 1/2")] eller via GARDENA snabbkontaktsystem [13 mm (1/2")/ 16 mm (5/8")/ 19 mm (3/4")]. Används en 38 mm (1 1/2")-slang har pumpen maximal pumpeffekt.

Ansluta slangen via anslutningsnippeln [bild A2/A3/A4]:

Via anslutningsnippeln ② kan 25 mm (1")- och 38 mm (1 1/2")-slangar anslutas.

Slangens diameter	25 mm (1")	38 mm (1 1/2")
GARDENA Slangclip	**art. 7193**	**art. 7195**
Slangkoppling [bild A2]	Ta inte bort någon nippel **[bild A3]**.	Ta av nippeln vid ⓑ **[bild A4]**.

Slangar med diameter 25 mm (1") och 38 mm (1 1/2") som ansluts via anslutningsnippeln ② måste till exempel fästas med en **GARDENA slangclip, art. 7193/7195.**

1. Skruva in vinkelanslutningen i pumpen.
2. Skruva på anslutningsnippeln ② på pumpanslutningen ①. (Vid 38 mm (1 1/2")-slangar ta först bort anslutningsnippeln ② i spåret vid ⓑ.)
3. Skjut slangen på anslutningsnippeln ② och fäst den t. ex. med en **GARDENA slangklämma art. 7193/7195.**

Ansluta slangen via GARDENA kopplingssystem [bild A5]:

Vi rekommenderar att ej mindre slangdiameter än 19 mm (3/4") används eftersom annars kapaciteten begränsas.

Slangens diameter	Pumpanslutning	
19 mm (3/4")	**GARDENA Pumpanslutningsset**	**art. 1752**

→ Anslut slangen via motsvarande GARDENA snabbkontaktsystem.

SV

3. HANDHAVANDE

FARA! Kroppsskada!
Skaderisk om produkten startar oavsiktligt.
→ **Frånskilj produkten från strömförsörjningen innan du ansluter, ställer in eller transporterar produkten.**

Pumpa vatten:

Om pumpen inte kan sänkas ner med handtaget i vattenreservoaren, måste pumpen alltid sänkas ner med en lina i brunnen eller vattenreservoaren. Minsta dränkdjup vid idrifttagning se 7. TEKNISKA DATA.

Pumpen måste ställas upp så att inloppsöppningarna i sugfoten inte blockeras helt eller delvis genom föroreningar.

I en damm bör pumpen ställas på t. ex. en tegelsten.

1. Sänk ner pumpen i vattenreservoaren.
2. Anslut pumpen till strömförsörjningen.
   Fara! Pumpen startar direkt.

Automatisk drift med flottörbrytare [bild O1]:

För att pumpen skall stängas av automatiskt om det inte finns någon vätska att mata, måste flottörbrytaren ③ kunna röra sig fritt på vattenytan.

Inställning av vattenstånd [bild O1]:

Den maximala startnivån och minimala stoppnivån (se 7. TEKNISKA DATA) kan anpassas genom att kabeln till flottörbrytaren trycks in i flottörbrytarlåsningen.

- Ju kortare kabeln är mellan flottörbrytaren ③ och flottörbrytarens låsning Ⓐ desto lägre blir startnivån och desto högre blir stoppnivån.

→ Tryck in kabeln för flottörbrytaren ③ i någon av öppningarna för flottörbrytarlåsningen Ⓐ.

FARA!
För att till- och frånkoppling av flottörbrytaren skall garanteras måste kabellängden mellan flottörbrytare och flottörbrytarlåsning vara min. 10 cm.

Manuell drift [bild O2]:

Pumpen är i drift hela tiden eftersom flottörbrytaren förbikopplas.

1. Skjut flottörbrytaren ③ med kabeln nedåt på flottörbrytarlåsningen Ⓐ.
2. Ställ upp pumpen i vattnet så den står säkert.
3. Anslut pumpen till strömförsörjningen.
   Fara! Pumpen startar direkt.

Den minsta restvattenhöjden (se 7. TEKNISKA DATA) uppnås endast med manuell drift eftersom flottörbrytaren stoppar pumpen innan vid automatisk drift.

4. UNDERHÅLL

FARA! Kroppsskada!
Skaderisk om produkten startar oavsiktligt.
→ **Frånskilj produkten från strömförsörjningen innan produkten underhålls.**

Spola igenom pumpen:

Efter att klorhaltigt vatten har pumpats måste pumpen spolas igenom.

1. Pumpa ljummet vatten (max. 35 °C) ev. med tillsatt milt rengöringsmedel (t. ex. diskmedel) tills det pumpade vattnet är klart.
2. Avfallshantera resterna enligt lagstiftningen för avfallshantering.

5. LAGRING

Urdrifttagning:

Pumpen är inte frostsäker!

Produkten måste förvaras utom räckhåll för barn.

1. Frånskilj pumpen från strömförsörjningen.
2. Vänd pumpen upp och ner tills inget vatten rinner ut längre.
3. Rengör pumpen (se 4. UNDERHÅLL).
4. Förvara pumpen på ett torrt, stängt och frostsäkert ställe.

Avfallshantering:

(enligt direktiv 2012/19/EU)

Produkten får inte kastas som vanligt hushållsavfall. Den måste avfallshanteras enligt de gällande lokala miljöföreskrifterna.

VIKTIGT!

→ Avfallshantera din produkt hos kommunens återvinningscentral.

6. ÅTGÄRDA FEL

FARA! Kroppsskada!

Skaderisk om produkten startar oavsiktligt.

→ Frånskilj produkten från strömförsörjningen innan du åtgärdar felet på produkten.

Rengöra sugfot och löphjul [bild T1]:

1. Skruva ut de 4 krysspårskruvarna ④.
2. Dra bort sugfoten ⑤ från pumpen.
3. Rengör sugfoten ⑤ och löphjulet ⑥ (garantin upphör ej att gälla genom de här underhållsarbetena).
4. Sätt på sugfoten ⑤ igen.
5. Skruva i de 4 krysspårskruvarna ④ igen.

Ett skadat löphjul får av säkerhetsskäl endast bytas ut av GARDENA service.

Problem	Möjlig orsak	Åtgärd
Pumpen går men matar inget vatten	Ingen luft kan strömma ut, efter som tryckledningen är stängd. (Tryckslangen är ev. bockad).	→ Öppna tryckledningen (t. ex. spärrventil, spridnings-utrustning).
	Luftkudde i sugfoten.	→ Vänta ca. 60 sekunder tills pumpen har luftat sig själv (koppla ev. på och av).
	Sugöppningen är igensatt.	→ Rengör sugöppningen med en vattenstråle.
	Slangen är igensatt.	→ Ta bort igensättningen i slangen.
	Löphjulet är blockerat.	→ Rengör sugfoten och löphjulet.
	Vattenytan ligger under lägsta vatten-nivå när pumpen tas i bruk.	→ Sänk ner pumpen djupare.
Pumpen startar inte eller stannar plötsligt under användningen	Det termiska överbelastningsskyddet har stängt av pumpen pga. överhett-ning.	→ Rengör sugöppningen. Beakta den maximala mediumtemperaturen (35 °C).
	Pump utan ström.	→ Kontrollera säkringarna och elektriska kontaktanslutningar.
	Jordfelsbrytaren har löst ut (felström).	→ Frånskilj pumpen för strömförsörj-ningen och kontakta GARDENA service.
Pumpen fungerar men pump-effekten avtar plötsligt	Sugöppningen är igensatt.	→ Rengör sugöppningen med en vattenstråle.
	Slangen är igensatt.	→ Ta bort igensättningen i slangen.

OBSERVERA:
Kontakta ditt GARDENA servicecenter vid andra störningar. Reparationer får endast utföras av GARDENA servicecentren och av fackhandel som är auktoriserad av GARDENA.

7. TEKNISKA DATA

Dränkbar pump	Enhet	Värde (art. 9000)	Värde (art. 9001)	Värde (art. 9007)	Värde (art. 9008)
Märkeffekt	W	250	400	250	400
Nätspänning	V (AC)	230	230	230	230
Nätfrekvens	Hz	50	50	50	50
Max. pumpmängd	l/h	8200	8600	9200	10.500
Max. tryck/ max. pumpnivå	bar / m	0,5 5,0	0,55 5,5	0,4 4,0	0,5 5,0
Max. sänkdjup	m	6	6	6	6
Min./max. startnivå	cm	23 / 50	23 / 50	26 / 45	26 / 45
Min./max. stoppnivå	cm	7 / 20	7 / 20	11 / 16	11 / 16
Restvattenhöjd	mm	4	4	25	25
Smutsigt vatten med max. partikelstorlek	mm	5	5	25	25
Lägsta vattennivå vid drifttagning (ca.)	cm	25	25	50	50
Strömkabel	m	10 (H05RN-F)	10 (H05RN-F)	10 (H05RN-F)	10 (H05RN-F)
Vikt utan sladd (ca.)	kg	2,55	2,85	2,55	2,9
Max. vätsketemperatur	°C	35	35	35	35

8. TILLBEHÖR/RESERVDELAR

GARDENA Slangklämma	För 25 mm (1")-slangar via anslutningsnippeln.	**art. 7193**
GARDENA Slangklämma	För 38 mm (1 1/2")-slangar via anslutningsnippeln.	**art. 7195**
GARDENA Pumpanslutningsset	För 19 mm (3/4")-slangar via GARDENA kopplingssystem.	**art. 1752**
GARDENA Flatslangsats	10 m 38 mm (1 1/2")-slang med slangklämma.	**art. 5005**

9. GARANTI/SERVICE

9.1 Produktregistrering:

Registrera din produkt på gardena.com/registration.

9.2 Service:

Aktuella kontaktuppgifter för vår tjänst finns på baksidan och online:

- Sverige: https://www.gardena.com/se/support/radgivning/kontakt/

GARDENA Rentvands-dykpumpe/ Spildevands-dykpumpe

1. SIKKERHEDSANVISNINGER 34
2. MONTERING 35
3. BETJENING 36
4. VEDLIGEHOLDELSE 36
5. OPBEVARING 37
6. FEJLAFHJÆLPNING 37
7. TEKNISKE DATA 38
8. TILBEHØR/RESERVEDELE 38
9. GARANTI/SERVICE 38

da

Oversættelse af den originale vejledning.

Dette produkt må godt bruges af børn fra og med 8 år, samt af personer med nedsatte fysiske, sensoriske eller mentale evner eller manglende erfaring og viden under forudsætning af, at de vejledes i brugen af apparatet og instrueres i de risici, der er forbundet dermed. Desuden må de kun bruge apparatet under opsyn. Børn må ikke lege med produktet. Rengøring og vedligeholdelse må kun gennemføres af børn, hvis de er under opsyn. Vi anbefaler, at produktet ikke anvendes af unge under 16 år. Du må aldrig bruge produktet, når du er træt, syg eller under indflydelse af alkohol, euforiserende stoffer eller medicin.

Tilsigtet anvendelse:

GARDENA Dykpumpen er beregnet til dræning ved oversvømmelser men også til om- og udpumpning af beholdere, til vandudtagning fra brønde og skakte, til dræning af både og yachter samt til tidsmæssigt begrænset vandventilation og -cirkulation og til pumpning af klorholdigt vand i private haver og kolonihaver.

Væsker, der må pumpes:

Der må kun pumpes vand med GARDENA dykpumpen.

Pumpen må være anbragt under vandoverfladen (vandtæt indkapsling) og den dykkes ned i vandet (maks. dykkedybde, se 7. TEKNISKE DATA).

Produktet egner sig til pumpning af følgende væsker:

- **Rentvands-dykpumpe:** rent til tilsmudset vand med en maks. partikeldiameter på 5 mm.
- **Spildevands-dykpumpe:** tilsmudset vand med en maks. partikeldiameter på 25 mm.

Produktet er ikke egnet til langtidsbrug (kontinuerlig cirkulationsdrift).

FARE! Legemsbeskadigelse!

→ **Pumpen må ikke anvendes til:**
Saltvand, ætsende, let brændbare eller eksplosive stoffer (f. eks. benzin, petroleum, nitrofortynding), olier, brændselsolie og levnedsmidler.

1. SIKKERHEDSANVISNINGER

VIGTIGT!
Læs brugsanvisningen omhyggeligt, og opbevar den i nærheden til senere brug.

Symboler på produktet:

Læs brugsvejledningen.

Generelle sikkerhedshenvisninger

Elektrisk sikkerhed

FARE! Elektrisk stød!
Fare for personskader pga. elektrisk strøm.

→ **Produktet skal forsynes med strøm via et FI-relæ (RCD) med en nominel brydestrøm på højst 30 mA.**

FARE! Fare for kvæstelser!
Fare for personskader pga. elektrisk strøm.

→ **Afbryd produktet fra nettet, før du vedligeholder eller udskifter dele. Derved skal stikdåsen befinde sig i dit synsfelt.**

Sikker drift

Vandtemperaturen må ikke overskride 35 °C.

Pumpen må ikke anvendes, når der er personer i vandet.

Væsken kan blive forurenet af smøremidler, der siver ud.

Hold andre personer væk fra vandet.

Anvend kun pumpen med vinkelstykket.

Sikkerhedsafbryder

Termo-sikkerhedsafbryder:
Ved overbelastning frakobles pumpen på grund af det integrerede termiske motorværn. Når motoren er blevet tilstrækkeligt afkølet, er pumpen klar til brug igen.

Automatisk udluftning

Denne pumpe er udstyret med en udluftningsventil, som fjerner en eventuelt eksisterende luftansamling i pumpen. Afhængigt af funktionen kan der sive vand ud i siden af huset.

Yderligere sikkerhedshenvisninger

Elektrisk sikkerhed

FARE! Hjertestop!

Produktet opretter et elektromagnetisk felt under driften. Dette felt kan under bestemte betingelser have indflydelse på funktionen af aktive eller passive medicinske implantater. For at udelukke livsfarlige situationer, der kan medføre alvorlige kvæstelser med døden til følge, bør personer med et medicinsk implantat sætte sig i forbindelse med en læge eller implantatets producent, inden dette produkt anvendes.

Ledning

Ved brug af forlængerledninger skal disse mindst svare til det laveste tilladte tværsnit i følgende tabel:

Spænding	Kabellængde	Tværsnit
230 – 240 V/50 Hz	Op til 20 m	1,5 mm^2
230 – 240 V/50 Hz	20 – 50 m	2,5 mm^2

FARE! Elektrisk stød!

Gennem et netstik, som er klippet af, kan fugt trænge ind gennem tilslutningskablet og ind i det elektriske område og herved medføre en kortslutning.

→ **Klip under ingen omstændigheder netstikket af (f. eks. for at føre ledningen igennem en væg).**

→ Træk ikke stikket ud af stikkontakten i kablet, men hold fast i stikket.

→ Hvis netledningen til dette produkt går i stykker, skal den udskiftes af producenten, kundeservice eller en anden kvalificeret person, for at undgå farer.

Strømstik og stikforbindelser skal være beskyttede imod stænkvand.

Sørg for, at de elektriske stikforbindelser er anbragt på steder, som ikke kan oversvømmes.

Beskyt strømstikket og strømkablet imod varme, olie og skarpe kanter.

Tag hensyn til netspændingen. Oplysningerne på typeskiltet skal svare til el-nettets data.

Pumpens netstik skal altid trækkes ud, før nogen træder ned i svømmebassinet eller berører vandets overflade.

Strømkablet må ikke bruges til at fastgøre pumpen eller til at transportere den.

Til neddykning hhv. løftning og sikring af pumpen skal fikseringstovet anvendes.

Kontroller regelmæssigt tilslutningsledningen.

Inden pumpen tages i brug skal der altid foretages en visuel kontrol (især med hensyn til strømkabel og strømstik).

En beskadiget pumpe må ikke benyttes. En beskadiget pumpe skal altid kontrolleres af GARDENA service.

Montagevejledning: Stram alle skruer igen.

Kontrollér før brug og efter vedligeholdelse, at alle dele er skruet på.

Hvis vores pumper anvendes med en generator, skal generatorproducentens advarselshenvisninger overholdes.

Personlig sikkerhed

FARE! Fare for kvælning!

Små dele kan nemt sluges. Der er risiko for, at små børn kan blive kvalt i polyposen. Hold små børn på afstand under monteringen.

Overhold minimumvandstanden i henhold til de Tekniske Data for pumpen.

Lad pumpen ikke køre i mere end 10 minutter mod en lukket trykside.

Sand og andet slibende materiale medfører hurtigere slitage og reducering af pumpens ydeevne.

Flydestoppet må kun betjenes uden for vandet.

Slangen må ikke trækkes af under anvendelsen.

Lad pumpen afkøle, før du afhjælper fejl.

Pumpen må ikke bruges uden det monterede vinkelstykke.

2. MONTERING

FARE! Legemsbeskadigelse!

Risiko for tilskadekomst, såfremt produktet starter utilsigtet.

→ **Afbryd produktet fra strømforsyningen, før du monterer produktet.**

Skru vinkelstykket ind i pumpen [fig. A1]:

FARE! Legemsbeskadigelse!

Snitlæsion på grund af hjul.

→ **Anvend kun pumpen med vinkelstykket.**

→ Skru vinkelstykket ① med uret og ind i pumpen.

Slangen kan tilsluttes ved hjælp af pumpetilslutningen ① og tilslutningsnippelen ② [25 mm (1") og 38 mm (1 1/2")] eller ved hjælp af GARDENA-stiksystemet [13 mm (1/2")/ 16 mm (5/8")/ 19 mm (3/4")]. Anvendes en 38 mm (1 1/2")-slange, opnås den maksimale pumpeydelse for pumpen.

Tilslutning af slange via tilslutningsnippelen [fig. A2/A3/A4]:

Ved hjælp af tilslutningsnippelen ② kan 25 mm (1")- og 38 mm (1 1/2")-slanger tilsluttes.

Slangediameter	25 mm (1")	38 mm (1 1/2")
GARDENA slangespændebånd	**Varenr. 7193**	**Varenr. 7195**
Slangeforbindelse [fig. A2]	Fjern ikke nippelen **[fig. A3]**.	Fjern nippel ved ⓑ **[fig. A4]**.

25 mm (1")- og 38 mm (1 1/2")-slanger, som tilsluttes ved hjælp af tilslutningsnippelen ②, skal f. eks. fastgøres med et **GARDENA slangespændebånd varenr. 7193/7195**.

1. Skru vinkelstykket ind i pumpen.
2. Skru tilslutningsnippelen ② på pumpetilslutningen ①. (Adskil først tilslutningsnippelen ② ved 38 mm (1 1/2")-slanger i noten ved ⓑ).
3. Skub slangen på tilslutningsnippelen ②, og fastgør den f. eks. med et **GARDENA slangespændebånd varenr. 7193/7195.**

Tilslutning af slange via GARDENA koblingssæt [fig. A5]:

Vi anbefaler, at du ikke bruger slanger med en diameter under 19 mm (3/4"), da pumpeydelse ellers falder.

Slangediameter	Pumpetilslutning	
19 mm (3/4")	**GARDENA Pumpetilslutningssæt**	**Varenr. 1752**

→ Tilslut slangen ved hjælp af det pågældende GARDENA stiksystem.

3. BETJENING

FARE! Legemsbeskadigelse!

Risiko for tilskadekomst, såfremt produktet starter utilsigtet.

→ **Afbryd produktet fra strømforsyningen, før du tilslutter, indstiller eller transporterer produktet.**

Pump vand:

Hvis pumpen ikke kan neddykkes i vandreservoiret via grebet, skal pumpen altid nedsænkes i brønden eller i vandreservoiret ved hjælp af et reb. Minimumneddykningsdybde ved idrifttagning se 7. TEKNISKE DATA.

Pumpen skal opstilles således, at indgangsåbningerne på sugefoden ikke blokeres helt eller delvist af forurening.

Pumpen skal f. eks. stilles på en teglsten i dammen.

1. Nedsænk pumpen i vandreservoiret.
2. Forbind pumpen med strømforsyningen. *Bemærk! Pumpen starter straks.*

Automatisk drift med flydestop [fig. O1]:

Flydeafbryderen ③ skal kunne bevæge sig frit på vandoverfladen, så pumpen kan slukke automatisk, når der ikke er mere væske til at blive pumpet ud.

Indstilling af ind- og frakoblingshøjden [fig. O1]:

Den maksimale tændehøjde og minimale slukkehøjde (se 7. TEKNISKE DATA) kan tilpasses, idet flydestoppets kabel trykkes ind i flydestoplåsen.

- Jo kortere kablet er mellem flydestoppet ③ og flydestoplåsen Ⓐ, desto laverede bliver tændehøjden og slukkehøjden.

→ Tryk flydestoppets kabel ③ ind i en af åbningerne på flydestoplåsen Ⓐ.

BEMÆRK!

For at garantere en tænding og slukning af flydestoppet, skal kabellængden mellem flydestoppet og flydestoplåsen være min. 10 cm.

Manuel drift [fig. O2]:

Pumpen er i konstant drift, da flydestoppet brokobles.

1. Skub flydestoppet ③ med kablet nedad i flydestoplåsen Ⓐ.
2. Stil pumpen, så den står stabilt i vandet.
3. Forbind pumpen med strømforsyningen. *Bemærk! Pumpen starter straks.*

Min. restvandshøjden (se 7. TEKNISKE DATA) nås kun i manuel drift, da flydestoppet frakobler tidligt i automatisk drift.

4. VEDLIGEHOLDELSE

FARE! Legemsbeskadigelse!

Risiko for tilskadekomst, såfremt produktet starter utilsigtet.

→ **Afbryd produktet fra strømforsyningen, før du vedligeholder produktet.**

Skyl pumpen igennem:

Efter at der er pumpet klorholdigt vand op, skal pumpen skylles igennem.

1. Pump lunkent vand (maks. 35 °C), tilsæt evt. et mildt rengøringsmiddel (f.eks. skyllemiddel), indtil det pumpede vand er klart.
2. Bortskaf resterne efter retningslinjerne i loven om bortskaffelse af affald.

5. OPBEVARING

Afbrydelse af brugen:

Pumpen er ikke frostsikker!

Produktet skal opbevares utilgængeligt for børn.

1. Afbryd pumpen fra strømforsyningen.
2. Vend pumpen på hovedet, indtil der ikke løber vand ud mere.
3. Rens pumpen (se 4. VEDLIGEHOLDELSE).
4. Opbevar pumpen på et tørt, lukket og frostsikkert sted.

Bortskaffelse:

(iht. Dir. 2012/19/EU)

Produktet må ikke bortskaffes via normalt husholdningsaffald. Det skal bortskaffes iht. de gældende lokale miljøforskrifter.

VIGTIGT!

→ Bring produktet hen til en miljøstation i nærheden.

da

6. FEJLAFHJÆLPNING

FARE! Legemsbeskadigelse!

Risiko for tilskadekomst, såfremt produktet starter utilsigtet.

→ **Afbryd produktet fra strømforsyningen, før du udbedrer fejl i produktet.**

Rengøring af sugefoden og hjulet [fig. T1]:

1. Skru de 4 krydskærv-skruer ④ ud.
2. Træk sugefoden ⑤ af pumpen.
3. Rengør sugefoden ⑤ og hjulet ⑥ (dette vedligeholdelsesarbejde sørger for, at garantien ikke udløber).
4. Sæt sugefoden ⑤ på igen.
5. Skru de 4 krydskærv-skruer ④ på igen.

Kun GARDENA Service må udskifte et beskadiget hjul af sikkerhedsårsager.

Problem	Mulig årsag	Afhjælpning
Pumpe kører, men pumper ikke vand	Luft kan ikke slippe ud, fordi trykledningen er lukket. (Evt. bøjet trykslange).	→ Åbn trykledningen. (f. eks. lukkeventil, leveringsenheder).
	Luftboble i sugefoden.	→ Vent ca. 60 sekunder, indtil pumpen er udluftet automatisk (evt. fra-/tilkobl).
	Indsugningsåbningen er tilstoppet.	→ Rengør indsugningsåbningen med en vandstråle.
	Slange er tilstoppet.	→ Fjern tilstopningen i slangen.
	Hjulet er blokeret.	→ Rengør sugefoden og hjulet.
	Vandstand ved ibrugtagning under minimumsniveau.	→ Neddyk pumpen dybere.
Pumpen starter ikke eller den standser pludseligt i drift	Den termiske overbelastnings-beskyttelse har frakoblet pumpen på grund af overophedning.	→ Rengør indsugningsåbningen. Overhold den maksimale medie-temperatur (35 °C).
	Pumpe uden strøm.	→ Kontrollér sikringerne og de elektriske stikforbindelser.
	RCD-kontakten er udløst (fejlstrøm).	→ Afbryd pumpen fra strømforsyningen, og kontakt GARDENA Service.
Pumpen kører, men pumpeydelsen falder pludseligt	Indsugningsåbningen er tilstoppet.	→ Rengør indsugningsåbningen med en vandstråle.
	Slange er tilstoppet.	→ Fjern tilstopningen i slangen.

BEMÆRK:

Henvend dig til dit GARDENA Servicecenter i tilfælde af andre fejl. Reparationer må kun udføres af GARDENA Servicecentrene eller af forhandlere, som er autoriseret af GARDENA.

da

7. TEKNISKE DATA

Dykpumpe	Enhed	Værdi (Varenr. 9000)	Værdi (Varenr. 9001)	Værdi (Varenr. 9007)	Værdi (Varenr. 9008)
Nominel styrke	W	250	400	250	400
Netspænding	V (AC)	230	230	230	230
Netfrekvens	Hz	50	50	50	50
Maks. transportmængde	l/h	8200	8600	9200	10.500
Maks. tryk/ maks. leveringshøjde	bar / m	0,5 5,0	0,55 5,5	0,4 4,0	0,5 5,0
Maks. nedsænkningsdybde	m	6	6	6	6
Min./maks. tændehøjde	cm	23 / 50	23 / 50	26 / 45	26 / 45
Min./maks. slukkehøjde	cm	7 / 20	7 / 20	11 / 16	11 / 16
Restvandshøjde	mm	4	4	25	25
Tilsmudset vand med maks. partikeldiameter	mm	5	5	25	25
Mindste vandstand ved idriftsættelse (ca.)	cm	25	25	50	50
Tilslutningsledning	m	10 (H05RN-F)	10 (H05RN-F)	10 (H05RN-F)	10 (H05RN-F)
Vægt uden ledning (ca.)	kg	2,55	2,85	2,55	2,9
Maks. medietemperatur	°C	35	35	35	35

8. TILBEHØR/RESERVEDELE

GARDENA Slangespændebånd	Til 25 mm (1")-slanger via tilslutningsnippelen.	**Varenr. 7193**
GARDENA Slangespændebånd	Til 38 mm (1 1/2")-slanger via tilslutningsnippelen.	**Varenr. 7195**
GARDENA Pumpetilslutningssæt	Til 19 mm (3/4")-slanger via GARDENA koblingssystemet.	**Varenr. 1752**
GARDENA Fladslangesæt	10 m 38 mm (1 1/2")-slange med slangeklemme.	**Varenr. 5005**

9. GARANTI/SERVICE

9.1 Produktregistrering:

Registrer dit produkt på gardena.com/registration.

9.2 Service:

Du kan finde de aktuelle kontaktoplysninger for vores tjeneste på bagsiden og online:

- Danmark: https://www.gardena.com/dk/support/support/kontakt/
- Island: https://www.gardena.com/int/support/advice/contact/

GARDENA Puhtaan veden uppopumppu/ Likaveden uppopumppu

1. TURVAOHJEET 39
2. KOKOONPANO 40
3. KÄYTTÖ 41
4. HUOLTO 42
5. SÄILYTYS 42
6. VIKOJEN KORJAUS 42
7. TEKNISET TIEDOT 43
8. LISÄVARUSTEET/VARAOSAT 43
9. TAKUU/HUOLTOPALVELU 44

Alkuperäisohjeen käännös.

Tätä tuotetta saavat käyttää yli 8-vuotiaat lapset sekä henkilöt, joilla on alentunut fyysinen, aistinvarainen tai psyykkinen toimintakyky tai puutteelliset tiedot, kun heitä tällöin valvotaan tai kun he ovat saaneet tuotteen turvallista käyttöä koskevat ohjeet ja ymmärtävät käyttöön liittyvät vaarat. Lapset eivät saa leikkiä tuotteen kanssa. Lapset eivät saa ilman valvontaa tehdä laitteen puhdistusta eikä käyttäjän tehtäviin kuuluvaa huoltoa. Suosittelemme, että tuotetta käyttävät vasta yli 16-vuotiaat. Älä koskaan käytä tuotetta väsyneenä, sairaana tai alkoholin, huumeiden tai lääkkeiden vaikutuksen alaisena.

Määräystenmukainen käyttö:

GARDENA-Uppopumppu on tarkoitettu tulvavesien vedenpoistoon sekä myös säiliöiden tyhjentämiseen, pumppaukseen toiseen säiliöön, vedenottoon lähteistä ja kaivoista, veneiden ja huvialusten vedenpoistoon sekä ajallisesti rajoitettuun veden kaasuttamiseen ja kiertämiseen ja klooria sisältävän veden pumppaukseen yksityisissä kodin ja harrastuspuutarhoissa.

Kuljetettavat nesteet:

GARDENA-uppopumpulla saa kuljettaa ainoastaan vettä.

Pumppu on kokonaan upotettavissa (vedenpitävästi koteloitu) ja se upotetaan veteen (maks. upotussyvyys katso 7. TEKNISET TIEDOT).

Tuote soveltuu seuraavien nesteiden pumppaukseen:

- **Puhtaan veden uppopumppu:** puhdas tai hieman likaantunut vesi, jonka suurin sallittu raekoko on 5 mm.
- **Likaveden uppopumppu:** likaantunut vesi, jonka suurin sallittu raekoko on 25 mm.

Tuote ei sovellu pitkäaikaiseen käyttöön (jatkuva kierrätyskäyttö).

VAARA! Henkilövammat!

→ **Pumppauksessa kiellettyjä nesteitä ovat suolavesi, syövyttävät nesteet, helposti syttyvät tai räjähdysalttiit aineet (esim. bensiini, raakaöljy, nitrotinneri), öljyt, polttoöljy ja elintarvikkeet.**

1. TURVAOHJEET

TÄRKEÄÄ!
Lue käyttöohje huolellisesti ja säilytä se myöhempää tarvetta varten.

Tuotteessa olevat merkit:

Lue käyttöohje.

Yleiset turvaohjeet

Sähköturvallisuus

VAARA! Sähköisku!
Loukkaantumisvaara sähkövirrasta.

→ **Virta on syötettävä tuotteeseen vikavirtasuojakytkimellä (vvsk), jonka nimellinen laukaisuvirta on enintään 30 mA.**

VAARA! Loukkaantumisvaara!
Loukkaantumisvaara sähkövirrasta.

→ **Irrota tuote verkosta ennen huoltotöitä tai osien vaihtamista. Pistorasian on tällöin aina oltava näkymäetäisyydellä.**

Turvallinen käyttö

Veden lämpötila ei saa olla yli 35 °C.

Pumppua ei saa käyttää, jos vedessä on ihmisiä.

Nesteen likaantuminen voi johtua voiteluaineiden valumisesta ulos.

Pidä asiattomat henkilöt kaukana vedestä.

Käytä pumppua ainoastaan kulmakappaleella.

fi

Suojakytkin

Lämpösuojakytkin:
Ylikuormituksessa ylikuumenemiselta suojaava, sisäänrakennettu moottorinsuojakytkin kytkee pumpun pois päältä. Pumppu on jälleen käyttövalmis, kun moottori on jäähtynyt riittävästi.

Automaattinen ilmanpoisto

Tämä pumppu on varustettu ilmanpoistoventtiilillä, joka poistaa mahdollisen ilmakuplan pumpusta. Toiminnallisista syistä kotelon sivusta voi valua vähäinen määrää vettä ulos.

Lisänä olevat turvaohjeet

Sähköturvallisuus

VAARA! Sydämenpysähdys!

Tämä tuote tuottaa käytössä sähkömagneettisen kentän. Kenttä voi tietyissä olosuhteissa vaikuttaa aktiivisten tai passiivisten lääkinnällisten implanttien toimintaan. Jotta vakaviin loukkaantumisiin tai kuolemaan johtavien tilanteiden vaara voidaan välttää, lääkinnällistä implanttia käyttävien henkilöiden tulisi ennen tuotteen käyttöä kääntyä lääkärinsä ja implantin valmistajan puoleen.

Johto

Jatkojohtoa käytettäessä sen on vastattava seuraavan taulukon vähimmäishalkaisijoita:

Jännite	Johdon pituus	Halkaisija
230 – 240 V/50 Hz	Enintään 20 m	1,5 mm^2
230 – 240 V/50 Hz	20 – 50 m	2,5 mm^2

VAARA! Sähköisku!

Jos pistoke on kerran leikattu irti, saattaa kosteus tunkeutua johtoa pitkin sähköosiin ja aiheuttaa oikosulun.

→ **Älä missään tapauksessa leikkaa johtoa poikki (esim. seinän läpivientiä varten).**

→ Älä vedä pistoketta irti pistorasiasta johdosta kiinni pitäen vaan itse pistokkeesta.

→ Jos tuotteen verkkoliitäntäjohto vaurioituu, se on annettava valmistajan tai sen asiakaspalvelun tai vastaavan valtuutetun henkilön vaihdettavaksi vaaratilanteiden välttämiseksi.

Verkkopistotulpan ja liitäntöjen tulee olla suojattuja roiskevedeltä.

Varmistu siitä, että sähköpistoliitännät ovat turvallisella alueella, johon ei vesi ja kosteus pääse.

Suojaa verkkopistotulppa ja verkkoliitäntäkaapeli kuumuudelta, öljyltä ja teräviltä reunoilta.

Noudata verkkojännitteen arvoja. Tyyppikilven tietojen tulee vastata sähköverkon arvoja.

Uima-altaassa oleskellessa tai veden pintaa kosketettaessa pumpun verkkopistokkeen on ehdottomasti oltava irti.

Verkkoliitäntäkaapelia ei saa käyttää pumpun kiinnittämiseen tai kuljettamiseen.

Käytä köyttä pumpun nostamiseen/kiinnittämiseen.

Tarkista verkkokaapeli säännöllisesti.

Tarkasta pumppu (varsinkin verkkoliitäntäjohto ja verkkopistotulpppa) silmämääräisesti aina ennen käyttöä.

Viallista pumppua ei saa käyttää. Vikatapauksessa anna pumppu ehdottomasti GARDENA-huoltopalvelun tarkastettavaksi.

Asennusohje: Ruuvaa kaikki ruuvit jälleen käsitiukkaan.

Varmista huollon jälkeen ennen käytön aloittamista, että kaikki osat on kiinnitetty paikoilleen.

Kun pumppujamme käytetään generaattorin kanssa, on huomioitava generaattorin valmistajan varoitukset.

Henkilökohtainen turvallisuus

VAARA! Tukehtumisvaara!

Pienet osat voidaan niellä helposti. Muovipussin vuoksi pienten lasten tukehtumisvaara. Pidä pienet lapset kaukana kokoamisen aikana.

Huomioi veden minimitaso pumpun tietojen mukaan.

Älä käytä pumppua kauempaa kuin 10 minuuttia painepuolen ollessa suljettuna.

Hiekka ja muuta hankaavat aineet lisäävät pumpun kulumista ja vähentävät sen tehoa.

Kohokytkimeen saa tehdä asetuksia vain veden ulkopuolella.

Letkua ei saa irrottaa käytön aikana.

Anna pumpun jäähtyä ennen kuin alat poistaa vikoja.

Pumppua ei saa käyttää ilman asennettua kulmakappaletta.

2. KOKOONPANO

VAARA! Henkilövammat!

Loukkaantumisvaara, jos tuote käynnistyy tahattomasti.

→ **Irrota tuote sähkönjakelusta ennen kuin asennat tuotteen.**

Kulmakappaleen ruuvaus pumppuun [kuva A1]:

VAARA! Henkilövammat!

Pyörän aiheuttamat viiltohaavat.

→ **Käytä pumppua ainoastaan kulmakappaleella.**

→ Ruuvaa kulmakappale ① pumppuun myötäpäivään.

Letku voidaan kiinnittää pumpun liitännän ① ja liitosnipan ② [25 mm (1") ja 38 mm (1 1/2")] tai GARDENA-kytkentäjärjestelmän [13 mm (1/2")/ 16 mm (5/8")/ 19 mm (3/4")] kanssa. Käytettäessä 38 mm (1 1/2") letkua pumpussa on suurin mahdollinen siirtoteho.

Letkun kiinnitys liitännän kautta [kuva A2/A3/A4]:

Liitäntään ② voidaan kiinnittää 25 mm (1") ja 38 mm (1 1/2") letkut.

Letkun halkaisija	25 mm (1")	38 mm (1 1/2")
GARDENA Letkunkiristin	**tuotenro 7193**	**tuotenro 7195**
Letkuliitäntä [kuva A2]	Älä irrota liitintä **[kuva A3]**.	Irrota liitin kohdasta ⓑ **[kuva A4]**.

Liitännän ② kautta liitetyt 25 mm (1") ja 38 mm (1 1/2") letkut on kiinnitettävä esimerkiksi **GARDENA-letkunkiristimillä, tuotenro 7193/7195**.

1. Ruuvaa kulmakappale pumppuun.
2. Kierrä liitosnippa ② kiinni pumpun liitäntään ①. (Katkaise 38 mm (1 1/2")-letkusta ensin liitosnippa ② uran kohdalta ⓑ.)
3. Työnnä letku liitosnippaan ② ja kiinnitä se esim. **GARDENA-letkunkiristimellä**, **tuotenro 7193/7195.**

Letkun liittäminen GARDENAN liitäntäjärjestelmään [kuva A5]:

Emme suosittele läpimitaltaan 19 mm:n (3/4") pienempien letkujen käyttöä, koska tämä johtaa kuljetusmäärän tehon huomattavaan heikkenemiseen.

Letkun halkaisija	**Pumpun liitäntä**	
19 mm (3/4")	**GARDENA Pumppuliitäntä-sarja**	**tuotenro 1752**

→ Kiinnitä letku vastaavalla GARDENA-kytkentäjärjestelmällä.

fi

3. KÄYTTÖ

VAARA! Henkilövammat!

Loukkaantumisvaara, jos tuote käynnistyy tahattomasti.

→ Irrota tuote sähkönjakelusta ennen kuin liität tuotteen, säädät sitä tai kuljetat sitä.

Veden pumppaus:

Jos pumppua ei voida laskea kahvalla vesisäiliöön, pumppu on laskettava aina köyden avulla kaivoon tai vesisäiliöön. Vähimmäisupotussyvyys käyttöönotossa katso 7. TEKNISET TIEDOT.

Pumppu on pystytettävä niin, että imujalan tuloaukkoja ei estetä epäpuhtauksilla kokonaan tai osittain.

Lammessa pumppu tulisi asettaa esim. tiiliskiven päälle.

1. Upota pumppu vesisäiliöön.
2. Yhdistä pumppu sähkönjakeluun. *Huomio! Pumppu käynnistyy heti.*

Automaattikäyttö kohokytkimen kanssa [kuva O1]:

Jotta pumpun käynti katkaistaan automaattisesti pumpattavan nesteen puuttuessa, täytyy kohokytkimen ③ voida liikkua vapaasti vedenpinnalla.

Käynnistys- ja katkaisukorkeuden asettaminen [kuva O1]:

Maksimaalista kytkentäkorkeutta ja minimaalista katkaisukorkeutta (katso 7. TEKNISET TIEDOT) voidaan muuttaa siten, että kohokytkimen johto painetaan kohokytkimen lukitukseen.

- Mitä lyhyempi kohokytkimen ③ ja kohokytkimen lukituksen Ⓐ välillä oleva johto on, sitä matalammaksi kytkentäkorkeus tulee ja sitä korkeammaksi katkaisukorkeus.

→ Paina kohokytkimen johto ③ kohokytkimen lukituksen Ⓐ yhteen aukkoon.

HUOMIO!

Jotta kohokytkimen käynnistys ja katkaisu on varmistettu, johdon pituuden on oltava kohokytkimen ja kohokytkimen lukituksen välillä vähintään 10 cm.

Manuaalinen käyttö [kuva O2]:

Pumppu pysyy jatkuvasti käynnissä, sillä kohokytkin ohitetaan.

1. Siirrä kohokytkin ③ johdon kanssa kohokytkimen lukituksen Ⓐ alle.
2. Aseta pumppu tukevasti veteen.
3. Yhdistä pumppu sähkönjakeluun. *Huomio! Pumppu käynnistyy heti.*

Loppuveden korkeus (katso 7. TEKNISET TIEDOT) saavutetaan vain manuaalisessa käytössä, sillä automaattikäytössä kohokytkin kytkee pumpun pois päältä jo sitä ennen.

4. HUOLTO

VAARA! Henkilövammat!

Loukkaantumisvaara, jos tuote käynnistyy tahattomasti.

→ **Irrota tuote sähkönjakelusta ennen kuin huollat sitä.**

Pumpun huuhtelu:

Pumppu on huuhdeltava, kun sillä on pumpattu klooripitoista vettä.

1. Pumppaa haaleaa vettä (enintään 35 °C), johon on mahdollisesti lisätty mietoa puhdistusainetta (esim. astianpesuainetta), kunnes pumpattu vesi on kirkasta.
2. Hävitä loppujäämät jätelain ohjesääntöjen mukaisesti.

fi

5. SÄILYTYS

Käytöstä poistaminen:

Pumppu ei ole suojattu jäätymiseltä!

Tuote on säilytettävä lasten ulottumattomissa.

1. Irrota pumppu sähkönjakelusta.
2. Käännä pumppu ylösalaisin, kunnes vettä ei enää tule ulos.
3. Puhdista pumppu (katso 4. HUOLTO).
4. Säilytä pumppua kuivassa, suljetussa ja pakkaselta suojatussa paikassa.

Hävittäminen:

(direktiivin 2012/19/EU mukaan)

Tuotetta ei saa hävittää tavallisen kotitalousjätteen mukana. Se on hävitettävä voimassa olevien paikallisten ympäristönsuojelumääräysten mukaisesti.

TÄRKEÄÄ!

→ Hävitä tuote paikallisen kierrätyskeskuksen kautta.

6. VIKOJEN KORJAUS

VAARA! Henkilövammat!

Loukkaantumisvaara, jos tuote käynnistyy tahattomasti.

→ **Irrota tuote sähkönjakelusta ennen kuin korjaat tuotteen vikoja.**

Imujalan ja pyörän puhdistus [kuva T1]:

1. Ruuvaa 4 ristikantaruuvia ④ irti.
2. Vedä imujalka ⑤ irti pumpusta.
3. Puhdista imujalka ⑤ ja pyörä ⑥ (näiden huoltotöiden suorittaminen ei aiheuta takuun raukeamista).
4. Aseta imujalka ⑤ jälleen paikalleen.
5. Ruuvaa 4 ristikantaruuvia ④ jälleen paikoilleen.

Turvallisuussyistä vaurioituneen pyörän saa vaihtaa ainoastaan GARDENA-huoltopalvelu.

Ongelma	Mahdollinen syy	Korjaus
Pumppu käy, mutta se ei pumppaa vettä	Ilma ei pääse poistumaan, koska paineletku on suljettuna. (Mahd. taittunut paineletku).	→ Avaa painejohto (esim. sulkuventtiili, levityslaitteet).
	Ilmalukko imukotelossa.	→ Odota noin 60 sekuntia, kunnes pumppu on suorittanut itsestään ilmanpoiston (tarvittaessa kytke virta pois päältä/jälleen päälle).
	Imuaukko on tukkeutunut.	→ Puhdista imuaukko vesisuihkulla.
	Letku on tukkeutunut.	→ Poista letkun tukkeuma.
	Pyörä on jumissa.	→ Puhdista imujalka ja pyörä.
	Vedenpinta käyttöönotossa alle minimitason.	→ Upota pumppu syvemmälle.

Ongelma	Mahdollinen syy	Korjaus
Pumppu ei käynnisty tai pysähtyy äkisti käytön aikana	Lämpösuojakytkin on kytkenyt pumpun pois päältä ylikuumenemisen vuoksi.	→ Puhdista imuaukko. Ota huomioon veden korkein lämpötila (35 °C).
	Pumppu ilman virtaa.	→ Tarkasta sulakkeet ja sähköiset pistoliittimet.
	Vikavirtasuojakytkin on lauennut.	→ Irrota pumppu sähkönjakelusta ja käänny GARDENA-huoltopalvelun puoleen.
Pumppu käy, mutta siirtoteho pienenee äkisti	Imuaukko on tukkeutunut.	→ Puhdista imuaukko vesisuihkulla.
	Letku on tukkeutunut.	→ Poista letkun tukkeuma.

HUOMAUTUS: Käänny muissa häiriötapauksissa GARDENA-huoltopalvelun puoleen. Korjaukset saa suorittaa ainoastaan GARDENA-huoltopalvelu tai GARDENAN valtuuttamat erikoisliikkeet.

fi

7. TEKNISET TIEDOT

Uppopumppu	Yksikkö	Arvo (tuotenro 9000)	Arvo (tuotenro 9001)	Arvo (tuotenro 9007)	Arvo (tuotenro 9008)
Nimellisteho	W	250	400	250	400
Verkkojännite	V (AC)	230	230	230	230
Verkkotaajuus	Hz	50	50	50	50
Maksimituotto	l/h	8200	8600	9200	10.500
Maksimipaine/ maksiminostokorkeus	bar / m	0,5 5,0	0,55 5,5	0,4 4,0	0,5 5,0
Maks. upotussyvyys	m	6	6	6	6
Min./maks. kytkentäkorkeus	cm	23 / 50	23 / 50	26 / 45	26 / 45
Min./maks. katkaisukorkeus	cm	7 / 20	7 / 20	11 / 16	11 / 16
Loppuveden korkeus	mm	4	4	25	25
Likaantunut vesi suurimmalla sallitulla raekoolla	mm	5	5	25	25
Vähimmäissyvyys käyttöön otettaessa (noin)	cm	25	25	50	50
Liitäntäkaapeli	m	10 (H05RN-F)	10 (H05RN-F)	10 (H05RN-F)	10 (H05RN-F)
Paino ilman johtoa (noin)	kg	2,55	2,85	2,55	2,9
Nesteen maksimilämpötila	°C	35	35	35	35

8. LISÄVARUSTEET/VARAOSAT

GARDENA Letkunkiristin	25 mm (1") letkuille liittimen kautta.	**tuotenro 7193**
GARDENA Letkunkiristin	38 mm (1 1/2") letkuille liittimen kautta.	**tuotenro 7195**
GARDENA Pumppuliitäntäsarja	19 mm (3/4") letkuille GARDENA liitäntäjärjestelmän kautta.	**tuotenro 1752**
GARDENAn Litteä letkusarja	10 m 38 mm (1 1/2") letku letkunkiristimellä.	**tuotenro 5005**

9. TAKUU / HUOLTOPALVELU

9.1 Tuotteen rekisteröinti:

Rekisteröi tuotteesi osoitteessa gardena.com/registration.

9.2 Huoltopalvelu:

Huoltopalvelumme nykyiset yhteystiedot ovat takasivulla ja verkossa:

- Suomi:
  https://www.gardena.com/fi/tukipalvelut/oppaat/palaute/

fi

GARDENA Nedsenkbar rentvannspumpe/ Nedsenkbar skittenvannspumpe

1. SIKKERHETSANVISNINGER 45
2. MONTASJE 46
3. BETJENING 47
4. VEDLIKEHOLD 47
5. LAGRING 48
6. UTBEDRE FEIL. 48
7. TEKNISKE DATA 49
8. TILBEHØR/RESERVEDELER 49
9. GARANTI/SERVICE 49

Oversettelse av de originale instruksjonene.

Dette produktet kan brukes av barn fra og med 8 år og personer med reduserte fysiske, sensoriske eller mentale evner, såfremt de er under tilsyn eller er blitt undervist om sikker bruk av produktet og forstår farene som resulterer av dette. Barn skal ikke leke med produktet. Rengjøring og brukervedlikehold skal ikke utføres av barn uten tilsyn. Vi anbefaler bruk av produktet først for ungdommer fra og med 16 år. Produktet må aldri brukes når du er trett, syk eller påvirket av alkohol, rusmidler eller medisiner.

Riktig anvendelse:

GARDENA Nedsenkbar pumpe er beregnet på drenering ved oversvømmelser, men også på ut-/ompumping fra beholdere, vannuttak fra brønner og sjakter, drenering av båter og yachter samt til tidsbegrenset lufting og sirkulering av vann og til pumping av klor- og vaskemiddelholdig vann i private hager og hobbyhager.

Væsker som kan pumpes:

GARDENA nedsenkbar pumpe skal kun brukes til å pumpe vann.

Pumpen er fullstendig nedsenkbar (vanntett kapsling) og senkes ned i vannet (maks. nedsenkingsdybde se 7. TEKNISKE DATA).

Produktet egner seg til å pumpe følgende væsker:

- **Nedsenkbar rentvannspumpe:** rent til lett skittent vann med en maks. korndiameter på 5 mm.
- **Nedsenkbar skittenvannspumpe:** skittent vann med en maks. korndiameter på 25 mm.

Produktet er ikke egnet til drift over lang tid (kontinuerlig sirkulasjon).

FARE! Personskader!

→ **Det må ikke pumpes saltvann, etsende, lett brennbare eller eksplosive stoffer (f. eks. bensin, parafin, nitrofortynner), olje, fyringsolje og næringsmidler.**

1. SIKKERHETSANVISNINGER

VIKTIG!
Les nøye gjennom bruksanvisningen og oppbevar denne til senere bruk.

Symboler på produktet:

Les bruksanvisningen.

Generelle sikkerhetsanvisninger

Elektrisk sikkerhet

FARE! Strømstøt!
Fare for personskade på grunn av elektrisk strøm.

→ **Produktet må forsynes med strøm via en FI-bryter (RCD) med en nominell utløsningsstrøm på maks. 30 mA.**

FARE! Fare for personskade!
Fare for personskade på grunn av elektrisk strøm.

→ **Separer produktet fra nettet før du gjennomfører vedlikeholdsarbeider eller skifter ut deler. Stikkontakten må da befinne seg innenfor synsområdet.**

Sikker drift

Vanntemperaturen skal ikke overskride 35 °C.

Pumpen må ikke brukes når det er personer i vannet.

Smørestoffer som siver ut, kan forurense væsken.

Hold tredjepersoner på avstand fra apparatet.

Bruk pumpen kun med vinkelstykket.

Vernebryter

Termo-vernebryter:
Ved overbelastning kobler den integrerte termiske startkontaktoren ut pumpen. Når motoren er tilstrekkelig avkjølt, er pumpen klar til drift igjen.

Automatisk lufting

Denne pumpen er utstyrt med en lufteventil som fjerner ev. luftputer i pumpen.Avhengig av funksjon kan det dermed sive ut litt vann under håndtaket. Avhengig av funksjon kan det dermed sive ut litt vann på siden av huset.

Ekstra sikkerhetsanvisninger

Elektrisk sikkerhet

FARE! Hjertestans!

Dette produktet genererer et elektromagnetisk felt under drift. Dette feltet kan under visse betingelser påvirke funksjonen til aktive eller passive medisinske implantater. For å utelukke fare ved situasjoner som kan føre til alvorlige eller dødelige personskader, skal personer med et medisinsk implantat rådføre seg med lege og produsenten av implantatet før bruk av dette produktet.

Kabel

Ved bruk av skjøteledninger må disse ha minste diametere som er angitt i følgende tabell:

Spenning	Kabellengde	Diameter
230 – 240 V/50 Hz	Opptil 20 m	1,5 mm^2
230 – 240 V/50 Hz	20 – 50 m	2,5 mm^2

FARE! Strømstøt!

Gjennom en avkuttet nettplugg kan fuktighet via nettkabelen trenge inn i det elektriske systemet og forårsake en kortslutning.

→ **Nettpluggen må ikke under noen omstendighet kuttes av (f. eks. for veggjennomføring).**

→ Trekk pluggen ikke i kabelen men på dekselet ut av stikkontakten.

→ Hvis strømledningen til dette produktet skades, må den skiftes ut av produsenten eller dennes kundeservice eller en tilsvarende kvalifisert person, slik at den ikke utgjør fare for skader.

Nettstøpsel og koplinger må være beskyttet mot vannsprut.

Forviss deg om at de elektriske pluggforbindelsene er plassert i et flomsikkert område.

Beskytt strømstøpsel og nettilkoblingskabel mot varme, olje og skarpe kanter.

Vær oppmerksom på nettspenningen. Angivelsene på typeskiltet må stemme overens med dataene til strømnettet.

Påse at støpselet til pumpen er trukket ut før noen går ut i svømmebassenget eller berører vannoverflaten.

Nettilkoblingskabelen må ikke brukes til å feste eller transportere pumpen.

For å senke ned eller trekke opp og sikre pumpen må festerepet benyttes.

Kontroller tilslutningskabelen regelmessig.

Kontroller pumpen alltid visuelt før bruk (spesielt nettilkoblingskabel og nettstøpsel).

En pumpe som er skadet må ikke benyttes. La en skadet pumpe i alle fall kontrolleres av GARDENA service.

Monteringsanvisning: Trekk alle skruene til igjen for hånd.

Før bruk etter vedlikehold må det kontrolleres at alle deler er skrudd sammen.

Ved bruk av pumpene våre sammen med en generator må du være oppmerksom på advarslene fra produsenten av generatoren.

Personlig sikkerhet

FARE! Fare for kvelning!

Mindre deler kan lett svelges. Plastposer utgjør fare for kvelning for småbarn. Hold småbarn på avstand under monteringen.

Vær oppmerksom på min. vannivå iht. pumpens nøkkeldata.

Ikke la pumpen gå i mer enn 10 minutter mot lukket trykkside.

Sand og andre slipende stoffer fører til raskere slitasje og effekttap i pumpen.

Flottørbryteren skal kun betjenes utenfor vann.

Slangen må ikke trekkes av under drift.

La pumpen avkjøles før du utbedrer feilen.

Pumpen må ikke drives uten montert vinkelstykke.

2. MONTASJE

FARE! Personskader!

Fare for skade dersom produktet startes utilsiktet.

→ **Produktet skal kobles fra strømforsyningen før det monteres.**

Skru vinkelstykket inn i pumpen [fig. A1]:

FARE! Personskader!

Løpehjulet utgjør fare for kuttskader.

→ **Bruk pumpen kun med vinkelstykket.**

→ Skru vinkelstykket ① inn i pumpen med klokken.

Slangen kan kobles til via pumpekoblingen ① og koblingsnippelen ② [25 mm (1") og 38 mm (1 1/2")] eller via GARDENA pluggsystemet [13 mm (1/2")/16 mm (5/8")/19 mm (3/4")]. Når det brukes en 38 mm (1 1/2")-slange, har pumpen maks. transportmengde.

Slik tilkopler du slangen gjennom tilkoplingsnippelen [fig. A2/A3/A4]:

Gjennom tilkoplingsnippelen ② er det mulig å tilkople 25 mm (1")- og 38 mm (1 1/2")-slanger.

Slangediameter	25 mm (1")	38 mm (1 1/2")
GARDENA Slangeklemme	**art. 7193**	**art. 7195**
Slangeforbindelse [fig. A2]	ikke skill fra nippelen **[fig. A3]**.	skill fra nippelen ved ⓑ **[fig. A4]**.

25 mm (1")- und 38 mm (1 1/2")-slanger som tilkoples gjennom tilkoplingsnippelen ②, må festes, for eksempel, ved hjelp av en **GARDENA slangeklemme, art. 7193/7195**.

1. Skru vinkelstykket inn i pumpen.
2. Skru koblingsnippelen ② på pumpekoblingen ①. (Ved slanger på 38 mm (1 1/2") skal koplingsnippelen ② kuttes av i sporet ved ⓑ.)
3. Skyv slangen på koblingsnippelen ② og fest denne f. eks. med en **GARDENA slangeklemme art. 7193/7195.**

Koble slange til via GARDENA pluggsystemet [fig. A5]:

Vi anbefaler ikke bruk av mindre slangediametere enn 19 mm (3/4"), fordi dette vil redusere transportmengden betraktelig.

Slangediameter	Pumpetilkopling	
19 mm (3/4")	**GARDENA Pumpekoplingssett**	**art. 1752**

→ Koble til slangen via det tilhørende GARDENA pluggsystemet.

no

3. BETJENING

FARE! Personskader!

Fare for skade dersom produktet startes utilsiktet.

→ **Før du kobler til, stiller inn eller transporterer produktet, må du koble det fra strømforsyningen.**

Pumpe vann:

Hvis pumpen ikke kan senkes ned i vanntanken med håndtaket, må du alltid bruke et tau til å senke den ned i brønnen eller vanntanken. Minimum nedsenkningsdybde ved igangsetting se 7. TEKNISKE DATA.

Pumpen skal stilles slik at innløpsåpningen på sugefoten hverken helt eller delvis kan blokkeres av smuss.

Ved bruk i en dam bør pumpen stilles på f. eks. en murstein.

1. Senk pumpen ned i vanntanken.
2. Koble pumpen til strømforsyningen. *Obs! Pumpen starter omgående.*

Automatisk drift med flottørbryter [fig. O1]:

For at pumpen skal kople ut automatisk når transportvæskenuteblir, må flottørbryteren ③ kunne bevege seg fritt på vannoverflaten.

Innstilling av høyden for inn- og utkopling [fig. O1]:

Den maksimale høyden for innkobling og minimale høyden for utkobling (se 7. TEKNISKE DATA) kan tilpasses, i det kabelen til flottørbryteren trykkes inn i flottørbryterlåsen.

- Jo kortere kabelen mellom flottørbryteren ③ og flottørbryter-sperren Ⓐ er, desto lavere blir innkoblings- og desto høyere blir utkoblingshøyden.

→ Trykk kabelen til flottørbryteren ③ inn i en av åpningene på flottørbryter-sperren Ⓐ.

OBS!

For at inn- og utkobling av flottørbryteren skal være garantert, må kabellengden mellom flottørbryter og flottørbryterlås minst være 10 cm.

Manuell drift [fig. O2]:

Pumpen er i kontinuerlig drift, da flottørbryteren forbikobles.

1. Skyv flottørbryteren ③ med kabelen vendt nedover på flottørbryter-sperren Ⓐ.
2. Still pumpen i vannet så den står stabilt.
3. Koble pumpen til strømforsyningen. *Obs! Pumpen starter omgående.*

Min. restvann-nivå (se 7. TEKNISKE DATA) nås kun i manuell drift, da flottørbryteren slår av pumpen før tiden under automatisk drift.

4. VEDLIKEHOLD

FARE! Personskader!

Fare for skade dersom produktet startes utilsiktet.

→ **Koble produktet fra strømforsyningen før du vedlikeholder det.**

Gjennomspyle pumpen:

Etter pumping av klorholdig vann må pumpen gjennomspyles.

1. Pump lunkent vann (maks. 35 °C) eventuelt tilsatt mildt rengjøringsmiddel (f. eks. oppvaskmiddel) til det pumpede vannet er rent.
2. Restene skal avfallshåndteres iht. loven om avfallshåndtering.

5. LAGRING

Ta ut av bruk:

Pumpen er ikke frostsikker!

Produktet må oppbevares utilgjengelig for barn.

1. Koble pumpen fra strømforsyningen.
2. Snu pumpen på hodet til det ikke renner vann ut lenger.
3. Rengjør pumpen (se 4. VEDLIKEHOLD).
4. Oppbevar pumpen på et tørt, lukket og frostsikkert sted.

Avfallshåndtering:

(i henhold til direktiv 2012/19/EU)

Produktet skal ikke kastes sammen med vanlig husholdningsavfall. Det må kastes i henhold til de gjeldende lokale miljøforskriftene.

VIKTIG!

→ Kast produktet via eller på den lokale resirkulerings-innsamlingsstasjonen.

no

6. UTBEDRE FEIL

FARE! Personskader!

Fare for skade dersom produktet startes utilsiktet.

→ **Koble produktet fra strømforsyningen før du utbedrer feil på det.**

Rengjøre sugefot og løpehjul [fig. T1]:

1. Skru ut de fire kryssporskruene ④.
2. Trekk sugefoten ⑤ av pumpen.
3. Rengjør sugefoten ⑤ og løpehjulet ⑥ (garantien opphører ikke på grunn av dette vedlikeholdsarbeidet).
4. Sett på sugefoten ⑤ igjen.
5. Skru ut de fire kryssporskruene ④ igjen.

Av sikkerhetsgrunner skal et skadet løpehjul bare skiftes ut av GARDENA service.

Problem	Mulig årsak	Utbedring
Pumpen går, men transporterer ikke vann	Luft kan ikke slippe ut da trykkledningen er stengt. (Evt. knekket trykkslange).	→ Åpne trykkledningen. (f. eks. stengeventil, leveringsenheter).
	Luftpute i sugefot.	→ Vent i ca. 60 sekunder, til pumpen har luftet seg selv (slå ev. av/på).
	Innsugingsåpningen er tilstoppet.	→ Rengjør innsugingsåpningen med vannstråle.
	Slangen er tilstoppet.	→ Fjern tilstoppingen i slangen.
	Løpehjulet er blokkert.	→ Rengjør sugefoten og løpehjulet.
	Vannivå ved igangsetting under minimum vannivå.	→ Senk pumpen lenger ned.
Pumpe starter ikke eller stopper plutselig under drift	Den termiske overbelastningsbryteren har slått av pumpen pga. overoppvarming	→ Rengjør innsugingsåpningen. Vær oppmerksom på maks. medietemperatur (35 °C).
	Pumpe uten strøm.	→ Kontroller sikringene og de elektriske koblingene.
	RCD-bryteren er utløst (feilstrøm).	→ Separer pumpen fra strømforsyningen og henvend deg til GARDENA Service.
Pumpe går, men leveringskapasitet reduseres plutselig	Innsugingsåpningen er tilstoppet.	→ Rengjør innsugingsåpningen med vannstråle.
	Slangen er tilstoppet.	→ Fjern tilstoppingen i slangen.

MERK:
Henvend deg til GARDENA servicesenter ved andre feil. Reparasjoner skal kun foretas av GARDENA servicesentre samt fagforhandlere som er autorisert av GARDENA.

GAR_09000-20.960.02_2024-01-29.indb 48 29.01.24 13:37

7. TEKNISKE DATA

Nedsenkbar pumpe	Enhet	Verdi (art. 9000)	Verdi (art. 9001)	Verdi (art. 9007)	Verdi (art. 9008)
Nominell effekt	W	250	400	250	400
Nettspenning	V (AC)	230	230	230	230
Nettfrekvens	Hz	50	50	50	50
Maks. leveringskapasitet	l/h	8200	8600	9200	10.500
Maks. trykk/ maks. transporthøyde	bar / m	0,5 5,0	0,55 5,5	0,4 4,0	0,5 5,0
Maks. nedsenkingsdybde	m	6	6	6	6
Min./maks. innkoblingshøyde	cm	23 / 50	23 / 50	26 / 45	26 / 45
Min./maks. utkoblingshøyde	cm	7 / 20	7 / 20	11 / 16	11 / 16
Restvann-nivå	mm	4	4	25	25
Skittent vann med maks. korndiameter	mm	5	5	25	25
Minste vannstand ved igangsetting (ca.)	cm	25	25	50	50
Tilkoplingskabel	m	10 (H05RN-F)	10 (H05RN-F)	10 (H05RN-F)	10 (H05RN-F)
Vekt uten kabel (ca.)	kg	2,55	2,85	2,55	2,9
Maks. væsketemperatur	°C	35	35	35	35

8. TILBEHØR/RESERVEDELER

GARDENA Slangeklemme	For 25 mm (1")-slanger via koplingsnippelen.	**art. 7193**
GARDENA Slangeklemme	For 38 mm (1 1/2")-slanger via koplingsnippelen.	**art. 7195**
GARDENA Pumpekoplingssett	For 19 mm (3/4")-slanger via GARDENA slangesystem.	**art. 1752**
GARDENA Flatslange-sett	10 m 38 mm (1 1/2")-slange med slangeklemme.	**art. 5005**

9. GARANTI/SERVICE

9.1 Produktregistrering:

Registrer produktet ditt på gardena.com/registration.

9.2 Service:

Du finner gjeldende kontaktinformasjon for tjenesten vår på baksiden og på internett:

- Norge: https://www.gardena.com/no/stotte/rad/kontakt/

GARDENA Pompa sommersa per acqua pulita/ Pompa sommersa per acqua sporca

1. NORME DI SICUREZZA 50
2. MONTAGGIO 52
3. UTILIZZO 52
4. MANUTENZIONE 53
5. CONSERVAZIONE 53
6. ELIMINAZIONE DEI GUASTI 53
7. DATI TECNICI. 54
8. ACCESSORI/RICAMBI 55
9. GARANZIA/ASSISTENZA 55

Traduzione delle istruzioni originali.

it

Questo prodotto può essere utilizzato da bambini dagli 8 anni in su nonché da persone con capacità fisiche, sensoriali o mentali ridotte o con un bagaglio ristretto di esperienze e conoscenze, purché vengano supervisionati e siano stati istruiti circa l'utilizzo sicuro del prodotto e i pericoli legali al suo uso. Non lasciare giocare i bambini con questo prodotto. Ai bambini è consentito pulire ed eseguire la manutenzione del prodotto solo sotto la supervisione di un adulto. Si sconsiglia l'utilizzo del prodotto da parte di adolescenti di età inferiore a 16 anni. Non utilizzare mai il prodotto quando si è stanchi, malati o sotto l'influenza di alcool, sostanze stupefacenti o farmaci.

Destinazione d'uso:

La **Pompa sommersa GARDENA** viene utilizzata per aspirare l'acqua in caso di inondazioni, ma anche per riempire e svuotare serbatoi, estrarre l'acqua da pozzi e condotti, drenare imbarcazioni e yacht nonché provvedere temporaneamente all'aerazione e al ricircolo dell'acqua e al pompaggio di acqua contenente cloro per l'uso domestico e hobbistico in giardino.

Liquidi da pompare:

Con la pompa sommersa GARDENA è consentito alimentare solo acqua.

La pompa è a tenuta stagna e va tenuta immersa nell'acqua. (Per la profondità d'immersione max. vedi 7. DATI TECNICI).

Il prodotto è adatto al pompaggio dei liquidi seguenti:

- **Pompa sommersa per acqua pulita:** acqua pulita o leggermente sporca con diametro impurità max. di 5 mm.
- **Pompa sommersa per acqua sporca:** acqua sporca con diametro impurità max. di 25 mm.

Il prodotto non è adatto per un utilizzo prolungato (circolazione continua).

PERICOLO! Lesione corporea!

→ **L'apparecchio non è idoneo per pompare acqua salata, sostanze corrosive, facilmente infiammabili o esplosive (p. es. benzina, petrolio, diluente nitro), oli, olio combustibile e generi alimentari.**

1. NORME DI SICUREZZA

IMPORTANTE!
Si prega di leggere attentamente le istruzioni per l'uso e di conservarle per rileggerle.

Simboli sul prodotto:

Leggere le istruzioni per l'uso.

Norme generali di sicurezza

Sicurezza elettrica

PERICOLO! Scossa di corrente!
Pericolo di lesioni causate dalla corrente elettrica.

→ **Il prodotto deve essere alimentato da un interruttore differenziale (RCD) con corrente operativa nominale di massimo 30 mA.**

PERICOLO! Pericolo di lesioni!
Pericolo di lesioni causate dalla corrente elettrica.

→ **Staccare il prodotto dalla rete prima di eseguire attività di manutenzione o di sostituire dei componenti. La presa deve trovarsi in posizione visibile.**

Funzionamento più sicuro

La temperatura dell'acqua non deve essere superiore a 35 °C.

La pompa non può essere utilizzata quando si trovano persone in acqua.

Il liquido può essere sporcato da lubrificanti che fuoriescono.

Tenere terzi lontano dall'acqua.

Mettere in funzione la pompa solo con il raccordo angolare.

Interruttore automatico

Interruttore termico di sicurezza:
In caso di sovraccarico, il salvamotore termico incorporato provoca l'arresto della pompa. Dopo il raffreddamento del motore, la pompa riprende a funzionare automaticamente.

Sfiato automatico

Questa pompa è dotata di una valvola di sfiato che elimina un'eventuale sacca d'aria presente nella pompa. Per motivi legati al funzionamento, di lato sulla custodia può così fuoriuscire una piccola quantità d'acqua.

Norme di sicurezza aggiuntive

Sicurezza elettrica

PERICOLO! Arresto cardiaco!

Questo prodotto durante il suo funzionamento genera un campo elettromagnetico. Questo campo può, in presenza di particolari situazioni, agire sul funzionamento di impianti medici attivi o passivi. Per escludere il pericolo di situazioni che possano condurre a lesioni gravi o mortali le persone che hanno un impianto medico devono, prima dell'utilizzo di questo prodotto, consultarsi con il proprio medico e il produttore dell'impianto.

Cavo

Le sezioni trasversali minime delle prolunghe eventualmente utilizzate devono essere quelle della seguente tabella:

Tensione	Lunghezza del cavo	Sezione trasversale
230 – 240 V/50 Hz	Fino a 20 m	1,5 mm^2
230 – 240 V/50 Hz	20 – 50 m	2,5 mm^2

PERICOLO! Scossa di corrente!

Se la spina è tagliata è possibile che l'umidità penetri nel cavo causando un cortocircuito nella parte elettrica.

→ **Non tagliare la spina in nessun caso (es. per realizzazioni in pareti).**

→ Non staccare mai la spina dalla presa tirando il cavo.

→ Il cavo di collegamento alla rete di questo prodotto, se danneggiato, deve essere sostituito dal produttore, dal suo servizio clienti o da persona con qualifica simile per evitare situazioni di pericolo.

Le connessioni di eventuali prolunghe devono essere a prova d'acqua.

Assicurarsi che le connessioni elettriche si trovino in luogo non raggiungibile dall'acqua.

Proteggere spina e cavo di alimentazione da calore, olio e spigoli taglienti.

Controllare la tensione di rete. I dati riportati sull'etichetta devono corrispondere a quelli della linea elettrica.

La spina di alimentazione della pompa deve essere necessariamente staccata in caso di permanenza in piscina o al contatto della superficie dell'acqua.

Il cavo di alimentazione non deve essere mai utilizzato per fissare o trasportare la pompa.

Per immergere, sollevare od assicurare la pompa, usare il cavo di ancoraggio.

Controllare periodicamente il cavo di alimentazione.

Prima di ogni impiego, controllare sempre la pompa (e in particolare cavo e spina).

Non utilizzare mai una pompa danneggiata. In caso, farla revisionare esclusivamente da un centro assistenza GARDENA.

Istruzione di montaggio: stringere a mano di nuovo tutte le viti.

Prima di utilizzare la pompa dopo la manutenzione, assicurarsi di aver avvitato tutte le parti della pompa.

Per l'utilizzo della pompa con un generatore, osservare le indicazioni di avvertimento del rispettivo costruttore.

Sicurezza personale

PERICOLO! Pericolo di soffocamento!

I piccoli pezzi possono essere ingeriti facilmente. I sacchetti in polietilene rappresentano un pericolo di soffocamento per i bambini piccoli. Tenere i bambini lontano durante il montaggio.

Osservare il livello minimo d'acqua secondo i dati caratteristici della pompa.

Non lasciare in funzione la pompa per più di 10 minuti quando il lato mandata è chiuso e l'acqua aspirata non può fuoriuscire.

Sabbia o altre sostanze abrasive presenti nel liquido da aspirare provocano un rapido deterioramento della pompa e ne riducono le prestazioni.

Azionare l'interruttore flottante solo fuori dall'acqua.

Non sfilare il tubo mentre la pompa è in funzione.

Lasciare raffreddare la pompa prima di eliminare i guasti.

La pompa non deve essere utilizzata senza il raccordo angolare montato.

2. MONTAGGIO

PERICOLO! Lesione corporea!
Pericolo di procurarsi ferite nel caso in cui il prodotto parta involontariamente.

→ **Prima del montaggio, staccare il prodotto dall'alimentazione elettrica.**

Avvitamento del raccordo angolare nella pompa [fig. A1]:

PERICOLO! Lesione corporea!
Lesione da taglio dovuta alla girante.

→ **Mettere in funzione la pompa solo con il raccordo angolare.**

→ Avvitare il raccordo angolare ① in senso orario nella pompa.

Il tubo può essere collegato al raccordo della pompa ① e al porta-gomma ② [25 mm (1") e 38 mm (1 1/2")] oppure al sistema di raccorderia GARDENA [13 mm (1/2")/ 16 mm (5/8")/19 mm (3/4")]. Per ottenere la portata massima della pompa si deve utilizzare un tubo da 38 mm (1 1/2").

Collegare il tubo al nipplo [fig. A2/A3/A4]:

Il nipplo ② consente di collegare tubi da 25 mm (1") e 38 mm (1 1/2").

Diametro del tubo flessibile	25 mm (1")	38 mm (1 1/2")
Fascetta per tubi flessibili GARDENA	**art. 7193**	**art. 7195**
Giunzione per tubo flessibile [fig. A2]	Non staccare il nipplo **[fig. A3]**.	Staccare il nipplo in posizione ⓑ **[fig. A4]**.

I tubi flessibili da 25 mm (1") e 38 mm (1 1/2") collegati al nipplo ② devono essere fissati ad es. con una **fascetta per tubi flessibili GARDENA art. 7193/7195.**

1. Avvitare il raccordo angolare nella pompa.
2. Avvitare il portagomma ② al raccordo della pompa ①. (In caso di tubi da 38 mm (1 1/2") staccare prima il portagomma ② nella scanalatura da ⓑ.)
3. Spingere il tubo sul portagomma ② e fissarlo ad es. con una **fascetta serratubo GARDENA art. 7193/7195.**

Collegamento del tubo tramite il sistema di raccorderia GARDENA [fig. A5]:

Raccomandiamo di non utilizzare diametri del tubo più piccoli di 19 mm (3/4") perché altrimenti si verifica una riduzione della portata.

Diametro del tubo flessibile	**Raccordo pompa**	
19 mm (3/4")	**Raccordo pompa GARDENA**	**art. 1752**

→ Collegare il tubo al sistema di raccorderia GARDENA corrispondente.

3. UTILIZZO

PERICOLO! Lesione corporea!
Pericolo di procurarsi ferite nel caso in cui il prodotto parta involontariamente.

→ **Per il collegamento, la regolazione e il trasporto, staccare il prodotto dall'alimentazione elettrica.**

Pompaggio dell'acqua:

Se la pompa non può essere immersa nel serbatoio d'acqua servendosi dell'impugnatura, deve essere sempre immersa con una fune nel pozzo o nel serbatoio d'acqua. Per la profondità di immersione minima nella messa in uso vedi 7. DATI TECNICI.

La pompa deve essere disposta in maniera tale che le aperture di ingresso sulla base aspirante non vengano bloccate in tutto o in parte da imbrattamenti.

Nel laghetto la pompa dovrebbe essere appoggiata ad es. su un mattone.

1. Immergere la pompa nel serbatoio d'acqua.
2. Collegare la pompa all'alimentazione elettrica. *Attenzione! La pompa si mette subito in moto.*

Modo automatico con interruttore flottante [fig. O1]:

Affinché la pompa si disinserisca automaticamente in caso di una eventuale mancanza di liquido, è necessario che l'interruttore flottante ③ possa muoversi liberamente sulla superficie dell'acqua.

Regolazione dell'altezza di avvio/arresto [fig. O1]:

L'altezza di avviamento massima e l'altezza di arresto minima (vedi 7. DATI TECNICI) possono essere modificate pressando il cavo dell'interruttore flottante nel dispositivo di arresto dell'interruttore flottante.

- Più è corto il cavo tra l'interruttore flottante ③ e il relativo dispositivo di arresto Ⓐ, più si abbassa l'altezza di avviamento e si alza quella di arresto.

→ Premere il cavo dell'interruttore flottante ③ in una delle aperture del relativo dispositivo di arresto Ⓐ.

ATTENZIONE!

Affinché l'avvio e l'arresto dell'interruttore flottante siano assicurati la lunghezza del cavo compreso tra interruttore flottante e dispositivo di arresto dell'interruttore flottante deve essere pari a min. 10 cm.

Modo manuale [fig. O2]:

La pompa funziona in modo continuo dal momento che l'interruttore flottante viene cavallottato.

1. Spingere l'interruttore flottante ③ con il cavo verso il basso sul relativo dispositivo di arresto Ⓐ.
2. Installare la pompa in posizione stabile nell'acqua.
3. Collegare la pompa all'alimentazione elettrica.
   Attenzione! La pompa si mette subito in moto.

L'altezza min dell'acqua residua (vedi 7. DATI TECNICI) viene raggiunta solo nel modo manuale dato che l'interruttore flottante disinserisce prematuramente la pompa nel modo automatico.

4. MANUTENZIONE

PERICOLO! Lesione corporea!

Pericolo di procurarsi ferite nel caso in cui il prodotto parta involontariamente.

→ Prima della manutenzione, staccare il prodotto dall'alimentazione elettrica.

Lavare a fondo la pompa:

Dopo aver pompato acqua contenente cloro si deve lavare a fondo la pompa.

1. Pompare acqua tiepida (max 35 °C) eventualmente con l'aggiunta di un detergente delicato (ad es. detersivo) finché non fuoriesce acqua pulita.
2. Smaltire i residui in conformità con le direttive della legge sullo smaltimento dei rifiuti.

5. CONSERVAZIONE

Messa fuori servizio:

La pompa non è resistente al gelo!

Il prodotto deve essere conservato in modo non accessibile ai bambini.

1. Staccare la pompa dall'alimentazione elettrica.
2. Mettere la pompa a testa in giù finché non fuoriesce più acqua.
3. Pulire la pompa (vedi 4. MANUTENZIONE).
4. Conservare la pompa in un luogo asciutto, chiuso e riparato dal gelo.

Smaltimento:

(ai sensi della direttiva 2012/19/UE)

Il prodotto non può essere smaltito insieme ai normali rifiuti domestici. Deve essere smaltito in base alle prescrizioni ambientali localmente applicabili.

IMPORTANTE!

→ Smaltire il prodotto nel o tramite il punto di raccolta locale per il riciclaggio.

6. ELIMINAZIONE DEI GUASTI

PERICOLO! Lesione corporea!

Pericolo di procurarsi ferite nel caso in cui il prodotto parta involontariamente.

→ Staccare il prodotto dall'alimentazione elettrica prima di eliminare i guasti.

Pulizia della base aspirante e della girante [fig. T1]:

1. Sfilare le 4 viti a croce ④.
2. Togliere la base aspirante ⑤ dalla pompa.
3. Pulire la base aspirante ⑤ e la girante ⑥ (la garanzia non si estingue per effetto di questi lavori di manutenzione).
4. Riposizionare la base aspirante ⑤.
5. Avvitare di nuovo le 4 viti a croce ④.

Per motivi di sicurezza la girante può essere sostituita solo dall'Assistenza Clienti GARDENA.

Problema	Possibile causa	Rimedio
La pompa è in funzione ma non trasporta acqua	L'aria non fuoriesce perché il tubo di mandata è bloccato (es. tubo piegato).	→ Aprire la linea di mandata (ad es. valvola di chiusura, erogatori).
	Si è formata una sacca d'aria nel piede aspirante.	→ Attendere ca. 60 secondi finché la pompa si è sfiatata da sola (eventualmente spegnere/accendere più volte).
	L'apertura di aspirazione è ostruita.	→ Pulire l'apertura di aspirazione con un getto d'acqua.
	Il tubo è ostruito.	→ Rimuovere l'ostruzione nel tubo.
	La girante è bloccata.	→ Pulire la base aspirante e la girante.
	La pompa non pesca sufficientemente (il livello dell'acqua è sotto al minimo necessario per l'avviamento).	→ Immergere la pompa più in profondità.
La pompa non entra in funzione o si arresta improvvisamente	L'interruttore termico di sicurezza ha disinserito la pompa per motivi di sovraccarico.	→ Pulire l'apertura di aspirazione. Fare attenzione alla temperatura massima del liquido (35 °C).
	Pompa senza corrente.	→ Controllare i fusibili e le connessioni elettriche.
	Il dispositivo di protezione per corrente di guasto si è azionato.	→ Staccare la pompa dalla rete e rivolgersi all'Assistenza Clienti GARDENA.
La pompa è in funzione, ma la mandata diminuisce di colpo	L'apertura di aspirazione è ostruita.	→ Pulire l'apertura di aspirazione con un getto d'acqua.
	Il tubo è ostruito.	→ Rimuovere l'ostruzione nel tubo.

NOTA: rivolgersi, in presenza di altri problemi, all'Assistenza Clienti GARDENA di competenza. Le riparazioni possono essere eseguite solamente dall'Assistenza Clienti GARDENA così come da rivenditori specializzati che sono autorizzati da GARDENA.

it

7. DATI TECNICI

Pompa sommersa	Unità	Valore (art. 9000)	Valore (art. 9001)	Valore (art. 9007)	Valore (art. 9008)
Potenza nominale	W	250	400	250	400
Corrente di rete	V (AC)	230	230	230	230
Frequenza di rete	Hz	50	50	50	50
Mandata max.	l/h	8200	8600	9200	10.500
Pressione max./ Prevalenza max.	bar / m	0,5 5,0	0,55 5,5	0,4 4,0	0,5 5,0
Immersione max.	m	6	6	6	6
Altezza di avviamento min./max.	cm	23 / 50	23 / 50	26 / 45	26 / 45
Altezza di arresto min./max.	cm	7 / 20	7 / 20	11 / 16	11 / 16
Altezza acqua residua	mm	4	4	25	25
Acqua sporca con diametro impurità max.	mm	5	5	25	25

Pompa sommersa	Unità	Valore (art. 9000)	Valore (art. 9001)	Valore (art. 9007)	Valore (art. 9008)
Livello minimo dell'acqua per l'avviamento (ca.)	cm	25	25	50	50
Cavo di alimentazione	m	10 (H05RN-F)	10 (H05RN-F)	10 (H05RN-F)	10 (H05RN-F)
Peso senza cablaggio (ca.)	kg	2,55	2,85	2,55	2,9
Temperatura max. del liquido da pompare	°C	35	35	35	35

8. ACCESSORI / RICAMBI

Fascetta per tubi flessibili GARDENA	Per tubi flessibili da 25 mm (1") mediante portagomma.	**art. 7193**
Fascetta per tubi flessibili GARDENA	Per tubi flessibili da 38 mm (1 1/2") mediante portagomma.	**art. 7195**
Raccordo pompa GARDENA	Per tubi flessibili da 19 mm (3/4") mediante raccorderia rapida GARDENA.	**art. 1752**
Set di tubi piatti GARDENA	Tubo da 10 m 38 mm (1 1/2") con fascetta stringitubo.	**art. 5005**

9. GARANZIA / ASSISTENZA

9.1 Registrazione del prodotto:

Registrare il prodotto all'indirizzo gardena.com/registration.

9.2 Assistenza:

Le informazioni di contatto aggiornate del nostro servizio di assistenza sono disponibili sul retro e online:

- Italia: https://www.gardena.com/it/supporto/informazioni/contatti/
- Svizzera: https://www.gardena.com/ch-it/supporto/informazioni/contatti/

GARDENA Bomba sumergible para agua limpia/ Bomba sumergible para agua residual

1. AVISOS DE SEGURIDAD 56
2. MONTAJE 58
3. MANEJO 58
4. MANTENIMIENTO 59
5. ALMACENAMIENTO. 59
6. SOLUCIÓN DE AVERÍAS 59
7. DATOS TÉCNICOS 60
8. ACCESORIOS/PIEZAS DE RECAMBIO 61
9. GARANTÍA/SERVICIO 61

Traducción de las instrucciones de empleo originales.

es

Los niños a partir de los 8 años y en adelante así como personas con discapacidad física, sensoria o mental, o bien con falta de experiencia y conocimientos sólo pueden usar el producto bajo la supervisión de una persona responsable, o si son instruidas en cuanto al empleo seguro del producto y comprenden los posibles peligros resultantes. Los niños deberán ser vigilados para asegurarse de que no pueden jugar con el producto. Los niños sólo pueden limpiar o mantener el producto bajo vigilancia de una persona responsable. El uso de este producto está indicado para jóvenes mayores de 16 años. Nunca utilice el producto si usted está cansado o enfermo, ha tomado alcohol, drogas o medicinas.

Uso adecuado:

La **Bomba sumergible GARDENA** está concebida para evacuar agua en caso de inundaciones, así como para trasvasar agua entre recipientes y vaciarlos, extraer agua de pozos y sumideros, evacuar agua de embarcaciones y yates, y para la aireación y circulación temporal de agua y el bombeo de agua clorada en jardines particulares domésticos y de aficionados.

Líquidos que se pueden bombear:

La bomba sumergible GARDENA solo debe utilizarse para el bombeo de agua.

La bomba es sumergible por completo (blindaje estanco al agua) en agua (profundidad de inmersión máx. consulte 7. DATOS TÉCNICOS).

El producto es apropiado para el bombeo de los siguientes líquidos:

- **Bomba sumergible para agua limpia:** agua limpia o ligeramente sucia con una diámetro máx. de partículas de 5 mm.
- **Bomba sumergible para agua residual:** agua residual con un diámetro máx. de partículas de 25 mm.

El producto no se ha concebido para un funcionamiento de larga duración (circulación continua).

¡PELIGRO! ¡Lesiones corporales!

→ **No se debe bombear agua salada ni líquidos corrosivos, fácilmente inflamables o explosivos (como gasolina, petróleo o disolventes nitrocelulósicos), aceites, gasóleo de calefacción o productos alimenticios.**

1. AVISOS DE SEGURIDAD

¡IMPORTANTE!
Lea las instrucciones de uso y guárdelas a mano para su consulta posterior.

Explicación de los símbolos en el producto:

Lea las instrucciones de empleo.

Avisos generales de seguridad

Seguridad eléctrica

¡PELIGRO! ¡Descarga eléctrica!
Riesgo de lesión por corriente eléctrica.

→ **El producto se debe alimentar a través de un dispositivo de corriente residual (RCD) con una corriente nominal residual de funcionamiento no superior a 30 mA.**

¡PELIGRO! ¡Riesgo de lesión!
Riesgo de lesión por corriente eléctrica.

→ **Desconecte el producto de la red eléctrica antes de realizar trabajos de mantenimiento o de sustituir componentes. La toma de corriente debe encontrarse dentro de su campo visual.**

Funcionamiento seguro

La temperatura del agua no debe superar los 35 °C.

Si se encuentran personas en el agua, no debe utilizarse la bomba.

La presencia de suciedad en el líquido puede deberse a una fuga de lubricante.

Mantener a las personas alejadas del agua.

Operar la bomba solo con la pieza acodada.

Interruptor diferencial

Disyuntor térmico de seguridad

En caso de sobrecarga, el disyuntor térmico integrado para proteger el motor desconecta la bomba. Cuando el motor se ha enfriado suficientemente, la bomba vuelve a estar lista para el funcionamiento.

Evacuación automática del aire

Esta bomba está equipada con una válvula de purga que extrae posibles burbujas de aire que hayan quedado en la bomba. Por motivos funcionales es posible que salga una pequeña cantidad de agua por el lateral de la carcasa.

Avisos adicionales de seguridad

Seguridad eléctrica

¡PELIGRO! ¡Parada cardiaca!

Este producto genera un campo electromagnético durante el funcionamiento. Este campo puede influir, bajo determinadas circunstancias, en el modo de funcionamiento de implantes médicos activos o pasivos. Con el fin de evitar el riesgo de situaciones que pudieran conllevar lesiones graves o incluso mortales, las personas que lleven un implante médico deberán consultar al médico y fabricante del implante antes de usar este producto.

Cable

En el caso de utilizar cables de prolongación, se deben tener en cuenta las secciones transversales mínimas de la siguiente tabla:

Tensión	Longitud del cable	Sección transversal
230 – 240 V/50 Hz	Hasta 20 m	1,5 mm^2
230 – 240 V/50 Hz	20 – 50 m	2,5 mm^2

¡PELIGRO! ¡Descarga eléctrica!

Si el enchufe presenta algún corte, es posible que penetre en el entorno eléctrico humedad a través del cable de alimentación a red y genere un cortocircuito.

→ **No practique cortes jamás en el enchufe (p. ej., para pasarlo por la pared).**

→ No tire nunca del cable, desconecte la bomba desenchufándola en su base.

→ Si la línea de conexión a la red de este producto presentara daños, deberá encargarse su sustitución al fabricante o su servicio técnico o a una persona con una formación equivalente con el fin de evitar posibles peligros.

Los enchufes a la red y los acoplamientos deben estar protegidos contra las salpicaduras de agua.

Asegúrese de que las conexiones eléctricas se encuentren en la zona a prueba de inundaciones.

Proteja el enchufe a la red y el cable de conexión a la red contra el calor, aceites y cantos agudos.

Observe la tensión de la red. Los datos de la placa de características deben corresponderse con los datos de la corriente de la red.

Es imprescindible desconectar el enchufe de red de la bomba antes de entrar en la piscina o tocar la superficie del agua.

El cable de conexión a la red no debe usarse para sujetar ni para transportar la bomba.

Para sumergir o sacar la bomba del agua ha de utilizarse siempre la cuerda de sujeción.

Compruebe a intervalos regulares de tiempo la tubería de conexión.

Antes de cada uso, se debe efectuar un control visual de la bomba (en especial del cable de conexión a la red y del enchufe a la red).

No está permitido el uso de una bomba defectuiosa. En caso de defectos, debe hacerse controlar la bomba por el servicio postventa de GARDENA.

Instrucciones de montaje: volver a apretar manualmente todos los tornillos.

Tras realizar el mantenimiento, asegúrese de que todas las piezas estén atornilladas antes del uso.

Si se utilizan nuestras bombas con un generador, deberán observarse las advertencias del fabricante del generador.

Seguridad personal

¡PELIGRO! ¡Peligro de asfixia!

Las piezas pequeñas se pueden ingerir con facilidad. Los niños pequeños corren el riesgo de asfixiarse con la bolsa. Por este motivo, mantenga a los niños pequeños alejados del lugar de montaje.

Observe el nivel mínimo de agua indicado en las características técnicas de la bomba.

No dejar funcionar la bomba más de 10 minutos contra el lado de impulsión cerrado.

Las arenas y otras materias abrasivas aceleran el desgaste y disminuyen el rendimiento de la bomba.

El interruptor-flotador solo debe accionarse fuera del agua.

No debe retirarse la manguera durante el funcionamiento.

Deje enfriar la bomba antes de solucionar el problema.

No se puede hacer funcionar la bomba sin haber montado la pieza acodada.

2. MONTAJE

¡PELIGRO! ¡Lesiones corporales!
Peligro de lesiones si el producto se pone en marcha accidentalmente.
→ **Desenchufe el producto del suministro de corriente eléctrica antes de montarlo.**

Enroscado de la pieza acodada a la bomba [fig. A1]:

¡PELIGRO! ¡Lesiones corporales!
Peligro de lesiones por incisión causada por el rodete.
→ **Operar la bomba solo con la pieza acodada.**

→ Enrosque la pieza acodada ① a la bomba girándola en sentido horario.

La manguera puede conectarse a través de la boca de conexión de la bomba ① y el racor de conexión ② [25 mm (1") y 38 mm (1 1/2")] o mediante el sistema de conexión GARDENA [13 mm (1/2")/ 16 mm (5/8")/ 19 mm (3/4")]. La bomba alcanza su máxima potencia de bombeo en combinación con una manguera de 38 mm (1 1/2").

Conectar la manguera mediante el racor de conexión [fig. A2/A3/A4]:

Mediante el racor de conexión ② se pueden conectar mangueras de 25 mm (1") y de 38 mm (1 1/2").

Diámetro de manguera	25 mm (1")	38 mm (1 1/2")
Abrazadera de manguera GARDENA	**ref. 7193**	**ref. 7195**
Conexión de manguera [fig. A2]	No separar el racor **[fig. A3]**.	Separar el racor en ⓑ **[fig. A4]**.

Las mangueras de 25 mm (1") y 38 mm (1 1/2") conectadas mediante el racor de conexión ② se tienen que fijar por ejemplo con un **abrazadera de manguera GARDENA ref. 7193/7195**.

1. Enrosque la pieza acodada a la bomba.
2. Enrosque el racor de conexión ② a la boca de conexión de la bomba ①. (Si se trata de mangueras de 38 mm (1 1/2"), seccione primero el racor de conexión ② por la ranura ⓑ.)
3. Encaje la manguera en el racor de conexión ② y sujétela, p. ej., con **una abrazadera GARDENA ref. 7193/7195.**

Conectar la manguera mediante el sistema de conexión GARDENA [fig. A5]:

No recomendamos el uso de mangueras con un diámetro inferior a 19 mm (3/4"). De lo contrario, el caudal de la bomba puede verse reducido considerablemente.

Diámetro de manguera	**Conexión de bomba**	
19 mm (3/4")	**Juego de conexión a la bomba GARDENA**	**ref. 1752**

→ Conecte la manguera mediante el correspondiente sistema de conexión GARDENA.

es

3. MANEJO

¡PELIGRO! ¡Lesiones corporales!
Peligro de lesiones si el producto se pone en marcha accidentalmente.
→ **Desconecte el producto del suministro de corriente eléctrica antes de conectarlo, ajustarlo o transportarlo.**

Bombeo de agua:

Si no es posible sumergir la bomba por el asa, será preciso sumergirla en el pozo o el depósito de agua utilizando una cuerda. Profundidad de inmersión mínima durante la puesta en marcha consulte 7. DATOS TÉCNICOS.

Colocar la bomba de modo que la suciedad no obstruya completa o parcialmente los orificios de entrada en la ventosa.

Si se utiliza en un estanque, colocar la bomba, por ejemplo, sobre un ladrillo.

1. Sumerja la bomba en el depósito de agua.
2. Conecte la bomba al suministro de corriente eléctrica. *¡Atención! La bomba se pone en marcha inmediatamente.*

Funcionamiento automático con interruptor-flotador [fig. O1]:

Para que la bomba se desconecte automáticamente cuando ya no siga habiendo agua para bombear, el interruptor-flotador ③ deberá poderse mover libremente sobre la superficie de agua.

Ajuste del interruptor de flotador [fig. O1]:

La altura máxima de conexión y la altura mínima de desconexión (consulte 7. DATOS TÉCNICOS) se pueden adaptar presionando el cable del interruptor-flotador en el bloqueo del interruptor-flotador.

- Cuanto más corto sea el cable entre el interruptor-flotador ③ y su enclavamiento Ⓐ, más baja será la altura de conexión y más alta la altura de desconexión.

→ Insertar el cable del interruptor-flotador ③ en uno de los orificios del enclavamiento del interruptor-flotador Ⓐ.

¡ATENCIÓN!

Para garantizar la conexión y desconexión del interruptor-flotador, la longitud del cable entre el interruptor-flotador y el bloqueo del interruptor-flotador deberá ser de al menos 10 cm.

Funcionamiento manual [fig. O2]:

La bomba permanece en funcionamiento constante, ya que se puentea el interruptor-flotador.

1. Deslizar el interruptor-flotador ③ con el cable hacia abajo para acoplarlo en el enclavamiento del interruptor-flotador Ⓐ.
2. Colocar la bomba en el agua de modo que quede estable.
3. Conecte la bomba al suministro de corriente eléctrica. *¡Atención! La bomba se pone en marcha inmediatamente.*

La altura mín. de agua restante (consulte 7. DATOS TÉCNICOS) solo se alcanza con el modo de funcionamiento manual, porque el interruptor-flotador desconecta la bomba antes de llegar a esta altura si el funcionamiento es automático.

4. MANTENIMIENTO

¡PELIGRO! ¡Lesiones corporales!

Peligro de lesiones si el producto se pone en marcha accidentalmente.

→ Desenchufe el producto del suministro de corriente eléctrica antes de someterlo a trabajos de mantenimiento.

Enjuague de la bomba:

Si se ha bombeado agua clorada, es necesario enjuagar la bomba.

1. Bombee agua templada (máx. 35 °C), a la que puede añadir un detergente suave (p. ej., líquido lavavajillas), hasta que el agua bombeada salga clara.
2. Elimine los restos siguiendo las pautas de la ley de eliminación de residuos

es

5. ALMACENAMIENTO

Puesta fuera de servicio:

¡La bomba no está protegida contra las heladas!

El producto se deberá guardar fuera del alcance de los niños.

1. Desenchufe la bomba del suministro de corriente eléctrica.
2. Gire la bomba poniéndola boca abajo hasta que no salga más agua.
3. Limpie la bomba (consulte 4. MANTENIMIENTO).
4. Guarde la bomba en un lugar seco, cerrado y a prueba de heladas.

Cómo eliminar el producto usado:

(según normativa Directiva 2012/19/UE)

El producto no deberá eliminarse con la basura doméstica normal. Se deberá eliminar según las normativas medioambientales vigentes locales.

¡IMPORTANTE!

→ Elimine el producto a través o por medio del puesto recolector de reciclaje del municipio respectivo.

6. SOLUCIÓN DE AVERÍAS

¡PELIGRO! ¡Lesiones corporales!

Peligro de lesiones si el producto se pone en marcha accidentalmente.

→ Desenchufe el producto del suministro de corriente eléctrica antes de solucionar problemas.

Limpieza de la ventosa y el rodete [fig. T1]:

1. Desenroscar los 4 tornillos de estrella ④.
2. Extraer la ventosa ⑤ de la bomba.
3. Limpiar la ventosa ⑤ y el rodete ⑥ (la garantía no expira debido a estos trabajos de mantenimiento).
4. Vuelva a colocar la ventosa ⑤.
5. Vuelva a enroscar los 4 tornillos de estrella ④.

Por razones de seguridad, solo el servicio técnico de GARDENA puede llevar a cabo la sustitución del rodete.

Problema	Posible causa	Solución
La bomba funciona pero no bombea agua	El aire no puede salir, porque la tubería de impulsión está cerrada. (Eventualmente manguera de impulsión doblada).	→ Abra la línea de impulsión (p. ej., válvula de cierre, aparatos de extracción).
	Bolsa de aire en la base.	→ Espere aprox. 60 segundos hasta que la bomba se haya autopurgado (si es necesario, desconéctela y conéctela).
	La abertura de aspiración está obstruida.	→ Limpiar la abertura de aspiración con un chorro de agua.
	La manguera está obstruida.	→ Eliminar la obstrucción en la manguera.
	El rodete está bloqueado.	→ Limpiar la ventosa y el rodete.
	Nivel del agua por debajo del nivel mínimo en la puesta en marcha.	→ Sumerja la bomba a mayor profundidad.
La bomba no arranca o se para bruscamente durante la marcha	El disyuntor térmico de seguridad ha desconectado la bomba por sobrecalentamiento.	→ Limpiar la abertura de aspiración. Tenga en cuenta que el líquido no puede superar una temperatura máxima de 35 °C.
	Bomba sin corriente.	→ Compruebe los fusibles y las conexiones eléctricas por enchufe.
	Se ha disparado el interruptor diferencial RCD (corriente residual).	→ Desconecte la bomba de la red eléctrica y diríjase al servicio técnico de GARDENA.
La bomba marcha, pero la potencia desciende bruscamente	La abertura de aspiración está obstruida.	→ Limpiar la abertura de aspiración con un chorro de agua.
	La manguera está obstruida.	→ Eliminar la obstrucción en la manguera.

es

NOTA: En caso de avería, rogamos dirigirse a su Centro de Servicio Técnico de GARDENA. Únicamente los Centros de Servicio Técnico de GARDENA, así como los distribuidores autorizados por GARDENA, pueden realizar reparaciones en sus productos.

7. DATOS TÉCNICOS

Bomba sumergible	Unidad	Valor (ref. 9000)	Valor (ref. 9001)	Valor (ref. 9007)	Valor (ref. 9008)
Potencia nominal	W	250	400	250	400
Tensión a la red	V (AC)	230	230	230	230
Frecuencia de la red	Hz	50	50	50	50
Caudal máx.	l/h	8200	8600	9200	10.500
Presión máx./ Alt. elevación máx.	bar / m	0,5 5,0	0,55 5,5	0,4 4,0	0,5 5,0
Prof. inmersión máx.	m	6	6	6	6
Altura de conexión mín./máx.	cm	23 / 50	23 / 50	26 / 45	26 / 45
Altura de desconexión mín./máx.	cm	7 / 20	7 / 20	11 / 16	11 / 16
Altura del agua residual	mm	4	4	25	25

Bomba sumergible	Unidad	Valor (ref. 9000)	Valor (ref. 9001)	Valor (ref. 9007)	Valor (ref. 9008)
Agua residual con diámetro máx. de partículas	mm	5	5	25	25
Nivel de agua mín. en la puesta en marcha (aprox.)	cm	25	25	50	50
Cable de conexión	m	10 (H05RN-F)	10 (H05RN-F)	10 (H05RN-F)	10 (H05RN-F)
Peso sin cable (aprox.)	kg	2,55	2,85	2,55	2,9
Temperatura máx. del medio	°C	35	35	35	35

8. ACCESORIOS / PIEZAS DE RECAMBIO

Abrazadera de manguera GARDENA	Para mangueras de 25 mm (1") mediante el racor de conexión.	**ref. 7193**
Abrazadera de manguera GARDENA	Para mangueras de 38 mm (1 1/2") mediante el racor de conexión.	**ref. 7195**
Juego de conexión a la bomba GARDENA	Para mangueras de 19 mm (3/4") mediante el racor de conexión.	**ref. 1752**
Kit de manguera plana GARDENA	Manguera de 10 m 38 mm (1 1/2") con abrazadera.	**ref. 5005**

es

9. GARANTÍA / SERVICIO

9.1 Registro del producto:

Registre su producto en gardena.com/registration.

9.2 Servicio:

Puede encontrar la información de contacto actualizada de nuestro servicio en la contraportada y en línea:

- España: https://www.gardena.com/es/asistencia/ayuda/contacto/
- Otros países: https://www.gardena.com/int/support/advice/contact/

GARDENA Bomba submersível de água limpa/ Bomba submersível de água suja

1. AVISOS DE SEGURANÇA 62
2. MONTAGEM 63
3. FUNCIONAMENTO. 64
4. MANUTENÇÃO 65
5. ARMAZENAMENTO 65
6. RESOLUÇÃO DE AVARIAS 65
7. DADOS TÉCNICOS 66
8. ACESSÓRIOS/PEÇAS SOBRESSELENTES 67
9. GARANTIA/ASSISTÊNCIA 67

Tradução do manual de instruções original.

pt

Este produto pode ser usado por crianças com idade superior a 8 anos e por pessoas com capacidades físicas, sensoriais ou mentais reduzidas ou com insuficiente experiência e conhecimentos, quando estas sejam supervisionadas ou recebam instruções relativamente ao uso do aparelho e compreendam os perigos daí resultantes. As crianças não devem brincar com o produto. A limpeza e a manutenção pelo utilizador não devem ser realizadas por crianças sem supervisão. Recomendamos que o produto seja usado apenas por pessoas com idade igual ou superior a 16 anos. Nunca utilize o produto se estiver cansado, doente ou sob a influência de álcool, drogas ou medicamentos.

Utilização prevista:

A **Bomba submersível GARDENA** destina-se ao escoamento em caso de inundações e ao bombeamento e transfega de recipientes, à captação de água de fontes e poços, ao escoamento de barcos e iates assim como ao arejamento e circulação de água limitado no tempo e ao bombeamento de água com cloro em jardins privados e de lazer.

Líquidos a ser bombeados:

Com a bomba submersível GARDENA apenas é possível abastecer água.

A bomba é completamente à prova de água (com blindagem impermeável) e deve ser imersa na água (profundidade de imersão máx. consulte 7. DADOS TÉCNICOS).

O produto destina-se a bombear os seguintes líquidos:

- **Bomba submersível de água limpa:** água limpa a suja com um diâmetro máx. de partículas de 5 mm.
- **Bomba submersível de água suja:** água suja com um diâmetro máx. de partículas de 25 mm.

O produto não está indicado para um funcionamento de longa duração (modo de circulação contínua).

PERIGO! Lesões no corpo!

→ **Não se deve bombear água salgada, substâncias corrosiva, facilmente inflamáveis ou explosivas (por ex. gasolina, petróleo, diluente), óleos, óleo combustível e produtos alimentares.**

1. AVISOS DE SEGURANÇA

IMPORTANTE!
Leia o manual de instruções com atenção e guarde-o para consulta futura.

Símbolos no produto:

Leia o manual de instruções.

Advertências gerais de segurança

Segurança elétrica

PERIGO! Choque elétrico!
Perigo de ferimentos devido a choque elétrico.

→ **O produto tem de ser alimentado através de um dispositivo de proteção diferencial residual (RCD) com uma corrente de disparo nominal máxima de 30 mA.**

PERIGO! Perigo de lesões!
Perigo de ferimentos devido a choque elétrico.

→ **Desligue o produto da corrente antes de realizar a manutenção ou a substituição de peças. Para isso, a tomada tem de estar no campo de visão.**

Operação segura

A temperatura da água não deve exceder 35 °C.

A bomba não deve ser usada quando houver pessoas na água.

Pode ocorrer a contaminação do líquido devido à fuga de lubrificantes.

Manter outras pessoas afastadas da água.

Utilize a bomba apenas com a união em cotovelo.

Disjuntor

Disjuntor térmico:
Em caso de sobrecarga, a bomba é desligada pelo disjuntor térmico incorporado. Depois de o motor ter arrefecido o suficiente, a bomba fica novamente operacional.

Ventilação automática

Esta bomba está equipada com uma válvula de ventilação que elimina uma eventual almofada de ar na bomba. Por razões funcionais pode sair uma quantidade reduzida de água pelas partes laterais da caixa.

Advertências de segurança adicionais

Segurança elétrica

PERIGO! Paragem cardíaca!

Este produto cria um campo eletromagnético durante o funcionamento. Em determinadas condições, este campo pode afetar o modo de funcionamento de implantes médicos ativos ou passivos. Para evitar situações de risco que possam provocar ferimentos graves ou mortais, as pessoas com um implante médico devem consultar o seu médico e o fabricante do implante antes da utilização deste produto.

Cabo

Se forem usados cabos de extensão, estes têm de respeitar as secções mínimas indicadas na tabela a seguir:

Tensão	Comprimento do cabo	Secção
230 – 240 V/50 Hz	Até 20 m	1,5 mm^2
230 – 240 V/50 Hz	20 – 50 m	2,5 mm^2

PERIGO! Choque elétrico!

Uma ficha de rede cortada implica que umidade possa penetrar na área eléctrica, o que provoca um curto-circuito.

→ **Nunca cortar a ficha de rede (p. ex. com a intenção de passar por uma parede).**

→ Ao desligar puxe pela ficha não pelo cabo da corrente eléctrica.

→ Se o cabo de alimentação deste produto sofrer danos, tem de ser substituído pelo fabricante, pelo respetivo Serviço de Assistência Técnica ou por uma pessoa com qualificações semelhantes para evitar perigos.

Fichas e ligações têm que ser a prova de respingamentos.

Certifique-se de as conexões eléctricas estão livres de perigo de alagamento.

A ficha e o cabo de ligação devem ser protegidos contra calor, óleo e objectos e esquinas cortantes e/ou pontiagudas.

Respeite a Voltagem nominal. Os dados da placa de características têm que estar de acordo com os dados da rede.

Em caso de permanência em piscinas ou em caso de contacto com a superfície da água, é necessário desligar imediatamente a ficha da bomba.

O cabo de ligação não deve ser usado para fixação ou transporte da bomba.

Parta submergir ou içar/segurar a bomba use a corda.

Verifique regularmente a ligação à rede.

Antes de se utilizar a bomba, deve ser realizada sempre uma inspecção visual (principalmente do cabo de ligação e da ficha).

Uma bomba danificada não deve ser utilizada. Em caso de danos, deixar imprescindivelmente a bomba ser verificada pela assistência técnica da GARDENA.

Instrução de montagem: reapertar todos os parafusos manualmente.

Antes da utilização após a manutenção, certifique-se de que todas as peças estão aparafusadas.

Se as nossas bombas forem usadas com um gerador, respeite as advertências do fabricante do gerador.

Segurança pessoal

PERIGO! Risco de asfixia!

As peças mais pequenas podem ser engolidas. O saco de plástico representa um risco de asfixia para crianças. Mantenha as crianças afastadas durante a montagem.

Respeite o nível mínimo de água de acordo com as especificações da bomba.

Não deixar a bomba funcionar com a saída fechada por mais de 10 minutos.

Areias e outros materiais abrasivos no líquido aumentam o desgaste da bomba e reduzem a sua capacidade de escoamento.

O interruptor flutuante apenas deve ser usado fora de água.

A mangueira não deve ser retirada durante a operação.

Deixe a bomba arrefecer antes de eliminar a avaria.

A bomba não deve funcionar sem a união em cotovelo montada.

pt

2. MONTAGEM

PERIGO! Lesões no corpo!

Perigo de ferimentos caso o produto arranque involuntariamente.

→ **Desligue o produto da corrente antes de montar o produto.**

Enroscar a união em cotovelo na bomba [fig. A1]:

PERIGO! Lesões no corpo!

Ferimentos por corte devido à roda impulsora.

→ **Utilize a bomba apenas com a união em cotovelo.**

→ Enrosque a união em cotovelo ① na bomba girando para a direita.

A mangueira pode ser conectada através da ligação da bomba ① e do bocal de ligação ② [25 mm (1") e 38 mm (1 1/2")] ou através do sistema de encaixe GARDENA [13 mm (1/2")/ 16 mm (5/8")/ 19 mm (3/4")]. A bomba atinge a capacidade máxima com a utilização de uma mangueira de 38 mm (1 1/2").

Ligação da mangueira na peça de ligação [fig. A2/A3/A4]:

Com a peça de ligação ② podem ser conectadas mangueiras 25 mm (1") e 38 mm (1 1/2").

Diâmetro da mangueira	25 mm (1")	38 mm (1 1/2")
Braçadeira de mangueira GARDENA	**n.º ref. 7193**	**n.º ref. 7195**
Niple de conexão [fig. A2]	Não retirar o niple **[fig. A3]**.	Retirar o niple na posição ⓑ **[fig. A4]**.

Mangueiras 25 mm (1") e 38 mm (1 1/2"), conectados através da peça de ligação ②, devem ser fixados por exemplo com a **braçadeira de mangueira GARDENA n.º ref. 7193/7195**.

1. Enrosque a união em cotovelo na bomba.
2. Enrosque o bocal de ligação ② na ligação da bomba ①. (Em mangueiras de 38 mm (1 1/2") separe o bocal de ligação ② previamente na ranhura no caso de ⓑ.)
3. Empurre a mangueira para o bocal de ligação ② e fixe-o com por ex. uma **abraçadeira de mangueira GARDENA n.º ref. 7193/7195.**

Conectar a mangueira através do sistema de encaixe GARDENA *[fig. A5]:*

Desaconselhamos a utilização de mangueiras com diâmetro inferior a 19 mm (3/4"), caso contrário ocorrerá uma quebra de potência do caudal.

Diâmetro da mangueira	**Conexão da bomba**	
19 mm (3/4")	**Sistema de conexão de bombas GARDENA**	**n.º ref. 1752**

→ Conecte a mangueira com o respetivo sistema de encaixe GARDENA.

3. FUNCIONAMENTO

PERIGO! Lesões no corpo!

Perigo de ferimentos caso o produto arranque involuntariamente.

→ **Desligue o produto da corrente antes de conectar, ajustar ou transportar o produto.**

Bombear água:

Se a bomba não pode ser despejada pela pega no reservatório de água, a bomba tem de ser despejada sempre por um cabo em poços ou no reservatório de água. Consultar a profundidade de imersão mínima na colocação em funcionamento 7. DADOS TÉCNICOS.

A bomba tem de ser montada de forma que as aberturas de entrada na ventosa não sejam bloqueadas nem total nem parcialmente por sujidade.

Num lago, a bomba deve ser instalada por ex. em cima de um tijolo.

1. Mergulhe a bomba no reservatório de água.
2. Ligue a bomba à corrente.
   Atenção! A bomba arranca imediatamente.

Modo automático com interruptor flutuante [fig. O1]:

Para que a bomba se desligue automaticamente em caso de ausência do líquido bombeado, o interruptor de flutuador ③ tem de se mover livremente à superfície da água.

Regular a altura de activação e de desactivação [fig. O1]:

A altura de ligação máxima e a altura de desconexão mínima (consulte 7. DADOS TÉCNICOS) podem ser adaptadas, pressionando o cabo do interruptor flutuante no bloqueio do interruptor flutuante.

- Quanto mais curto for o cabo entre o interruptor flutuante ③ e o bloqueio do interruptor flutuante Ⓐ, tanto menor será a altura de ligação e maior a altura de desconexão.

→ Prima o cabo do interruptor flutuante ③ numa das aberturas do bloqueio do interruptor flutuante Ⓐ.

ATENÇÃO!

Para que a ligação e desconexão do interruptor flutuante estejam garantidas, é necessário que o comprimento do cabo entre o interruptor flutuante e o bloqueio do interruptor flutuante seja no mín. 10 cm.

Modo manual [fig. O2]:

A bomba permanece sempre em funcionamento, pois o interruptor flutuante está ligado em ponte.

1. Insira o interruptor flutuante ⑤ com o cabo para baixo no bloqueio do interruptor flutuante Ⓐ.
2. Coloque a bomba numa superfície estável.

3. Ligue a bomba à corrente.
   Atenção! A bomba arranca imediatamente.

A altura mín. de água residual (consulte 7. DADOS TÉCNICOS) é alcançada apenas no modo manual, pois no modo automático o interruptor flutuante desliga a bomba previamente.

4. MANUTENÇÃO

PERIGO! Lesões no corpo!
Perigo de ferimentos caso o produto arranque involuntariamente.
→ **Desligue o produto da corrente antes de efetuar a manutenção ao produto.**

Lavar a bomba:

Após bombear água com cloro, a bomba tem de ser lavada.

1. Bombeie água morna (máx. 35 °C), adicionando eventualmente um produto de limpeza suave (por ex. detergente), até a água bombeada sair limpa.
2. Elimine os resíduos em conformidade com as diretrizes da legislação relativa à eliminação de resíduos.

5. ARMAZENAMENTO

Colocação fora de serviço:

A bomba não tem proteção contra gelo!

O produto tem de ser guardado num local não acessível a crianças.

1. Desligue a bomba da corrente.
2. Vire a bomba ao contrário até deixar de sair água.
3. Limpe a bomba (consulte 4. MANUTENÇÃO).
4. Guarde a bomba num local seco, fechado e protegido do gelo.

Eliminação:
(conforme a Diretiva 2012/19/UE)

O produto não pode ser colocado no lixo doméstico normal. Tem de ser eliminado de acordo com as regras ambientais locais em vigor.

IMPORTANTE!

→ Elimine o produto no centro de recolha e reciclagem da sua área de residência.

6. RESOLUÇÃO DE AVARIAS

PERIGO! Lesões no corpo!
Perigo de ferimentos caso o produto arranque involuntariamente.
→ **Desligue o produto da corrente antes de eliminar erros do produto.**

Limpar ventosa e roda impulsora [fig. T1]:

1. Desenrosque os 4 parafusos de cabeça em cruz ④.
2. Retire a ventosa ⑤ da bomba.
3. Limpe a ventosa ⑤ e a roda impulsora ⑥ (estes trabalhos de manutenção não anulam a garantia).
4. Volte a colocar a ventosa ⑤.
5. Enrosque novamente os 4 parafusos de cabeça em cruz ④.

Por razões de segurança, uma roda impulsora danificada apenas pode ser trocada pela assistência GARDENA.

Problema	Causa possível	Resolução
A bomba funciona, mas não transporta água	O ar não pode sair, pois a linha de saída está fechada. (É possível também que a mangueira esteja dobrada).	→ Abra a tubagem de pressão (por ex. válvula de bloqueio, unidades de entrega).
	Ar na base de sucção.	→ Aguarde aprox. 60 segundos, até a bomba se purgar autonomamente (event. desligar/ligar).
	Abertura de aspiração está entupida.	→ Limpe a abertura de aspiração com um jato de água.

Problema	Causa possível	Resolução
A bomba funciona, mas não transporta água	A mangueira está entupida.	→ Elimine o entupimento da mangueira.
	A roda impulsora está bloqueada.	→ Limpe a ventosa e a roda impulsora.
	Ao colocar-se a bomba em funcionamento, percebe-se queo nível da água está abaixo do nível mínimo.	→ Mergulhe bomba bem no fundo da água.
A bomba não entra em funcionamento ou pára repentinamente durante o funcionamento	O disjuntor térmico desligou a bomba devido a aquecimento excessivo.	→ Limpe a abertura de aspiração. Respeite a temperatura máxima do meio (35 °C).
	Bomba sem corrente.	→ Verifique os fusíveis e conectores elétricos.
	O dispositivo de proteção diferencial residual disparou (corrente de defeito).	→ Desligue a bomba da alimentação de corrente e contacte a assistência GARDENA.
A bomba funciona, porém a capacidade de débito cai repentinamente	Abertura de aspiração está entupida.	→ Limpe a abertura de aspiração com um jato de água.
	A mangueira está entupida.	→ Elimine o entupimento da mangueira.

pt

NOTA: se existirem outras avarias, contacte o seu centro de assistência GARDENA. As reparações apenas podem ser realizadas por centros de assistência GARDENA e por revendedores especializados, autorizados pela GARDENA.

7. DADOS TÉCNICOS

Bomba submersível	Unidade	Valor (n.º ref. 9000)	Valor (n.º ref. 9001)	Valor (n.º ref. 9007)	Valor (n.º ref. 9008)
Potência nominal	W	250	400	250	400
Tensão de rede	V (AC)	230	230	230	230
Frequência de rede	Hz	50	50	50	50
Capacidade máx. de débito	l/h	8200	8600	9200	10.500
Pressão máx./ Débito máx.	bar / m	0,5 5,0	0,55 5,5	0,4 4,0	0,5 5,0
Profundidade máx. submersão	m	6	6	6	6
Altura de ligação mín./máx.	cm	23 / 50	23 / 50	26 / 45	26 / 45
Altura de desconexão mín./máx.	cm	7 / 20	7 / 20	11 / 16	11 / 16
Altura de água residual	mm	4	4	25	25
Água suja com diâmetro máx. de partículas	mm	5	5	25	25
Nível mínimo da água na colocação em funcionamento (aprox.)	cm	25	25	50	50
Cabo da corrente eléctrica	m	10 (H05RN-F)	10 (H05RN-F)	10 (H05RN-F)	10 (H05RN-F)
Peso sem cabo (aprox.)	kg	2,55	2,85	2,55	2,9
Temperatura máxima do líquido a bombear	°C	35	35	35	35

8. ACESSÓRIOS / PEÇAS SOBRESSELENTES

Braçadeira de mangueira GARDENA	Para mangueiras 25 mm (1") com peça de conexão.	**n.º ref. 7193**
Braçadeira de mangueira GARDENA	Para mangueiras 38 mm (1 1/2") com peça de conexão.	**n.º ref. 7195**
Jogo de peças de união GARDENA	Para mangueiras 19 mm (3/4") com sistema de mangueiras GARDENA.	**n.º ref. 1752**
Conjunto de mangueira plana GARDENA	Mangueira de 10 m 38 mm (1 1/2") com braçadeira.	**n.º ref. 5005**

9. GARANTIA / ASSISTÊNCIA

pt

9.1 Registo do produto:

Registe o seu produto em gardena.com/registration.

9.2 Assistência:

Encontre as informações de contacto atuais relativas ao nosso serviço no verso e online:

- Portugal: https://www.gardena.com/pt/suporte/advice/contacto/
- Outros países: https://www.gardena.com/int/support/advice/contact/

GARDENA Pompa zanurzeniowa do czystej wody / Pompa zanurzeniowa do brudnej wody

1. WSKAZÓWKI BEZPIECZEŃSTWA 68
2. MONTAŻ 70
3. OBSŁUGA 70
4. KONSERWACJA 71
5. PRZECHOWYWANIE 71
6. USUWANIE USTEREK 71
7. DANE TECHNICZNE 72
8. AKCESORIA/CZĘŚCI ZAMIENNE 73
9. GWARANCJA/SERWIS 73

Tłumaczenie instrukcji oryginalnej.

Dzieci od 8 r. ż. oraz osoby o ograniczonych zdolnościach fizycznych, sensorycznych lub psychicznych lub też nieposiadające doświadczenia i wiedzy mogą używać produktu pod warunkiem, że są przy tym nadzorowane lub zostały poinstruowane na temat bezpiecznego użytkowania produktu oraz rozumieją niebezpieczeństwa wynikające z jego użycia. Nie wolno dzieciom bawić się produktem. Nie wolno dzieciom dokonywać czyszczenia i konserwacji przez użytkownika urządzenia, jeżeli nie są one przy tym nadzorowane. Produkt nie powinien być użytkowany przez osoby w wieku poniżej 16. roku życia. Nie wolno używać produktu, jeśli użytkownik jest zmęczony, chory, pod wpływem alkoholu, narkotyków lub lekarstw.

Użytkowanie zgodnie z przeznaczeniem:

Pompa zanurzeniowa GARDENA służy do wypompowywania wody w przypadku powodzi, a także do przepompowywania i wypompowywania wody ze zbiorników, do poboru wody ze studni i studzienek, do wypompowywania wody z łodzi i jachtów, jak również do ograniczonego czasowo napowietrzania i cyrkulacji wody oraz do pompowania chlorowanej wody w ogrodach przydomowych i ogródkach działkowych.

Tłoczone ciecze:

Przy pomocy pompy zanurzeniowej GARDENA można tłoczyć wyłącznie wodę.

Pompa ta jest całkowicie odporna na zalanie (jest hermetyczna) i może być zanurzana w wodzie (maks. głębokość zanurzenia patrz 7. DANE TECHNICZNE).

Produkt nadaje się do pompowania następujących cieczy:

- **Pompa zanurzeniowa do czystej wody:** czysta i lekko zabrudzona woda, maks. wielkość ziarna 5 mm.
- **Pompa zanurzeniowa do brudnej wody:** brudna woda, maks. wielkość ziarna 25 mm.

Produkt nie jest przeznaczony do długotrwałego użytkowania (długotrwała cyrkulacja).

NIEBEZPIECZEŃSTWO!
Ryzyko obrażeń ciała!

→ **Zabrania się używania pompy do tłoczenia wody słonej, substancji żrących, łatwopalnych lub wybuchowych (np. benzyny, ropy naftowej, rozpuszczalnika nitro), olejów, oleju opałowego czy artykułów spożywczych.**

1. WSKAZÓWKI BEZPIECZEŃSTWA

WAŻNE!
Należy starannie zapoznać się z instrukcją obsługi i zachować ją do późniejszego wykorzystania.

Symbole umieszczone na produkcie:

Należy przeczytać instrukcję obsługi.

Ogólne wskazówki bezpieczeństwa

Bezpieczeństwo elektryczne

NIEBEZPIECZEŃSTWO!
Ryzyko porażenia prądem elektrycznym!
Ryzyko obrażeń ze względu na prąd elektryczny.

→ **Produkt musi być zasilany prądem za pośrednictwem wyłącznika różnicowoprądowego (RCD) o znamionowym prądzie wyzwalającym maksymalnie 30 mA.**

NIEBEZPIECZEŃSTWO! Ryzyko obrażeń!
Ryzyko obrażeń ze względu na prąd elektryczny.

→ **Przed przystąpieniem do konserwacji lub wymiany elementów odłączyć produkt od sieci. Gniazdo musi znajdować się przy tym w zasięgu wzroku użytkownika.**

Bezpieczna obsługa

Temperatura wody nie może przekroczyć 35 °C.

Pompy nie wolno używać, jeśli w wodzie znajdują się ludzie.

Wyciek środków smarnych może spowodować zabrudzenie cieczy.

Osoby trzecie nie powinny mieć dostępu do wody.

Pompę należy eksploatować wyłącznie z łącznikiem kolankowym.

Wyłącznik ochronny

Wyłącznik termiczny:
W przypadku przeciążenia pompa wyłącza się dzięki wbudowanemu termicznemu bezpiecznikowi silnika. Po wystarczającym wychłodzeniu silnika pompa jest ponownie gotowa do pracy.

Automatyczne odpowietrzanie

Pompa jest wyposażona w zawór odpowietrzający, który usuwa ewentualne pęcherzyki powietrza znajdujące się w pompie. W związku z działaniem zaworu z boku obudowy może dojść do wycieku nieznacznej ilości wody.

Dodatkowe wskazówki bezpieczeństwa

Bezpieczeństwo elektryczne

NIEBEZPIECZEŃSTWO!
Zatrzymanie akcji serca!

Podczas pracy produkt wytwarza pole elektromagnetyczne. W określonych warunkach pole to może oddziaływać na aktywne i pasywne implanty medyczne. Aby uniknąć ryzyka poważnych lub śmiertelnych obrażeń ciała, zalecamy osobom posiadającym implanty medyczne przed użyciem produktu skontaktować się z lekarzem lub producentem implantu.

Kable

W przypadku używania kabli przedłużających kable te muszą odpowiadać przekrojom minimalnym, zamieszczonym w poniższych tabeli:

Napięcie	Długość kabla	Przekrój
230 – 240 V/50 Hz	Do 20 m	1,5 mm^2
230 – 240 V/50 Hz	20 – 50 m	2,5 mm^2

NIEBEZPIECZEŃSTWO!
Ryzyko porażenia prądem elektrycznym!

Obcięta wtyczka może spowodować dostanie się wilgoci poprzez kabel przyłączeniowy do części elektrycznej i spowodować zwarcie.

→ **Nigdy nie wolno obcinać wtyczki (np. w celu przeciągnięcia przewodu przez otwór w ścianie).**

→ Nie wyciągać wtyczki ciągnąc za kabel lecz za obudowę wtyczki.

→ W celu uniknięcia zagrożeń uszkodzony przewód przyłączeniowy urządzenia powinien zostać wymieniony przez producenta, punkt serwisowy lub inną wykwalifikowaną osobę.

Wtyczki i gniazdka muszą być bryzgoszczelne.

Wtyczka i połączenia elektryczne muszą znajdować się w miejscach zabezpieczonych przed wodą.

Wtyczkę i kabel przyłączeniowy należy chronić przed gorącem, olejem i ostrymi krawędziami.

Zwracać uwagę na napięcie w sieci. Wartości podane na tabliczce znamionowej muszą być zgodne z wartościami prądu płynącego w sieci.

Jeżeli w basenie przebywają ludzie lub dotykają oni powierzchni wody, wtyczkę sieciową pompy należy bezwzględnie wyciągnąć z gniazdka.

Kabel przyłączeniowy nie może być wykorzystywany do przymocowywania i transportowania pompy.

Do zanurzania bądź wyciągania i zabezpieczania pompy należy korzystać z liny mocującej.

Regularnie sprawdzać przewód podłączeniowy.

Przed użyciem należy skontrolować czy pompa (w szczególności kabel przyłączeniowy i wtyczka) nie jest uszkodzona.

Uszkodzona pompa nie może być używana. W razie uszkodzenia należy zlecić sprawdzenie pompy w serwisie firmy GARDENA.

Instrukcja montażu: dokręcić solidnie wszystkie śruby/wkręty.

Po wykonaniu prac konserwacyjnych należy przed użyciem pompy sprawdzić, czy wszystkie elementy są przykręcone.

Korzystając z naszych pomp w połączeniu z generatorem prądu należy stosować się do wskazówek ostrzegawczych producenta generatora.

Bezpieczeństwo osobiste

NIEBEZPIECZEŃSTWO! Ryzyko uduszenia!

Istnieje ryzyko połknięcia drobnych części. W przypadku małych dzieci istnieje ryzyko uduszenia plastikową torebką. Dzieci należy trzymać z dala od miejsca montażu produktu.

Należy zachować minimalny stan wody zgodny z parametrami pompy.

Pompa nie może pracować dłużej niż 10 minut przy zamkniętej stronie tłocznej.

Piasek i inne ścierne substancje w tłoczonej cieczy powodują przyspieszone zużycie i spadek wydajności.

Wyłącznik pływakowy można obsługiwać wyłącznie po wyjęciu pompy z wody.

Podczas pracy pompy nie można zdejmować węża.

Przed przystąpieniem do usuwania usterki pozostawić pompę do schłodzenia.

Pompy nie można eksploatować bez zamontowanego łącznika kolankowego.

2. MONTAŻ

NIEBEZPIECZEŃSTWO!
Ryzyko obrażeń ciała!

Ryzyko obrażeń w przypadku uruchomienia produktu bez nadzoru.

→ **Przed przystąpieniem do montażu odłączyć produkt od zasilania.**

Przykręcenie łącznika kolankowego do pompy [rys. A1]:

NIEBEZPIECZEŃSTWO!
Ryzyko obrażeń ciała!

Ryzyko skaleczenia wirnikiem.

→ **Pompę należy eksploatować wyłącznie z łącznikiem kolankowym.**

→ Przykręcić łącznik kolankowy do pompy ① zgodnie z ruchem wskazówek zegara.

Wąż podłączeniowy może być przyłączony za pomocą króćca przyłączeniowego ① i nypla przyłączeniowego ② [25 mm (1") i 38 mm (1 1/2")] lub za pomocą systemu szybkozłączek GARDENA [13 mm (1/2") / 16 mm (5/8") / 19 mm (3/4")]. Maks. wydajność pompy można osiągnąć, stosując wąż 38 mm (1 1/2").

Podłączenie węża za pomocą nypla przyłączeniowego [rys. A2/A3/A4]:

Poprzez nypel przyłączeniowy ② mogą być podłączane węże 25 mm (1") i 38 mm (1 1/2").

Przekrój węża	25 mm (1")	38 mm (1 1/2")
GARDENA opaska zaciskowa	**art. 7193**	**art. 7195**
Przyłącza węża [rys. A2]	Nie obcinać nypla **[rys. A3]**.	Obcinać nypel na wysokości ⓑ **[rys. A4]**.

Węże 25 mm (1") i 38 mm (1 1/2"), które mogą być podłączone poprzez nypel przyłączeniowy ② muszą być przymocowane np. **za pomocą opaski zaciskowej GARDENA, art. 7193/7195**.

1. Przykręcić łącznik kolankowy do pompy zgodnie z ruchem wskazówek zegara.
2. Nakręcić nypel przyłączeniowy ② na króciec przyłączeniowy ①. (W przypadku węży 38 mm (1 1/2") najpierw skrócić nypel przyłączeniowy ② na rowku, którym kończy się element ⓑ).
3. Nasunąć wąż na nypel przyłączeniowy ② i przymocować go np. za pomocą **opaski zaciskowej GARDENA, art. 7193/7195**.

Podłączenie węża za pomocą systemu szybkozłączek GARDENA [rys. A5]:

Nie zalecamy stosowania węży o średnicy mniejszej niż 19 mm (3/4"), ponieważ powoduje to zmniejszenie przepływu.

Przekrój węża	**Podłączenie pompy**	
19 mm (3/4")	**GARDENA Zestaw przyłączeniowy węża do pompy**	**art. 1752**

→ Podłączyć wąż za pomocą odpowiedniego systemu szybkozłączek GARDENA.

3. OBSŁUGA

NIEBEZPIECZEŃSTWO!
Ryzyko obrażeń ciała!

Ryzyko obrażeń w przypadku uruchomienia produktu bez nadzoru.

→ **Przed podłączeniem produktu oraz przystąpieniem do jego regulacji lub transportu należy odłączyć produkt od zasilania.**

Pompowanie wody:

Jeżeli pompy nie można zanurzyć w zbiorniku wody za pomocą uchwytu, należy ją zawsze zanurzać w studni lub zbiorniku wody przy pomocy liny. Min. głębokość zanurzenia w chwili uruchomienia patrz 7. DANE TECHNICZNE.

Pompę należy ustawić w taki sposób, aby zanieczyszczenia nie zatykały częściowo lub w całości otworów wlotowych na stopie ssawnej.

W stawie pompę należy ustawić np. na cegle.

1. Zanurzyć pompę w zbiorniku wody.
2. Podłączyć pompę do zasilania.
   Uwaga! Pompa zaczyna pracować natychmiast.

Tryb automatyczny z wyłącznikiem pływakowym [rys. O1]:

Aby pompa w razie braku pompowanej cieczy automatycznie wyłączyła się, włącznik pływakowy ③ musi swobodnie poruszać się po powierzchni wody.

Ustawienie wysokości włączania i wyłączania [rys. O1]:

Maksymalną wysokość włączenia i minimalną wysokość wyłączenia (patrz 7. DANE TECHNICZNE) można dostosować, umieszczając przewód wyłącznika pływakowego w blokadzie wyłącznika.

- Im krótszy kabel między wyłącznikiem pływakowym ③ a blokadą wyłącznika pływakowego Ⓐ, tym mniejsza jest wysokość włączenia i tym większa jest wysokość wyłączenia.

→ Wcisnąć kabel wyłącznika pływakowego ③ w otwór blokady wyłącznika pływakowego Ⓐ.

UWAGA!

Aby zapewnione było włączanie i wyłączanie wyłącznika pływakowego, długość przewodu pomiędzy wyłącznikiem pływakowym i blokadą wyłącznika powinna wynosić min. 10 cm.

Obsługa manualna [rys. O2]:

Pompa pracuje bez przerwy, ponieważ wyłącznik pływakowy jest zmostkowany.

1. Umieścić wyłącznik pływakowy ③ z kablem skierowanym do dołu w blokadzie wyłącznika pływakowego Ⓐ.
2. Ustawić pompę stabilnie w wodzie.
3. Podłączyć pompę do zasilania.
   Uwaga! Pompa zaczyna pracować natychmiast.

Min. poziom pozostałej wody (patrz 7. DANE TECHNICZNE) można uzyskać wyłącznie przy obsłudze manualnej, ponieważ w trybie automatycznym wyłącznik pływakowy wcześniej wyłącza pompę.

4. KONSERWACJA

NIEBEZPIECZEŃSTWO!

Ryzyko obrażeń ciała!

Ryzyko obrażeń w przypadku uruchomienia produktu bez nadzoru.

→ Przed przystąpieniem do konserwacji odłączyć produkt od zasilania.

Przepłukanie pompy:

Po pompowaniu chlorowanej wody pompę należy przepłukać.

1. Pompować letnią wodę (maks. 35 °C), ewentualnie z dodatkiem łagodnego środka czyszczącego (np. płynu do mycia naczyń), do momentu, w którym pompowana woda będzie czysta.
2. Pozostałości należy usuwać zgodnie z przepisami ustawy usuwaniu odpadów.

pl

5. PRZECHOWYWANIE

Przerwa w używaniu:

Pompa nie jest odporna na mróz!

Produkt przechowywać poza zasięgiem dzieci.

1. Odłączyć pompę od zasilania.
2. Obrócić pompę do góry nogami, aż do wypłynięcia całej wody.
3. Oczyścić pompę (patrz 4. KONSERWACJA).
4. Przechowywać pompę w suchym, zamkniętym i zabezpieczonym przed działaniem mrozu miejscu.

Utylizacja:

(zgodnie z dyrektywą 2012/19/UE)

Produktu nie wolno utylizować razem z normalnymi odpadami komunalnymi. Produkt należy zutylizować zgodnie z lokalnymi przepisami ochrony środowiska.

WAŻNE!

→ Produkt należy zutylizować za pośrednictwem lokalnego zakładu utylizacji odpadów.

6. USUWANIE USTEREK

NIEBEZPIECZEŃSTWO!

Ryzyko obrażeń ciała!

Ryzyko obrażeń w przypadku uruchomienia produktu bez nadzoru.

→ Przed przystąpieniem do usuwania usterek odłączyć produkt od zasilania.

Czyszczenie stopy ssawnej i wirnika [rys. T1]:

1. Wykręcić 4 wkręty krzyżakowe ④.
2. Wyciągnąć stopę ssawną ⑤ z pompy.
3. Oczyścić stopę ssawną ⑤ i wirnik ⑥ (takie prace konserwacyjne nie powodują utraty gwarancji).
4. Założyć ponownie stopę ssawną ⑤.
5. Wkręcić ponownie 4 wkręty krzyżakowe ④.

Ze względów bezpieczeństwa uszkodzony wirnik może być wymieniany wyłącznie przez pracowników serwisu GARDENA.

Problem	Możliwa przyczyna	Postępowanie
Pompa pracuje, ale nie tłoczy wody	Powietrze nie ma ujścia, gdyż przewód tłoczny jest zamknięty. (Ewentualnie sprawdzić czy wąż nie jest zagięty).	→ Otworzyć przewód tłoczny (np. zawór odcinający, urządzenia dozujące).

Problem	Możliwa przyczyna	Postępowanie
Pompa pracuje, ale nie tłoczy wody	Pęcherzyki powietrza w stopce ssącej.	→ Odczekać ok. 60 sekund, aż pompa samoczynnie się odpowietrzy, w razie potrzeby kilkakrotnie wyłączyć / włączyć pompę.
	Otwór ssawny jest zatkany.	→ Oczyścić otwór ssawny strumieniem wody.
	Wąż jest zatkany.	→ Udrożnić wąż.
	Wirnik jest zablokowany.	→ Oczyścić stopę ssawną i wirnik.
	Lustro wody podczas uruchamiania znajduje się poniżej minimalnego poziomu.	→ Zanurzyć głębiej pompę.
Pompa nie daje się uruchomić lub nagle przestaje pracować	W wyniku przeciążenia zadziałał wyłącznik termiczny pompy.	→ Oczyścić otwór ssawny. Wyczyścić filtr Nie przekraczać maksymalnej temperatury wody (35 °C).
	Pompa nie jest zasilana.	→ Sprawdzić bezpieczniki i złącza elektryczne.
	Zadziałał wyłącznik różnicowoprądowy (prąd uszkodzeniowy).	→ Odłączyć pompę od zasilania i skontaktować się z serwisem GARDENA.
Pompa pracuje, ale nagle spada jej wydajność	Otwór ssawny jest zatkany.	→ Oczyścić otwór ssawny strumieniem wody.
	Wąż jest zatkany.	→ Udrożnić wąż.

pl

WSKAZÓWKA: w przypadku wystąpienia innych zakłóceń prosimy o kontakt z serwisem GARDENA. Naprawy mogą być wykonywane tylko przez punkty serwisowe GARDENA lub przez autoryzowanych przedstawicieli GARDENA.

7. DANE TECHNICZNE

Pompa zanurzeniowa	Jednostka	Wartość (art. 9000)	Wartość (art. 9001)	Wartość (art. 9007)	Wartość (art. 9008)
Moc znamionowa	W	250	400	250	400
Napięcie sieciowe	V (AC)	230	230	230	230
Częstotliwość sieciowa	Hz	50	50	50	50
Maks. wydajność	l/h	8200	8600	9200	10.500
Maks. ciśnienie / maks. wysokość tłoczenia	bar / m	0,5 5,0	0,55 5,5	0,4 4,0	0,5 5,0
Maks. głębokość zanurzenia	m	6	6	6	6
Min. / maks. wysokość włączenia	cm	23 / 50	23 / 50	26 / 45	26 / 45
Min. / maks. wysokość wyłączenia	cm	7 / 20	7 / 20	11 / 16	11 / 16
Poziom pozostałej wody	mm	4	4	25	25
Brudna woda, maks. wielkość ziarna	mm	5	5	25	25
Minimalny poziom wody podczas uruchamiania pompy (ok.)	cm	25	25	50	50
Kabel przyłączeniowy	m	10 (H05RN-F)	10 (H05RN-F)	10 (H05RN-F)	10 (H05RN-F)
Waga bez kabla (ok.)	kg	2,55	2,85	2,55	2,9
Max temperatura pompowanej cieczy	°C	35	35	35	35

8. AKCESORIA / CZĘŚCI ZAMIENNE

GARDENA Opaska zaciskowa	Do podłączenia węży 25 mm (1") poprzez nypel przyłączeniowy.	**art. 7193**
GARDENA Opaska zaciskowa	Do podłączenia węży 38 mm (1 1/2") poprzez nypel przyłączeniowy.	**art. 7195**
GARDENA Zestaw przyłączeniowy węża	Do podłączenia węży 19 mm (3/4") za pomocą systemu szybkozłączek GARDENA.	**art. 1752**
GARDENA Zestaw z płaskim wężem	Wąż 10 m 38 mm (1 1/2") z opaską zaciskową.	**art. 5005**

9. GWARANCJA / SERWIS

9.1 Rejestracja produktu:

Zarejestruj swój produkt na stronie gardena.com/registration.

9.2 Serwis:

Aktualne dane kontaktowe naszego serwisu znajdują się na odwrocie i w Internecie:

- Polska: https://www.gardena.com/pl/serwis-i-wsparcie/porady/kontakt/

GARDENA Búvárszivattyú tiszta vízhez / Búvárszivattyú szennyezett vízhez

1. BIZTONSÁGI ÚTMUTATÁSOK 74
2. SZERELÉS 76
3. KEZELÉS 76
4. KARBANTARTÁS 77
5. TÁROLÁS 77
6. HIBAELHÁRÍTÁS 77
7. MŰSZAKI ADATOK 78
8. TARTOZÉKOK / PÓTALKATRÉSZEK 79
9. GARANCIA / SZERVIZ 79

Az eredeti útmutató fordítása.

8 éves kor feletti gyermekek, valamint csökkent fizikai, érzékszervi vagy mentális képességekkel élő, vagy hiányos tapasztalatokkal és tudással rendelkező személyek a terméket csak másik személy felügyelete mellett, vagy olyan esetben használhatják, ha megfelelő eligazítást kapnak a termék biztonságos működtetéséről, és megértik az abból eredő veszélyeket. Gyermekeknek tilos játszani a termékkel. Gyermekek felügyelet nélkül nem végezhetnek tisztítást vagy felhasználó általi karbantartást. A termék használatát csak 16 éven felüli fiatalok számára ajánljuk. Soha ne használja a terméket, ha fáradt, beteg vagy alkohol, kábítószer, ill. gyógyszer hatása alatt áll.

Rendeltetésszerű használat:

A **GARDENA Búvárszivattyú** segítségével el lehet távolítani a vizet vízzel elárasztott helyiségekből, de tartályokból is át lehet/ki lehet szivattyúzni a vizet, kutakból és aknákból lehet vizet vételezni, el lehet távolítani a vizet csónakokból és jachtokból, valamint korlátozott ideig ki lehet levegőztetni és vissza lehet forgatni a vizet, továbbá klórtartalmú vizet lehet szivattyúzni magánházakban és hétvégi telkeken.

Szállítható folyadékok:

A GARDENA búvárszivattyújával csak vizet szabad szállítani.

A szivattyúk teljesen bemeríthetők (vízhatlan tok védi őket) és a vízbe süllyeszthetek (a max. merülési mélységet lásd a 7. MŰSZAKI ADATOK című szakaszban).

A termék az alábbi folyadékok szivattyúzására használható:

- **Búvárszivattyú tiszta vízhez:** tiszta, vagy legfeljebb 5 mm-es átmérőjű szemcséket tartalmazó szennyezett víz.
- **Búvárszivattyú szennyezett vízhez:** szennyezett, legfeljebb 25 mm-es átmérőjű szemcséket tartalmazó víz.

A termék hosszú ideig tartó működtetésre nem alkalmas (folyamatos keringtető üzem).

VESZÉLY! Személyi sérülés veszélye!

→ **Tilos vele sósvizet, maró, könnyen éghető vagy robbanásveszélyes anyagokat (pl. benzint, petróleumot, nitro-hígítót), olajokat, fűtőolajat és élelmiszert szivattyúzni.**

1. BIZTONSÁGI ÚTMUTATÁSOK

FONTOS!
Olvassa el figyelmesen a használati utasítást, és őrizze meg gondosan, hogy később is fellapozhassa.

Szimbólumok a terméken:

Olvassa el a használati utasítást.

Általános biztonsági útmutatások

Elektromos biztonság

VESZÉLY! Áramütés!

Az esetleges áramütés sérülés veszélyével fenyeget.

→ **A terméket fel kell szerelni egy hibaáram-védőkapcsolóval (RCD), amelynél a névleges kioldóáram erőssége legfeljebb 30 mA.**

VESZÉLY! Sérülésveszély!

Az esetleges áramütés sérülés veszélyével fenyeget.

→ **Karbantartás vagy alkatrészcsere előtt válassza le a terméket a hálózatról. E műveletek végzése alatt a hálózati aljzatnak a látóterében kell maradnia.**

Biztonságos üzemelés

A víz nem lehet melegebb 35 °C-nál.

A szivattyú mindaddig nem használható, amíg vannak a vízben.

A kilépő kenőanyagok adott esetben elszennyezhetik a folyadékot.

Harmadik személyt tartson távol a víztől.

Csak a könyökdarabbal működtesse a szivattyút.

Védőkapcsoló

Hővédő kapcsoló:
Túlterhelés esetén a motor beépített hővédelme kikapcsolja a szivattyút. Miután a motor kellő mértékben lehűlt, a szivattyú újból készen áll az üzemelésre.

Automatikus légtelenítés

A szivattyú fel van szerelve egy légtelenítő szeleppel, amely megszünteti a szivattyúban esetlegesen jelen lévő légzsákokat. A működéstől függően előfordulhat, hogy oldalt egy kevéske víz lép ki a házból.

További biztonsági útmutatások

Elektromos biztonság

VESZÉLY! Szívleállás!

Ez a termék az üzemelés során elektromágneses mezőt hoz létre. Ez a mező bizonyos körülmények között hatással lehet az aktív és passzív orvosi implantátumok működési módjára. A súlyos vagy halálos kimenetelű sérülések elkerülése érdekében azt javasoljuk, hogy az orvosi implantátummal rendelkező személyek a termék használata előtt beszéljenek erről az orvosukkal, vagy az implantátum gyártójával.

Kábelek

Hosszabbító kábelek használata esetén azoknak meg kell felelniük a következő táblázatban feltüntetett minimális keresztmetszet értékeknek:

Feszültség	Kábelhossz	Keresztmetszet
230 – 240 V/50 Hz	20 m-ig	1,5 mm^2
230 – 240 V/50 Hz	20 – 50 m	2,5 mm^2

VESZÉLY! Áramütés!

Egy levágott csatlakozó dugó miatt a hálózati kábelen keresztül nedvesség juthat az elektromos részekhez, ami rövidzárlatot okozhat.

→ **Semmilyen esetben ne vágja le a csatlakozó dugót (pl. falba történő behúzásnál).**

→ A hálózati dugót ne a kábelnél, hanem a dugó testénél fogva húzza ki a konnektorból.

→ Ha megrongálódott a készülék hálózati csatlakozóvezetéke, azt a gyártóval vagy a Vevőszolgálatával, ill. szakemberrel kell kicseréltetni, nehogy veszélyhelyzet álljon elő.

A hálózati csatlakozó és hosszabbító fröccsenő víz ellen védett kell legyen.

Győződjön meg arról, hogy az elektromos csatlakozások áradásmentes területen helyezkednek el.

A dugaszt és a csatlakozó vezetéket óvja a hőtől, olajoktól és éles szegélyektől.

Ügyeljen a hálózati feszültségre! A gép adatlapjának adatai a hálózati áram adataival meg kell egyezzenek.

Mielőtt belelépne az úszómedencébe, vagy hozzáérne a vízfelülethez, okvetlenül húzza ki a szivattyú hálózati csatlakozóját.

A hálózati csatlakozó vezetéket nem szabad a szivattyú szállítására vagy rögzítésére használni!

A vízbe merítés, ill. a kihúzás és biztosítás céljából rögzítőkötelet kell ráerősíteni a szivattyúra.

Rendszeresen ellenőrizze a csatlakozó vezetéket.

Használat előtt a szivattyút (különösen a hálózati vezetéket és dugaszt) vesse biztonsági ellenőrzés alá.

Sérült szivattyút nem szabad üzemeltetni. Sérülés esetén a szivattyút feltétlenül ellenőriztesse GARDENA szakszervizzel!

Szerelési útmutató: valamennyi csavart kézzel szorítson meg.

Karbantartás után csak akkor kezdje használni, ha megyőződött róla, hogy az összes része helyére van csavarozva.

Ha a szivattyúinkat generátorral üzemelteti, meg kell fogadnia a generátor gyártója által adott óva intéseket.

Személyi biztonság

VESZÉLY! Fulladásveszély!

Az apróbb alkatrészek könnyen lenyelhetők. A nejlonzacskó miatt kisgyermekeknél fulladás veszélye fenyeget. Szereléskor tartsa távol a kisgyermekeket.

Ügyeljen a szivattyú műszaki adatai közt található minimális vízszint betartására.

A szivattyút zárt szívóoldallal ne üzemeltesse 10 percnél tovább.

Homok és más súroló hatású anyagok a szivattyú gyorsabb elhasználódásához és teljesítményének csökkenéséhez vezetnek.

Az úszókapcsolót csak vízből kiemelt helyzetben szabad kezelni.

Üzemelés alatt nem szabad lehúzni róla a tömlőt.

Csak akkor fogjon hozzá a hibakereséshez, ha a szivattyú már lehűlt.

A helyére szerelt könyökdarab nélkül nem működtethető a szivattyú.

hu

2. SZERELÉS

VESZÉLY! Személyi sérülés veszélye!
Sérülésveszély áll fenn, ha a termék véletlenül beindul.

→ **Mielőtt szerelni kezdené a terméket, válassza le az áramellátásról.**

Könyökdarab becsavarozása a szivattyúba [ábra A1]:

VESZÉLY! Személyi sérülés veszélye!
A járókerék vágási sérülésekkel fenyeget.

→ **Csak a könyökdarabbal működtesse a szivattyút.**

→ Az óramutató járásának irányában csavarja be az ① könyökdarabot a szivattyúba.

A tömlő az ① szivattyúcsatlakozó és a ② [25 mm (1")- és 38 mm (1 1/2")]-es csőkapcsoló, vagy a GARDENA [13 mm (1/2")/ 16 mm (5/8")/ 19 mm (3/4")]-es dugaszoló rendszer segítségével csatlakoztatható. A szivattyú szállítóteljesítménye 38 mm-es (1 1/2"-os) tömlő használatakor a legnagyobb.

Tömlőcsatlakoztatás a csatlakozócsonk segítségével [ábra A2/A3/A4]:

A csatlakozócsonkkal ② 25 mm (1") és 38 mm (1 1/2") tömlők csatlakoztathatók.

Tömlőátmérő	25 mm (1")	38 mm (1 1/2")
GARDENA Tömlőbilincs	**cikksz. 7193**	**cikksz. 7195**
Tömlőcsatlakozás [ábra A2]	Ne fűrészelje le a csonkot **[ábra A3]**.	Fűrészelje le a csonkot az ⓑ pontban **[ábra A4]**.

A 25 mm (1")- és 38 mm (1 1/2")-tömlőket, melyeket a ② csatlakozócsonkra erősített, rögzítenie kell pl. egy **GARDENA tömlőbilinccsel (cikksz. 7193/7195.)**

1. Az óramutató járásának irányában csavarja be az könyökdarabot a szivattyúba.
2. Csavarozza rá a ② csőkapcsolót a szivattyú ① csatlakozójára. (38 mm-es (1 1/2"-os) tömlők használata esetén előtte válassza le a horonyban lévő ② csőkapcsolót a ⓑ helyen).
3. Csúsztassa rá a tömlőt a ② csőkapcsolóra, és rögzítse pl. **7193/7195 term. sz-ú GARDENA tömlőbilinccsel**.

Tömlő csatlakoztatása GARDENA csatlakozórendszerrel [ábra A5]:

19 mm-nél (3/4"-nál) kisebb átmérőjű tömlőket nem ajánlatos használni, máskülönben csökken a szállított mennyiség képében jelentkező teljesítmény.

Tömlőátmérő	**Szivattyú csatlakoztatása**	
19 mm (3/4")	**GARDENA Szivattyúcsatlakozókészlet**	**cikksz. 1752**

→ Csatlakoztassa a tömlőt a megfelelő GARDENA dugaszoló rendszerrel.

3. KEZELÉS

VESZÉLY! Személyi sérülés veszélye!
Sérülésveszély áll fenn, ha a termék véletlenül beindul.

→ **Csatlakoztatás, beállítás vagy szállítás előtt válassza le a terméket az áramellátásról.**

Víz szivattyúzása:

Ha a szivattyút nem lehet a víztározóba meríteni a fogantyúval, akkor a szivattyút mindig kábellel kell belemeríteni a kútba vagy a víztározóba. A beüzemeléskor alkalmazandó minimális merülési mélységet lásd a 7. MŰSZAKI ADATOK című szakaszban.

A szivattyút úgy kell felállítani, hogy a szennyezések ne zárhassák el teljesen vagy részben a szívótalpon lévő beömlő nyílásokat.

Tóban pl. célszerű téglára állítani a szivattyút.

1. Merítse bele a szivattyút a víztározóba.
2. Kösse össze a szivattyút az áramellátással.
   Figyelem! A szivattyú azonnal beindul.

Automatikus üzem úszókapcsolóval [ábra O1]:

Ahhoz, hogy a folyadékszállítás kimaradása esetén a szivattyú automatikusan kikapcsoljon, az úszókapcsolónak ③ szabadon kell mozognia a víz felületén.

A be- és kikapcsolási szint beállítása [ábra O1]:

A 7. MŰSZAKI ADATOK maximális bekapcsolási magasságot és a minimális kikapcsolási magasságot az adott helyzethez igazíthatjuk oly módon, hogy az úszókapcsoló kábelét benyomjuk az úszókapcsoló reteszelő elemébe.

- Minél rövidebb az ③ úszókapcsoló és az úszókapcsoló Ⓐ rögzítőeleme között futó kábel, annál kisebb lesz a bekapcsolási-, és annál nagyobb lesz a kikapcsolási magasság.

→ Nyomja be a ③ úszókapcsoló kábelét az úszókapcsoló Ⓐ rögzítőelemének nyílásába.

FIGYELEM!
Az úszókapcsoló csak akkor tud be és kikapcsolni, ha az úszókapcsoló és az úszókapcsoló rögzítő eleme közti kábel legalább 10 cm hosszú.

Kézi üzemeltetés [ábra O2]:

A szivattyú állandóan üzemben van, mivel az úszókapcsoló áthidalt állapotba kerül.

1. Lefelé néző kábellel nyomja rá a ③ úszókapcsolót az úszókapcsoló Ⓐ rögzítő elemére.
2. Állítsa fel a szivattyút a vízben úgy, hogy biztonságosan álljon.
3. Kösse össze a szivattyút az áramellátással.
   Figyelem! A szivattyú azonnal beindul.

A benne maradt víz min. magasságát (lásd a 7. MŰSZAKI ADATOK) című szakaszt) csak kézi üzemben lehet elérni, mivel az automatikus üzemben az úszókapcsoló már idő előtt lekapcsolja a szivattyút.

4. KARBANTARTÁS

VESZÉLY! Személyi sérülés veszélye!
Sérülésveszély áll fenn, ha a termék véletlenül beindul.

→ **Mielőtt karbantartásba fogna a terméken, válassza le az áramellátásról.**

Szivattyú átöblítése:

Klórtartalmú víz szivattyúzása után át kell öblíteni a szivattyút.

1. Nyomjon át a szivattyún langymeleg (max. 35 °C-os) vizet, esetleg enyhe tisztítószer (pl. öblítőszer) hozzáadásával mindaddig, ameddig a szivattyúzott víz tiszta nem lesz.
2. Ártalmatlanítsa a maradványokat a hulladékkezelési törvény irányelvei szerint.

5. TÁROLÁS

Üzemen kívül helyezés:

A szivattyú nem fagyálló!

A terméket gyermekektől elzárt helyen kell őrizni.

1. Válassza le a szivattyút az áramforrásról.
2. Fordítsa feje tetejére a szivattyút mindaddig, amíg több víz már nem folyik ki belőle.
3. Tisztítsa meg a szivattyút (lásd a 4. KARBANTARTÁS című szakaszt).
4. Őrizze a szivattyút száraz, zárt és fagymentes helyen.

Ártalmatlanítás:

(2012/19/EU jelű IE szerint)

Nem szabad a terméket a normál háztartási hulladékkal együtt kidobni. A hatályos helyi környezetvédelmi előírásoknak megfelelően kell ártalmatlanítani.

FONTOS!

→ Adja le a terméket a helyi újrahasznosító gyűjtőhelyen, vagy bízza rájuk az ártalmatlanítását.

6. HIBAELHÁRÍTÁS

VESZÉLY! Személyi sérülés veszélye!
Sérülésveszély áll fenn, ha a termék véletlenül beindul.

→ **Válassza le a terméket a hálózatról, mielőtt nekifogna a termék hibájának elhárításához.**

Szívótalp és járókerék megtisztítása [ábra T1]:

1. Csavarja ki a 4 darab ④ kereszthornyú csavart.
2. Húzza le az ⑤ szívótalpat a szivattyúról.
3. Tisztítsa meg az ⑤ szívótalpat és a ⑥ járókereket (e karbantartási munkák elvégzése nem teszi semmissé a garanciát).
4. Rakja vissza az ⑤ szívótalpat.
5. Csavarja vissza a 4 darab ④ kereszthornyú csavart.

Biztonsági okokból a megrongálódott járókereket csak a GARDENA szerviz cserélheti ki.

Probléma	Lehetséges oka	Megoldása
Szivattyú jár, de nem szállít vizet	A levegő nem tud távozni, mert a nyomóvezeték zárva van. (Esetleg a vezeték megtört).	→ Nyissa ki a nyomóvezetéket (pl. zárószelep, kihordó készülékek).
	Légpárna a szívótalpban.	→ Várjon kb. 60 másodpercet, amíg a szivattyú el nem végzi az ön-légtelenítést (esetleg kapcsolja ki/be).

Probléma	Lehetséges oka	Megoldása
Szivattyú jár, de nem szállít vizet	Szívónyílás eldugult.	→ Vízsugárral tisztítsa meg a szívónyílást.
	Tömlő eldugult.	→ Távolítsa el a dugulást a tömlőből.
	Járókerék forgása akadályozva van.	→ Tisztítsa meg a szívótalpat és a járókereket.
	Vízszint az üzembe helyezéskor a minimális szint alatt van.	→ A szivattyút merítse mélyebbre.
A szivattyú nem indul el vagy üzemelés közben hirtelen megáll	A hővédő kapcsoló túlmelegedés miatt lekapcsolta a szivattyút.	→ Tisztítsa meg a szívónyílást. Ügyeljen arra, hogy a közeg hőmérséklete ne legyen nagyobb (35 °C-nál).
	Szivattyú nem kap áramot.	→ Vizsgálja meg a biztosítékokat és az elektromos dugaszoló csatlakozásokat.
	A HÁV kapcsoló kioldott (hibaáram).	→ Válassza le a szivattyút az áramellátásról, és forduljon a GARDENA szervizhez.
A szivattyú üzemel, de a szállítási teljesítmény hirtelen visszaesik	Szívónyílás eldugult.	→ Vízsugárral tisztítsa meg a szívónyílást.
	Tömlő eldugult.	→ Távolítsa el a dugulást a tömlőből.

hu

ÚTMUTATÁS: Egyéb üzemzavarok esetén forduljon a GARDENA területileg illetékes szervizközpontjához. Javításokat csak a GARDENA szervizközpontokkal, valamint a GARDENA szerződött szakkereskedőivel szabad végeztetni.

7. MŰSZAKI ADATOK

Búvárszivattyú	Egység	Érték (cikksz. 9000)	Érték (cikksz. 9001)	Érték (cikksz. 9007)	Érték (cikksz. 9008)
Névleges teljesítmény	W	250	400	250	400
Hálózati feszültség	V (AC)	230	230	230	230
Hálózati frekvencia	Hz	50	50	50	50
Max. szállítási mennyiség	l/h	8200	8600	9200	10.500
Max. nyomás/ Max. szállítási magasság	bar / m	0,5 5,0	0,55 5,5	0,4 4,0	0,5 5,0
Max. merülési mélység	m	6	6	6	6
Min./max. bekapcsolási magasság	cm	23 / 50	23 / 50	26 / 45	26 / 45
Min./max. kikapcsolási magasság	cm	7 / 20	7 / 20	11 / 16	11 / 16
Maradék víz magasság	mm	4	4	25	25
Víz max. átmérőjű szemcséket tartalmaz	mm	5	5	25	25
Minimális vízszint üzembe helyezéskor (kb.)	cm	25	25	50	50
Csatlakozókábel	m	10 (H05RN-F)	10 (H05RN-F)	10 (H05RN-F)	10 (H05RN-F)
Súly kábel nélkül (kb.)	kg	2,55	2,85	2,55	2,9
Max. vízhőmérséklet	°C	35	35	35	35

8. TARTOZÉKOK / PÓTALKATRÉSZEK

GARDENA Csatlakozóbilincs	25 mm (1") tömlőkhöz, csatlakozócsonkra történő csatlakoztatásához.	**cikksz. 7193**
GARDENA Csatlakozóbilincs	38 mm (1 1/2") tömlőkhöz, csatlakozócsonkra történő csatlakoztatásához.	**cikksz. 7195**
GARDENA Szivattyúcsatlakozó készlet	19 mm (3/4") tömlőkhöz, GARDENA csatlakozórendszerrel történő csatlakoztatásához.	**cikksz. 1752**
GARDENA Lapos tömlő készlet	10 m-es, 38 mm-es (1 1/2"-os) tömlő szorítóbilinccsel.	**cikksz. 5005**

9. GARANCIA / SZERVIZ

9.1 Termékregisztráció:

Regisztrálja termékét a gardena.com/registration oldalon.

9.2 Szerviz:

A szervizek aktuális elérhetőségeit a hátoldalon és a weboldalon tekintheti meg:

- Magyarország: https://www.gardena.com/hu/tamogatas/tanacsadas/kapcsolat/

hu

GARDENA Ponorné čerpadlo na čistou vodu / Ponorné čerpadlo na špinavou vodu

1. BEZPEČNOSTNÍ POKYNY 80
2. MONTÁŽ 81
3. OBSLUHA 82
4. ÚDRŽBA 83
5. SKLADOVÁNÍ 83
6. ODSTRAŇOVÁNÍ CHYB 83
7. TECHNICKÁ DATA 84
8. PŘÍSLUŠENSTVÍ / NÁHRADNÍ DÍLY 84
9. ZÁRUKA / SERVIS 85

Překlad originálních pokynů.

Tento produkt mohou používat děti od věku 8 let a osoby se sníženými fyzickými, smyslovými nebo mentálními schopnostmi nebo nedostatkem zkušeností a znalostí, pokud jsou pod dohledem nebo byly ohledně bezpečného používání přístroje zaškoleny a rozumí tomu, jaké nebezpečí z toho vyplývá. Děti si s produktem nesmějí hrát. Čištění a uživatelskou údržbu nesmí provádět děti bez dohledu. Doporučujeme, aby produkt používali mladiství až od 16 let. Produkt nikdy nepoužívejte, pokud jste unavení nebo nemocní nebo pod vlivem drog, alkoholu nebo léků.

CS

Využití odpovídající určenému účelu:

Ponorné čerpadlo GARDENA je určeno na odčerpávání při zaplavení, ale také na přečerpávání a vyčerpávání nádrží, na odběr vody ze studní a šachet, na odvodňování člunů a jachet a na časově omezené provzdušňování a cirkulaci vody a na čerpání vody s obsahem chloru na soukromých domácích a hobby zahradách.

Čerpané kapaliny:

Pomocí ponorného čerpadla GARDENA se smí čerpat jen voda.

Čerpadlu nevadí zaplavení vodou (vodotěsné) a je určené k ponoření do vody (max. hloubka ponoření viz 7. TECHNICKÁ DATA).

Produkt je vhodný k čerpání následujících kapalin:

- **Ponorné čerpadlo na čistou vodu:** čistá nebo lehce znečištěna voda s průměrem nečistot max. 5 mm.
- **Ponorné čerpadlo na špinavou vodu:** znečištěná voda s průměrem nečistot max. 25 mm.

Produkt není vhodný pro dlouhodobý provoz (trvalý cirkulační provoz).

NEBEZPEČÍ! Poranění!

→ **Nesmí se přečerpávat slaná voda, leptavé, snadno zápalné nebo explozivní látky (např. benzín, petrolej, nitro ředidlo), oleje, topný olej a potraviny.**

1. BEZPEČNOSTNÍ POKYNY

DŮLEŽITÉ!
Přečtěte pečlivě tento návod na použití a uchovejte ho pro opětovné přečtení.

Symboly na produktu:

Přečtěte si návod na provoz.

Obecné bezpečnostní pokyny

Elektrická bezpečnost

NEBEZPEČÍ! Úraz elektrickým proudem!
Nebezpečí poranění elektrickým proudem.

→ **Produkt musí být elektricky napájen přes FI-spínač (RCD) se jmenovitým vypínacím proudem maximálně 30 mA.**

NEBEZPEČÍ! Nebezpečí poranění!
Nebezpečí poranění elektrickým proudem.

→ **Než začnete s údržbou nebo než budete vyměňovat díly, odpojte produkt od sítě. Přitom musí být pro Vás zásuvka viditelná.**

Bezpečný provoz

Teplota vody nesmí překročit 35 °C.

Čerpadlo nesmí být použito, pokud se ve vodě nacházejí osoby.

Může dojít ke znečištění kapaliny v důsledku výstupu mazacích látek.

Jiné osoby udržujte dále od vody.

Čerpadlo provozujte jen s kolenem.

Ochranný spínač

Teplotní ochranný spínač:
Při přetížení je čerpadlo vypnuto vestavěnou tepelnou ochranou motoru.
Po dostatečném ochlazení motoru je čerpadlo opět připraveno k provozu.

Automatické odvzdušnění

Toto čerpadlo je vybaveno odvzdušňovacím ventilem, který odstraní eventuální vzduchový polštář v čerpadle. V závislosti na funkci tak může na boku tělesa vytéct trochu vody.

Dodatečné bezpečnostní pokyny

Elektrická bezpečnost

NEBEZPEČÍ! Zástava srdce!

Tento produkt vytváří za provozu elektromagnetické pole. Toto pole může za určitých podmínek působit na funkci aktivních nebo pasivních lékařských implantátů. Aby se vyloučily nebezpečné situace, které by mohly vést k těžkým nebo smrtelným poraněním, měly by osoby s lékařským implantátem před použitím produktu konzultovat svého lékaře a výrobce implantátu.

Kabely

Při použití prodlužovacího kabelu musí jeho minimální průřez odpovídat následující tabulce:

Napětí	Délka kabelu	Průřez
230 – 240 V/50 Hz	Do 20 m	1,5 mm^2
230 – 240 V/50 Hz	20 – 50 m	2,5 mm^2

NEBEZPEČÍ! Úraz elektrickým proudem!

Přes odříznutou síťovou zástrčku může přes síťový kabel vniknout do elektrické oblasti vlhkost a způsobit zkrat.

→ **Síťovou zástrčku v žádném případě nestříhejte (např. stěnová průchodka).**

→ Netahejte zástrčku za kabel, když ji chcete vytáhnout ze zásuvky, chytněte ji za těleso zástrčky.

→ Pokud se u tohoto přístroje poškodí síťové přívodní vedení, musí být vyměněno výrobcem nebo jeho servisem nebo podobně kvalifikovanou osobou, aby se vyloučilo ohrožení elektrickým proudem.

Zástrčky a spojky musí být chráněny proti stříkající vodě.

Ujistěte se, že se elektrické připojení nenachází v oblasti zaplavené vodou.

Zástrčku a síťový kabel chraňte před horkem, olejem a ostrými hranami.

Dbejte síťového napětí. Údaje na typovém štítku musí souhlasit s údaji v síti.

Při pobytu v bazénu nebo při dotyku vodní plochy musí být bezpodmínečně vytažena síťová zástrčka čerpadla.

K přenášení nebo upevňování čerpadla nepoužívejte napájecí kabel.

Pro ponoření, resp. vytažení a zajištění čerpadla musí být použit upevňovací provaz.

Pravidelně kontrolujte přívodní vedení.

Před použitím čerpadla zkontrolujte pohledem, zda není poškozené (hlavně kabel a zástrčku).

Poškozené čerpadlo nikdy nepoužívejte. Čerpadlo v případě poškození bezpodmínečně nechejte zkontrolovat v servisu firmy GARDENA.

Návod na montáž: Všechny šrouby opět ručně dotáhnout.

Před použitím po údržbě zajistit, aby byly všechny díly přišroubovány.

Při využití našich čerpadel s generátorem je třeba dbát výstražných pokynů výrobce generátoru.

Osobní bezpečnost

NEBEZPEČÍ! Nebezpečí udušení!

Menší díly mohou být snadno spolknuty. Při použití polyetylénových sáčků hrozí malým dětem nebezpečí udušení. Děti se musí během montáže zdržovat v dostatečné vzdálenosti.

Dbejte na minimální stav vody podle parametrů čerpadla.

Nenechávejte čerpadlo běžet déle než 10 minut proti uzavřené výtlačné straně.

Písek a jiné abrazivní látky vedou k rychlejšímu opotřebení a zkrácení životnosti čerpadla.

Plovákový spínač smí být ovládán pouze mimo vodu.

Hadice nesmí být během provozu vytažena.

Než začnete odstraňovat chyby, nechte čerpadlo vychladnout.

Čerpadlo nesmí být provozováno bez namontovaného kolena.

CS

2. MONTÁŽ

NEBEZPEČÍ! Poranění!

Nebezpečí poranění při neúmyslném spuštění produktu.

→ **Než začnete produkt montovat, oddělte ho od elektrického napájení.**

Našroubování kolena do čerpadla [obr. A1]:

NEBEZPEČÍ! Poranění!

Říznutí o oběžné kolo.

→ **Čerpadlo provozujte jen s kolenem.**

→ Koleno ① našroubujte do čerpadla ve směru pohybu hodinových ručiček.

Hadice se může připojit pomocí přípoje čerpadla ① a připojovacího šroubení ② [25 mm (1") a 38 mm (1 1/2")] nebo pomocí spojovacího systému GARDENA [13 mm (1/2")/ 16 mm (5/8")/ 19 mm (3/4")]. Při použití hadice 38 mm (1 1/2") má čerpadlo maximální čerpací výkon (průtok).

Připojení hadice přes přípojný čep [obr. A2/A3/A4]:

Přes přípojný čep ② je možné připojit hadice 25 mm (1") a 38 mm (1 1/2").

Průměr hadice	25 mm (1")	38 mm (1 1/2")
GARDENA hadicová spona	**č.v. 7193**	**č.v. 7195**
Připojení hadice [obr. A2]	Čep neoddělovat **[obr. A3]**.	Čep priu u ⓑ oddělit **[obr. A4]**.

Hadice 25 mm (1") a 38 mm (1 1/2"), které se mohou připojit přes přípojný čep ②, se musí pojistit např. pomocí **GARDENA hadicové spony č.v. 7193/7195**.

1. Koleno našroubujte do čerpadla ve směru pohybu hodinových ručiček.
2. Našroubujte připojovací šroubení ② na přípoj čerpadla ①. (U hadic 38 mm (1 1/2") nejprve odřízněte připojovací hrdlo ② podle drážky u ⓑ).
3. Nasuňte hadici na připojovací šroubení ② a připevněte ji např. pomocí **hadicové spony GARDENA č.v. 7193/7195**.

Připojení hadice pomocí GARDENA zastřeného systému [obr. A5]:

Nedoporučujeme používání menších průměrů hadic než 19 mm (3/4"), protože jinak dochází k poklesu výkonu průtoku.

Průměr hadice	**Přípojka čerpadla**	
19 mm (3/4")	**GARDENA Připoj. sada pro čerpadla**	**č.v. 1752**

→ Připojte hadici pomocí příslušného spojovacího systému GARDENA.

3. OBSLUHA

NEBEZPEČÍ! Poranění!

Nebezpečí poranění při neúmyslném spuštění produktu.

→ **Než začnete produkt připojovat, nastavovat nebo transportovat, oddělte ho od elektrického napájení.**

CS

Čerpání vody:

Pokud čerpadlo nelze ponořit do rezervoáru vody uchopením za držadlo, musí být do studní, resp. vodních rezervoárů ponořeno vždy pomocí provazu. Minimální hloubka ponoření při uvedení do provozu viz 7. TECHNICKÁ DATA.

Čerpadlo musí být instalováno tak, aby nebyly otvory na sací noze úplně nebo částečně zablokovány.

V rybníku by mělo být čerpadlo postaveno například na cihlu.

1. Ponořte čerpadlo do rezervoáru vody.
2. Připojte čerpadlo k elektrickému napájení.
   Pozor! Čerpadlo ihned naběhne.

Automatický provoz s plovákovým spínačem [obr. O1]:

Aby se čerpadlo při nedostatku vody automaticky vypnulo, musí se plovákový spínač ③ volně pohybovat po vodní hladině.

Nastavení zapínací a vypínací výšky [obr. O1]:

Maximální spínací výška a minimální vypínací výška (viz 7. TECHNICKÁ DATA) mohou být nastaveny tak, že se kabel plovákového spínače zatlačí do aretace plovákového spínače.

- Čím kratší je kabel mezi plovákovým spínačem ③ a aretací plovákového spínače Ⓐ, tím nižší je spínací výška a tím vyšší je vypínací výška.

→ Zatlačte kabel plovákového spínače ③ do otvoru aretace plovákového spínače Ⓐ.

POZOR!

Aby bylo zaručeno zapnutí a vypnutí plovákového spínače, musí být délka kabelu mezi plovákovým spínačem a aretací plovákového spínače minimálně 10 cm.

Manuální provoz [obr. O2]:

Čerpadlo zůstává trvale v provozu, protože je plovákový spínač přemostěn.

1. Posuňte plovákový spínač ③ s kabelem dolu na aretaci plovákového spínače Ⓐ.
2. Čerpadlo postavte stabilně do vody.
3. Připojte čerpadlo k elektrickému napájení.
   Pozor! Čerpadlo ihned naběhne.

Minimální výšky zbylé vody (viz 7. TECHNICKÁ DATA) se dosáhne pouze v manuálním provozu, protože v automatickém provozu vypne plovákový spínač čerpadlo příliš brzy.

4. ÚDRŽBA

NEBEZPEČÍ! Poranění!
Nebezpečí poranění při neúmyslném spuštění produktu.
→ **Než začnete na produktu provádět údržbu, oddělte ho od elektrického napájení.**

Propláchnutí čerpadla:

Po čerpání vody s obsahem chloru musí být čerpadlo propláchnuto.

1. Čerpejte vlažnou vodu (max. 35 °C) eventuálně vodu s přísadou jemného čistícího prostředku (např. mycího prostředku) tak dlouho, až je čerpaná voda čirá.
2. Zbytky odstraňte podle směrnic zákona na odstranění odpadů.

5. SKLADOVÁNÍ

Vyřazení z provozu:

Čerpadlo není odolné mrazu!

Produkt musí být uchováván mimo dosah dětí.

1. Odpojte čerpadlo od elektrického napájení.
2. Otáčejte čerpadlo za hlavu tak až už nevytéká žádná voda.
3. Čerpadlo vyčistěte (viz 4. ÚDRŽBA).
4. Čerpadlo skladujte na suchém, uzavřeném místě, chráněném proti mrazu.

Likvidace:

(podle RL2012/19/EU)

Produkt nesmí být likvidován spolu s běžným domácím odpadem. Musí být likvidován podle platných místních ekologických předpisů.

DŮLEŽITÉ!

→ Likvidujte produkt prostřednictvím Vašeho místního recyklačního sběrného místa.

CS

6. ODSTRAŇOVÁNÍ CHYB

NEBEZPEČÍ! Poranění!
Nebezpečí poranění při neúmyslném spuštění produktu.
→ **Než začnete odstraňovat chyby produktu, odpojte produkt od elektrického napájení.**

Čištění sací nohy a oběžného kola [obr. T1]:

1. Vyšroubujte 4 křížové šrouby ④.
2. Stáhněte z čerpadla sací nohu ⑤.
3. Vyčistěte sací nohu ⑤ a oběžné kolo ⑥ (při těchto údržbářských pracích záruka nezaniká).
4. Sací nohu ⑤ opět nasaďte.
5. Opět zašroubujte 4 křížové šrouby ④.

Poškozené oběžné kolo smí z bezpečnostních důvodů vyměňovat pouze servis GARDENA.

Problém	Možná příčina	Náprava
Čerpadlo běží, ale nečerpá žádnou vodu	Vzduch nemůže uniknout, výtlačné potrubí je uzavřené. (Event. přehnutá tlaková hadice).	→ Otevřete tlakové vedení (např. uzavírací ventil, dávkovací přístroje).
	Vzduchový polštář v sací patce.	→ Počkejte asi 60 sekund, až se čerpadlo samo odvzdušní (popř. vypnout/zapnout).
	Sací otvor je ucpán.	→ Vyčistěte sací otvor pomocí proudu vody.
	Hadice je ucpaná.	→ Odstraňte ucpání hadice.
	Oběžné kolo je zablokováno.	→ Sací nohu a oběžné kolo vyčistěte.
	Při uvedení čerpadla do chodu je hladina vody pod minimální úrovní.	→ Ponořte čerpadlo hlouběji.

Problém	Možná příčina	Náprava
Čerpadlo nenaskočí nebo zůstává během provozu stát	Teplotní ochranný spínač čerpadlo vypnul kvůli přehřátí.	→ Vyčistěte sací otvor. Dbejte maximální teploty média (35 °C).
	Čerpadlo bez elektrického napájení.	→ Zkontrolujte pojistky a elektrické konektorové spoje.
	Zareagoval RCD-spínač (chybový proud).	→ Odpojte čerpadlo od elektrického napájení a obraťte se na servis GARDENA.
Čerpadlo běží, ale čerpací výkon náhle poklesne	Sací otvor je ucpán.	→ Vyčistěte sací otvor pomocí proudu vody.
	Hadice je ucpaná.	→ Odstraňte ucpání hadice.

POZNÁMKA: V případě jiných poruch se prosím obraťte na Vaše servisní centrum GARDENA. Opravy smí provádět pouze servisní centra GARDENA a odborní prodejci, kteří jsou firmou GARDENA autorizováni.

7. TECHNICKÁ DATA

Ponorné čerpadlo	Jednotka	Hodnota (č.v. 9000)	Hodnota (č.v. 9001)	Hodnota (č.v. 9007)	Hodnota (č.v. 9008)
Jmenovitý výkon	W	250	400	250	400
Síťové napětí	V (AC)	230	230	230	230
Síťová frekvence	Hz	50	50	50	50
Max. čerpací množství	l/h	8200	8600	9200	10.500
Max. tlak/ max. čerpací výška	bar / m	0,5 5,0	0,55 5,5	0,4 4,0	0,5 5,0
Max. hloubka ponoru	m	6	6	6	6
Min./max. spínací výška	cm	23 / 50	23 / 50	26 / 45	26 / 45
Min./max. vypínací výška	cm	7 / 20	7 / 20	11 / 16	11 / 16
Výška zbytku vody	mm	4	4	25	25
Špinavá voda s maximálním průměrem nečistot	mm	5	5	25	25
Minimální výška hladiny při uvedení do provozu (asi)	cm	25	25	50	50
Přípojný kabel	m	10 (H05RN-F)	10 (H05RN-F)	10 (H05RN-F)	10 (H05RN-F)
Hmotnost bez kabelu (asi)	kg	2,55	2,85	2,55	2,9
Max. teplota čerpaného média	°C	35	35	35	35

8. PŘÍSLUŠENSTVÍ/NÁHRADNÍ DÍLY

GARDENA Hadicová spona	Pro hadice 25 mm (1") pro připojení přespřípojný čep.	**č.v. 7193**
GARDENA Hadicová spona	Pro hadice 38 mm (1 1/2") pro připojení přespřípojný čep.	**č.v. 7195**
GARDENA Sada přípojek pro čerpadla	Pro hadice 19 mm (3/4") pro připojení přes GARDENA zástrčný systém.	**č.v. 1752**
GARDENA Sada ploché hadice	10 m hadice 38 mm (1 1/2") s hadicovou svorkou.	**č.v. 5005**

9. ZÁRUKA / SERVIS

9.1 Registrace výrobku:

Zaregistrujte svůj výrobek na adrese gardena.com/registration.

9.2 Servis:

Aktuální kontaktní informace pro náš servis naleznete na zadní straně a online:

- Česká republika: https://www.gardena.com/cz/podpora/podpora/kontakt/

CS

GARDENA Ponorné čerpadlo na čistú vodu / Ponorné čerpadlo na znečistenú vodu

1. BEZPEČNOSTNÉ UPOZORNENIA 86
2. MONTÁŽ 87
3. OBSLUHA 88
4. ÚDRŽBA 89
5. SKLADOVANIE. 89
6. ODSTRAŇOVANIE PORÚCH 89
7. TECHNICKÉ ÚDAJE. 90
8. PRÍSLUŠENSTVO / NÁHRADNÉ DIELY. 90
9. ZÁRUKA / SERVIS. 91

Preklad originálneho návodu na obsluhu.

Tento výrobok môžu používať deti staršie ako 8 rokov, ako aj osoby so zníženými fyzickými, zmyslovými alebo mentálnymi schopnosťami alebo nedostatkom skúseností a vedomostí, ak sú pod dohľadom alebo boli o bezpečnom používaní zariadenia poučené a pochopili z toho vyplývajúce nebezpečenstvá. Deti sa s výrobkom nesmú hrať. Deti nesmú vykonávať čistenie a bežnú údržbu bez dohľadu. Obsluhu tohto výrobku odporúčame zveriť mladistvým až od veku 16 rokov. Nepoužívajte výrobok vtedy, ak ste unavený, chorý alebo pod vplyvom alkoholu, drog alebo liekov.

Určené použitie:

GARDENA Ponorné čerpadlo je určené na odvodňovanie pri záplavách, ale aj na prečerpávanie a odčerpávanie nádrží, na odber vody zo studní a šácht, na odvodňovanie člnov a jácht, ako aj na časovo obmedzené prevzdušňovanie vody a recirkuláciu vody, a na čerpanie vody obsahujúcej chlór v súkromnej záhradke.

Dopravované kvapaliny:

GARDENA ponorným čerpadlom sa smie čerpať iba voda.

Čerpadlu nevadí zaplavenie vodou (vodotesné) a je určené na ponorenie do vody (max. hĺbka ponoru, pozri 7. TECHNICKÉ ÚDAJE).

Výrobok je vhodný iba na čerpanie nasledujúcich kvapalín:

- **Ponorné čerpadlo na čistú vodu:** čistá alebo ľahko znečistená voda s priemerom zrna 5 mm.
- **Ponorné čerpadlo na znečistenú vodu:** znečistená voda s priemerom zrna max. 25 mm.

Výrobok nie je určený na dlhodobú prevádzku (prevádzka s nepretržitým obehom).

NEBEZPEČENSTVO! Ublíženie na zdraví!

→ **Čerpať sa nesmie slaná voda, žieravé, ľahko horľavé alebo výbušné látky (napr. benzín, petrolej, nitroriedidlá), oleje, vykurovací olej a potraviny.**

sk

1. BEZPEČNOSTNÉ UPOZORNENIA

DÔLEŽITÉ!
Prečítajte si starostlivo návod na obsluhu a uschovajte ho pre ďalšie použitie.

Symboly na výrobku:

Prečítajte si návod na obsluhu.

Všeobecné bezpečnostné upozornenia

Elektrická bezpečnosť

NEBEZPEČENSTVO!
Zásah elektrickým prúdom!

Nebezpečenstvo zranenia zásahom elektrického prúdu.

→ **Napájanie výrobku elektrickým prúdom musí byť vybavené prúdovým chráničom (RCD) s menovitým spúšťacím prúdom minimálne 30 mA.**

NEBEZPEČENSTVO!
Nebezpečenstvo poranenia!

Nebezpečenstvo zranenia zásahom elektrického prúdu.

→ **Predtým než budete vykonávať údržbu alebo vymieňať diely, odpojte výrobok od siete. Preto sa musí zásuvka nachádzať vo Vašom zornom poli.**

Bezpečná prevádzka

Teplota vody nesmie prekročiť hodnotu 35 °C.

Čerpadlo sa nesmie používať, pokiaľ sa vo vode nachádzajú osoby.

Únikom mazív by mohlo dôjsť k znečisteniu kvapalín.

Zabráňte prístupu tretích osôb k vode.

Čerpadlo prevádzkujte iba s kolenom.

Ochranný vypínač

Tepelný ochranný spínač:
Vstavaná tepelná ochrana motora vypne pri preťažení čerpadlo. Po dostatočnom vychladnutí motora je čerpadlo opäť pripravené na prevádzku.

Automatické odvzdušňovanie

Toto čerpadlo je vybavené odvzdušňovacím ventilom, ktorý odstráni prípadný vzduchový vankúš v čerpadle. V závislosti od funkcie tak môže zboku na telese vytiecť malé množstvo vody.

Dodatočné bezpečnostné upozornenia

Elektrická bezpečnosť

NEBEZPEČENSTVO! Zástava srdca!

Tento výrobok vytvára počas prevádzky elektromagnetické pole. Toto pole môže mať za určitých podmienok vplyv na činnosť aktívnych alebo pasívnych medicínskych implantátov. Aby sa eliminovali nebezpečné situácie, ktoré by mohli viesť k ťažkým alebo smrteľným zraneniam, mali by osoby s medicínskym implantátom použitie tohto výrobku konzultovať so svojím lekárom alebo s výrobcom implantátu.

Kábel

Pri použití predlžovacieho kábla musí jeho minimálny prierez zodpovedať nasledujúcej tabuľke:

Napätie	Dĺžka kábla	Prierez
230 – 240 V/50 Hz	Až do 20 m	1,5 mm^2
230 – 240 V/50 Hz	20 – 50 m	2,5 mm^2

NEBEZPEČENSTVO!
Zásah elektrickým prúdom!

Cez odrezanú sieťovú zástrčku môže cez sieťový kábel vniknúť do elektrickej oblasti vlhkosť a spôsobiť skrat.

→ **Sieťovú zástrčku v žiadnom prípade nestrihajte (napr. stenová priechodka).**

→ Neťahajte zástrčku za kábel, aj ju chcete vytiahnuť zo zásuvky, chyťte ju za teleso zástrčky.

→ Pre zamedzenie nebezpečenstva musí výmenu sieťového kábla tohto prístroja v prípade jeho poškodenia urobiť výrobca alebo jeho zákaznícky servis alebo podobná kvalifikovaná osoba.

Zástrčky a spojky musia byť chránené proti striekajúcej vode.

Ubezpečte sa, že sa elektrické pripojenie nenachádza v oblasti zaplavenej vodou.

Zástrčku a sieťový kábel chráňte pred horkom, olejom a ostrými hranami.

Dbajte na sieťové napätie. Údaje na typovom štítku musia súhlasiť s údajmi v sieti.

Pri zdržiavaní sa v bazéne alebo pri dotyku s vodnou plochou sa musí bezpodmienečne vytiahnuť sieťová zástrčka čerpadla.

Na prenášanie alebo upevňovanie čerpadla nepoužívajte napájací kábel.

Na ponorenie, resp. vytiahnutie a zaistenie čerpadla, sa musí použiť upevňovacie lano.

Prípojné vedenie kontrolujte pravidelne.

Pred použitím čerpadla skontrolujte pohľadom, či nie je poškodené (hlavne kábel a zástrčku).

Poškodené čerpadlo nikdy nepoužívajte. Čerpadlo v prípade poškodenia bezpodmienečne nechajte skontrolovať v servise firmy GARDENA.

Návod na montáž: znova rukou pevne utiahnite všetky skrutky.

Pred použitím po vykonaní údržby zabezpečte, aby boli zoskrutkované všetky diely.

Pri použití našich čerpadiel s generátormi sa musia rešpektovať výstražné upozornenia výrobcu generátora.

Osobná bezpečnosť

NEBEZPEČENSTVO!
Nebezpečenstvo zadusenia!

Menšie diely je možné ľahko prehltnúť. Obaly z umelých hmôt predstavujú pre malé deti nebezpečenstvo zadusenia. Pri montáži držte malé deti v dostatočnej vzdialenosti.

Dodržiavajte minimálnu hladinu vody podľa parametrov čerpadla.

Nenechávajte čerpadlo bežať dlhšie ako 10 minút proti uzatvorenej výtlačnej strane.

Piesok a iné abrazívne látky vedú k rýchlejšiemu opotrebeniu a skráteniu životnosti čerpadla.

Plavákový spínač sa smie obsluhovať iba mimo vody.

Počas prevádzky sa nesmie vyťahovať hadica.

Pred odstraňovaním poruchy nechajte čerpadlo vychladnúť.

Čerpadlo sa nesmie prevádzkovať bez namontovaného kolena.

SK

2. MONTÁŽ

NEBEZPEČENSTVO! Ublíženie na zdraví!

Nebezpečenstvo zranenia v prípade, že výrobok náhodne naštartuje.

→ **Pred montážou výrobku ho odpojte od zdroja prúdu.**

Zaskrutkovanie kolena do čerpadla [Obr. A1]:

NEBEZPEČENSTVO! Ublíženie na zdraví!

Rezné poranenie spôsobené obežným kolesom.

→ **Čerpadlo prevádzkujte iba s kolenom.**

→ Zaskrutkujte koleno ① do čerpadla v smere hodinových ručičiek.

Hadica sa môže pripojiť cez prípojku čerpadla ① a prípojnú vsuvku ② [25 mm (1") a 38 mm (1 1/2")] alebo cez GARDENA zásuvný systém [13 mm (1/2")/ 16 mm (5/8")/19 mm (3/4")]. Pri použití 38 mm (1 1/2") hadice má čerpadlo maximálny čerpací výkon.

Pripojenie hadice cez prípojný čap [Obr. A2/A3/A4]:

Cez prípojný čap ② je možné pripojiť hadice 25 mm (1") a 38 mm (1 1/2").

Priemer hadice	25 mm (1")	38 mm (1 1/2")
GARDENA Hadicová spona	**č.v. 7193**	**č.v. 7195**
Pripojenie hadice [Obr. A2]	Čap neoddeľovať **[Obr. A3]**.	Čap pri ⓑ oddeliť **[Obr. A4]**.

Hadice 25 mm (1") a 38 mm (1 1/2"), ktoré sa môžu pripojiť cez prípojný čap ②, sa musia poistiť napr. pomocou **GARDENA hadicovej spony č.v. 7193/7195**.

1. Zaskrutkujte koleno do čerpadla v smere hodinových ručičiek.
2. Naskrutkujte prípojnú vsuvku ② na prípojku čerpadla ①. (Pri 38 mm (1 1/2") hadiciach najskôr odpojte prípojnú vsuvku ② v drážke pri ⓑ).
3. Nasuňte hadicu na prípojnú vsuvku ② a upevnite ju napr. pomocou **GARDENA hadicovej spony č.v. 7193/7195**.

Pripojenie hadice pomocou GARDENA zástrčného systému [Obr. A5]:

Neodporúčame použiť menší priemer hadice ako 19 mm (3/4"), pretože inak dôjde k zníženiu výkonu dopravovaného množstva.

Priemer hadice	**Prípojka čerpadla**	
19 mm (3/4")	**GARDENA Pripoj. sada pre čerpadlá**	**č.v. 1752**

→ Pripojte hadicu cez príslušný GARDENA zásuvný systém.

3. OBSLUHA

NEBEZPEČENSTVO! Ublíženie na zdraví!
Nebezpečenstvo zranenia v prípade, že výrobok náhodne naštartuje.

→ **Pred pripojením, nastavením alebo prepravou výrobku ho odpojte od zdroja prúdu.**

Čerpanie vody:

Ak sa čerpadlo nedá ponoriť do vodnej nádrže za rukoväť, čerpadlo sa musí vždy ponoriť do studne, resp. vodnej nádrže, za lano. Minimálna hĺbka ponoru pri uvedení do prevádzky, pozri 7. TECHNICKÉ ÚDAJE.

Čerpadlo sa musí nainštalovať tak, aby vtokové otvory na prísavnej pätke neboli úplne alebo čiastočne blokované nečistotami.

V jazierku by sa malo čerpadlo postaviť napríklad na tehlu.

1. Ponorte čerpadlo do vodnej nádrže.
2. Spojte čerpadlo so zdrojom prúdu.
   Pozor! Čerpadlo sa okamžite rozbehne.

Automatická prevádzka s plavákovým spínačom [Obr. O1]:

Aby sa čerpadlo pri neprítomnosti kvapaliny na čerpanie automaticky vyplo, musí sa plavákový vypínač ③ voľne pohybovať na vodnej hladine.

Nastavenie zapínacej a vypínacej výšky [Obr. O1]:

Maximálnu spínaciu výšku a minimálnu vypínaciu výšku (pozri 7. TECHNICKÉ ÚDAJE) je možné prispôsobiť tým, že sa kábel plavákového spínača zastrčí do aretácie plavákového spínača.

- Čím kratší kábel medzi plavákovým spínačom ③ a aretáciou plavákového spínača Ⓐ, tým nižšia zapínacia výška a tým vyššia vypínacia výška.

→ Zatlačte kábel plavákového spínača ③ do otvoru aretácie plavákového spínača Ⓐ.

POZOR!
Aby bolo zaručené zapnutie a vypnutie plavákového spínača, musí byť dĺžka kábla medzi plavákovým spínačom a aretáciou plavákového spínača min. 10 cm.

Manuálna prevádzka [Obr. O2]:

Čerpadlo zostane nepretržite v prevádzke, pretože sa premostí plavákový spínač.

1. Potlačte plavákový spínač ③ s káblom nadol na aretáciu plavákového spínača Ⓐ.
2. Nainštalujte čerpadlo stabilne vo vode.
3. Spojte čerpadlo so zdrojom prúdu.
   Pozor! Čerpadlo sa okamžite rozbehne.

Min. výška zvyškovej vody (pozri 7. TECHNICKÉ ÚDAJE) sa dosiahne iba v manuálnej prevádzke, pretože v automatickej prevádzke vypne plavákový spínač čerpadlo už predčasne.

4. ÚDRŽBA

NEBEZPEČENSTVO! Ublíženie na zdraví!
Nebezpečenstvo zranenia v prípade, že výrobok náhodne naštartuje.

→ **Pred vykonaním údržby na výrobku ho odpojte od zdroja prúdu.**

Preplach čerpadla:

Po čerpaní vody obsahujúcej chlór sa musí čerpadlo prepláchnuť.

1. Čerpajte vlažnú vodu (max. 35 °C) eventuálne s prísadou jemného čistiaceho prostriedku (napr. vyplachovací prostriedok), kým nebude čerpaná voda čistá.
2. Zlikvidujte zvyšky podľa smerníc zákona o likvidácii odpadu.

5. SKLADOVANIE

Odstavenie z prevádzky:

Čerpadlo nie je mrazuvzdorné!

Výrobok musí byť skladovaný na mieste, ktoré je neprístupné deťom.

1. Odpojte čerpadlo od zdroja prúdu.
2. Obráťte čerpadlo dolu hlavou, kým už nebude vytekať žiadna voda.
3. Vyčistite čerpadlo (pozri 4. ÚDRŽBA).
4. Skladujte čerpadlo na suchom, uzavretom mieste zabezpečenom voči mrazu.

Likvidácia:

(v zmysle Smernice 2012/19/EÚ)

Výrobok sa nesmie likvidovať v bežnom domácom odpade. Musí sa zlikvidovať podľa platných miestnych predpisov týkajúcich sa ochrany životného prostredia.

DÔLEŽITÉ!

→ Výrobok zlikvidujte na miestne príslušnom zbernom a recyklačnom mieste.

6. ODSTRAŇOVANIE PORÚCH

NEBEZPEČENSTVO! Ublíženie na zdraví!
Nebezpečenstvo zranenia v prípade, že výrobok náhodne naštartuje.

→ **Pred odstraňovaním poruchy výrobku ho odpojte od zdroja prúdu.**

Čistenie prísavnej päty a obežného kolesa [Obr. T1]:

1. Vyskrutkujte 4 skrutky s krížovou drážkou ④.
2. Stiahnite prísavnú pätku ⑤ z čerpadla.
3. Vyčistite prísavnú pätku ⑤ a obežné koleso ⑥ (týmito prácami údržby nezaniká záruka).
4. Nasaďte späť prísavnú pätku ⑤.
5. Zaskrutkujte späť 4 skutky s krížovou drážkou ④.

Z bezpečnostných dôvodov smie poškodené obežné koleso vymeniť iba servis GARDENA.

Problém	Možná príčina	Odstránenie
Čerpadlo beží, ale nečerpá vodu	Vzduch nemôže uniknúť, výtlačné potrubie je uzatvorené. (Event. prehnutá tlaková hadica).	→ Otvorte tlakové potrubie (napr. uzavierací ventil, dávkovacie zariadenia).
	Vzduchový vankúš v sacej pätke.	→ Počkajte cca 60 sekúnd, kým sa čerpadlo samo neodvzdušní (prípadne ho vypnite/zapnite).
	Nasávací otvor je upchatý.	→ Vyčistite nasávací otvor prúdom vody.
	Hadica je upchatá.	→ Odstráňte upchatie v hadici.
	Obežné koleso je blokované.	→ Vyčistite prísavnú pätku a obežné koleso.
	Pri uvedení čerpadla do chodu je hladina vody pod minimálnou úrovňou.	→ Ponorte čerpadlo hlbšie.

Problém	Možná príčina	Odstránenie
Čerpadlo nenaskočí alebo zostáva počas prevádzky stáť	Tepelný ochranný spínač vypol čerpadlo kvôli preťaženiu.	→ Vyčistite nasávací otvor. Dodržte maximálnu teplotu média (35 °C).
	Čerpadlo bez prúdu.	→ Skontrolujte poistky a elektrické konektory.
	Zareagoval prúdový chránič (chybný prúd).	→ Odpojte čerpadlo od zdroja prúdu a obráťte sa na servis GARDENA.
Čerpadlo beží, ale čerpací výkon náhle poklesne	Nasávací otvor je upchatý.	→ Vyčistite nasávací otvor prúdom vody.
	Hadica je upchatá.	→ Odstráňte upchatie v hadici.

UPOZORNENIE: Pri iných poruchách sa obráťte na servisné stredisko GARDENA. Opravy môžu vykonávať len servisné strediská GARDENA alebo predajcovia, ktorí sú certifikovaní výrobcom GARDENA.

7. TECHNICKÉ ÚDAJE

Ponorné čerpadlo	Jednotka	Hodnota (č.v. 9000)	Hodnota (č.v. 9001)	Hodnota (č.v. 9007)	Hodnota (č.v. 9008)
Menovitý výkon	W	250	400	250	400
Sieťové napätie	V (AC)	230	230	230	230
Sieťová frekvencia	Hz	50	50	50	50
Max. čerpacie množstvo	l/h	8200	8600	9200	10.500
Max. tlak / max. čerpacia výška	bar / m	0,5 5,0	0,55 5,5	0,4 4,0	0,5 5,0
Max. hĺbka ponoru	m	6	6	6	6
Min. / max. zapínacia výška	cm	23 / 50	23 / 50	26 / 45	26 / 45
Min. / max. vypínacia výška	cm	7 / 20	7 / 20	11 / 16	11 / 16
Výška zvyškovej vody	mm	4	4	25	25
Znečistená voda s max. priemerom zrna	mm	5	5	25	25
Minimálna výška hladiny pri uvedení do prevádzky (cca)	cm	25	25	50	50
Prípojný kábel	m	10 (H05RN-F)	10 (H05RN-F)	10 (H05RN-F)	10 (H05RN-F)
Hmotnosť bez kábla (cca)	kg	2,55	2,85	2,55	2,9
Max. teplota čerpaného média	°C	35	35	35	35

8. PRÍSLUŠENSTVO / NÁHRADNÉ DIELY

GARDENA Hadicová spona	Pre hadice 25 mm (1") pre pripojenie cez prípojný čap.	**č.v. 7193**
GARDENA Hadicová spona	Pre hadice 38 mm (1 1/2") pre pripojenie cez prípojný čap.	**č.v. 7195**
GARDENA Sada prípojok pre čerpadlá	Pre hadice 19 mm (3/4") pre pripojenie cez GARDENA zástrčný systém.	**č.v. 1752**
GARDENA Súprava plochej hadice	10 m 38 mm (1 1/2") hadica s hadicovou svorkou.	**č.v. 5005**

9. ZÁRUKA / SERVIS

9.1 Registrácia produktu:

Zaregistrujte svoj produkt na gardena.com/registration.

9.2 Servis:

Aktuálne kontaktné informácie našej služby nájdete na zadnej strane a online:

- Slovenská republika: https://www.gardena.com/sk/podpora/podpora/kontakt/

SK

Υποβρύχια αντλία καθαρού νερού / Υποβρύχια αντλία λυμάτων GARDENA

1. ΥΠΟΔΕΙΞΕΙΣ ΑΣΦΑΛΕΙΑΣ 92
2. ΣΥΝΑΡΜΟΛΟΓΗΣΗ 94
3. ΧΕΙΡΙΣΜΟΣ 94
4. ΣΥΝΤΗΡΗΣΗ 95
5. ΑΠΟΘΗΚΕΥΣΗ 95
6. ΑΝΤΙΜΕΤΩΠΙΣΗ ΣΦΑΛΜΑΤΩΝ 95
7. ΤΕΧΝΙΚΑ ΧΑΡΑΚΤΗΡΙΣΤΙΚΑ 96
8. ΕΞΑΡΤΗΜΑΤΑ/ΑΝΤΑΛΛΑΚΤΙΚΑ 97
9. ΕΓΓΥΗΣΗ/ΣΕΡΒΙΣ 97

Μετάφραση των πρωτότυπων οδηγιών χρήσης.

Αυτό το προϊόν επιτρέπεται να χρησιμοποιείται από παιδιά άνω των 8 ετών καθώς και από άτομα με μειωμένες τις φυσικές, αισθητικές ή διανοητικές ικανότητες ή με έλλειψη πείρας και γνώσεων, εφόσον επιτηρούνται ή έχουν ενημερωθεί για την ασφαλή χρήση του προϊόντος και τους ενδεχόμενους κινδύνους. Τα παιδιά δεν επιτρέπεται να παίζουν με το προϊόν. Ο καθαρισμός και οι εργασίες συντήρησης που εκτελούνται από τον πελάτη δεν επιτρέπεται να εκτελούνται από μη επιτηρούμενα παιδιά. Συνιστούμε τη χρήση του προϊόντος μόνο από άτομα άνω των 16 ετών. Μη χρησιμοποιείτε ποτέ το προϊόν όταν είστε κουρασμένοι, άρρωστοι ή κάτω από την επιρροή οινοπνεύματος, ναρκωτικών ή φαρμάκων.

Προβλεπόμενη χρήση:

Η **Υποβρύχια αντλία GARDENA** προορίζεται για την αποστράγγιση σε πλημμύρες αλλά και για μετάγγιση ή απάντληση δοχείων, για λήψη νερού από πηγάδια και φρεάτια, για αποστράγγιση βαρκών και σκαφών καθώς και για χρονικά περιορισμένο αερισμό και κυκλοφορία νερού και για την άντληση νερού με περιεκτικότητα σε χλώριο στον ιδιωτικό οικιακό και ερασιτεχνικό κήπο.

Αντλούμενα υγρά:

Με την υποβρύχια αντλία GARDENA επιτρέπεται μόνο η μεταφορά νερού.

Η αντλία είναι πλήρως βυθιζόμενη (σύστημα αδιαβροχοποίησης) και μπορείτε να την βυθίσετε μέσα στο νερό (μέγ. βάθος βύθισης βλέπε 7. ΤΕΧΝΙΚΑ ΧΑΡΑΚΤΗΡΙΣΤΙΚΑ).

Το προϊόν είναι κατάλληλο για την άντληση των ακόλουθων υγρών:

- **Υποβρύχια αντλία καθαρού νερού:** καθαρό έως ελαφράς ρύπανσης νερό με μέγ. διάμετρο σωματιδίων 5 mm.
- **Υποβρύχια αντλία λυμάτων:** νερό με ρύπανση με μέγ. διάμετρο σωματιδίων 25 mm.

Το προϊόν δεν ενδείκνυται για λειτουργία μεγάλης διάρκειας (συνεχής λειτουργία κυκλοφορίας).

ΚΙΝΔΥΝΟΣ! Πρόκληση σωματικής βλάβης!

→ **Απαγορεύεται η μεταφορά θαλασσινού νερού, καυστικών, εύφλεκτων ή εκρηκτικών ουσιών (π. χ. βενζίνη, πετρέλαιο ή νίτρο), λαδιών, πετρελαίου και τροφίμων.**

el

1. ΥΠΟΔΕΙΞΕΙΣ ΑΣΦΑΛΕΙΑΣ

ΣΗΜΑΝΤΙΚΟ!
Μελετήστε με προσοχή τις οδηγίες χρήσης και φυλάξτε τις για μελλοντική χρήση.

Σύμβολα επάνω στο προϊόν:

Μελετήστε τις οδηγίες χρήσης.

Γενικές υποδείξεις ασφαλείας

Ηλεκτρική ασφάλεια

ΚΙΝΔΥΝΟΣ! Ηλεκτροπληξία!
Κίνδυνος τραυματισμού από ηλεκτρικό ρεύμα.

→ **Το προϊόν πρέπει να τροφοδοτείται με ρεύμα μέσω αντιηλεκτροληξιακού διακόπτη (RCD) με μέγιστο ονομαστικό ρεύμα απόζευξης 30 mA.**

ΚΙΝΔΥΝΟΣ! Κίνδυνος τραυματισμού!
Κίνδυνος τραυματισμού από ηλεκτρικό ρεύμα.

→ **Αποσυνδέστε το προϊόν από το δίκτυο προτού το συντηρήσετε ή αντικαταστήσετε εξαρτήματα. Η πρίζα πρέπει να βρίσκεται στο οπτικό πεδίο σας.**

Ασφαλής λειτουργία

Η θερμοκρασία του νερού δεν πρέπει να υπερβαίνει τους 35 °C.

Η αντλία δεν επιτρέπεται να χρησιμοποιηθεί όταν βρίσκονται άτομα μέσα στο νερό.

Ρύπανση του υγρού θα μπορούσε να προκύψει από τη διαρροή λιπαντικών.

Κρατάτε τους τρίτους μακριά από το νερό.

Χρησιμοποιείτε την αντλία μόνο με το γωνιακό εξάρτημα.

Διακόπτης προστασίας

Θερμοστατικός διακόπτης:
Σε περίπτωση υπερφόρτωσης, η αντλία τίθεται εκτός λειτουργίας από τον ενσωματωμένο θερμοστατικό διακόπτη του κινητήρα. Η αντλία είναι και πάλι σε λειτουργική ετοιμότητα ύστερα από επαρκή ψύξη του κινητήρα.

Αυτόματη εξαέρωση

Αυτή η αντλία διαθέτει βαλβίδα εξαέρωσης, η οποία εξαλείφει τυχόν εγκλωβισμένο στην αντλία αέρα. Εξαιτίας της λειτουργίας μπορεί έτσι να εξέλθει μια ελάχιστη ποσότητα νερού πλευρικά στο περίβλημα.

Πρόσθετες υποδείξεις ασφαλείας

Ηλεκτρική ασφάλεια

ΚΙΝΔΥΝΟΣ! Καρδιακή ανακοπή!

Αυτό το προϊόν δημιουργεί ηλεκτρομαγνητικό πεδίο κατά τη λειτουργία. Αυτό το πεδίο μπορεί υπό ορισμένες συνθήκες να επηρεάσει τη λειτουργία ενεργητικών ή παθητικών ιατρικών εμφυτευμάτων. Για να αποκλειστεί ο κίνδυνος καταστάσεων που μπορούν να καταλήξουν σε σοβαρούς ή θανάσιμους τραυματισμούς, τα άτομα που φέρουν ιατρικό εμφύτευμα πρέπει να συμβουλευτούν το ιατρό τους ή τον κατασκευαστή του εμφυτεύματος προτού χρησιμοποιήσουν το μηχάνημα.

Καλώδια

Κατά τη χρήση καλωδίων προέκτασης αυτά πρέπει να αντιστοιχούν στις ελάχιστες διατομές στον παρακάτω πίνακα:

Τάση	Μήκος καλωδίου	Διατομή
230 – 240 V/50 Hz	Έως 20 m	1,5 mm^2
230 – 240 V/50 Hz	20 – 50 m	2,5 mm^2

ΚΙΝΔΥΝΟΣ! Ηλεκτροπληξία!

Σε περίπτωση που κόψετε την πρίζα από το καλώδιο σύνδεσης, υγρασία
μπορεί να εισχωρήσει στα ηλεκτρικά μέρη της αντλίας μέσω του καλωδίου ρεύματος και να προκαλέσει βραχυκύκλωμα.

→ **Ποτέ μην κόβετε την πρίζα από το καλώδιο (για παράδειγμα προκειμένου να περάσετε το καλώδιο μέσα από τοίχο).**

→ Μην βγάζετε την πρίζα από το ρεύμα τραβώντας το καλώδιο.

→ Αν υποστεί ζημιά το καλώδιο ηλεκτρικής παροχής αυτής της συσκευής, αυτό πρέπει να αντικατασταθεί από τον κατασκευαστή ή το τμήμα εξυπηρέτησης πελατών του ή ένα άτομο με εφάμιλλα προσόντα προκειμένου να αποφευχθούν κίνδυνοι.

Τα βύσματα σύνδεσης με το δίκτυο και οι σύνδεσμοι πρέπει να διαθέτουν προστασία από πιτσιλιές νερού.

Να εξασφαλίζετε να βρίσκονται οι ηλεκτρικοί σύνδεσμοι σε περιοχή που δεν μπορεί να πλημμυρίσει.

Να προστατεύετε το βύσμα και το καλώδιο σύνδεσης με το δίκτυο από μεγάλη ζέστη, λάδια και αιχμηρές άκρες.

Προσέχετε την τάση δικτύου. Τα στοιχεία επάνω στην ετικέτα τύπου πρέπει να συμφωνούν με τα στοιχεία του δικτύου ρεύματος.

Για να μπείτε στην πισίνα ή για να ακουμπήσετε την επιφάνεια του νερού πρέπει οπωσδήποτε να είναι αποσυνδεδεμένο το φις τροφοδοσίας της αντλίας.

Το καλώδιο σύνδεσης δεν επιτρέπεται να χρησιμοποιείται για στερέωση ή μεταφορά της αντλίας.

Για τη βύθιση ή/και το ανέβασμα και την ασφάλιση της αντλίας πρέπει να χρησιμοποιείτε ένα σχοινί στερέωσης.

Να ελέγχετε τακτικά το αγωγό σύνδεσης.

Να ελέγχετε την αντλία πριν από κάθε χρήση της (ιδιαίτερα το καλώδιο και το βύσμα σύνδεσης με το δίκτυο).

Δεν επιτρέπεται να χρησιμοποιείται μία αντλία που έχει υποστεί βλάβη. Σε περίπτωση βλάβης παραδώστε την αντλία οπωσδήποτε για έλεγχο σε ένα Τμήμα Εξυπηρέτησης Πελατών της GARDENA.

Οδηγίες τοποθέτησης: Σφίξτε ξανά όλες τις βίδες με το χέρι.

Πριν από τη χρήση μετά τη συντήρηση βεβαιώνεστε ότι έχουν βιδωθεί όλα τα εξαρτήματα.

Κατά τη χρήση των αντλιών μας με γεννήτρια πρέπει να λαμβάνονται υπόψη οι υποδείξεις προειδοποίησης του κατασκευαστή της γεννήτριας.

Ατομική ασφάλεια

ΚΙΝΔΥΝΟΣ! Κίνδυνος ασφυξίας!

Μικρά εξαρτήματα μπορούν να καταποθούν εύκολα. Η πλαστική σακούλα εγκυμονεί κίνδυνο ασφυξίας για μικρά παιδιά. Απομακρύνετε τα παιδιά κατά τη διάρκεια της συναρμολόγησης.

Λάβετε υπόψη την ελάχιστη στάθμη νερού σύμφωνα με τα χαρακτηριστικά της αντλίας.

Μην αφήνετε την αντλία να λειτουργήσει πάνω από 10 λεπτά σε περίπτωση κλειστής πλευράς πίεσης.

Η άμμος και άλλες λειαντικά υλικά προκαλούν μεγαλύτερη φθορά με αποτέλεσμα να μειώνουν την απόδοση της αντλίας.

Ο χειρισμός του διακόπτη με πλωτήρα επιτρέπεται να διεξάγεται μόνο έξω από το νερό.

Απαγορεύεται η αποσύνδεση του λάστιχου κατά τη λειτουργία.

Αφήστε την αντλία να κρυώσει προτού αντιμετωπίσετε σφάλματα.

Η αντλία δεν επιτρέπεται να λειτουργεί χωρίς το τοποθετημένο γωνιακό εξάρτημα.

el

2. ΣΥΝΑΡΜΟΛΟΓΗΣΗ

ΚΙΝΔΥΝΟΣ! Πρόκληση σωματικής βλάβης!
Κίνδυνος τραυματισμού σε περίπτωση τυχαίας εκκίνησης του προϊόντος.

→ **Αποσυνδέετε το προϊόν από την ηλεκτρική τροφοδοσία προτού το συναρμολογήσετε.**

Βίδωμα γωνιακού εξαρτήματος στην αντλία [Εικ. A1]:

ΚΙΝΔΥΝΟΣ! Πρόκληση σωματικής βλάβης!
Τραυματισμός από κόψιμο από τη φτερωτή.

→ **Χρησιμοποιείτε την αντλία μόνο με το γωνιακό εξάρτημα.**

→ Βιδώστε το γωνιακό εξάρτημα ① δεξιόστροφα στην αντλία.

Το λάστιχο μπορεί να συνδεθεί μέσω της σύνδεσης αντλίας ① και του ρακόρ σύνδεσης ② [25 mm (1")- και 38 mm (1 1/2")] ή μέσω του βυσματωτού συστήματος GARDENA [13 mm (1/2")/ 16 mm (5/8")/19 mm (3/4")]. Η αντλία έχει τη μέγιστη παροχή με τη χρήση ενός λάστιχου 38 mm (1 1/2").

Σύνδεση λάστιχου μέσω του ρακόρ [Εικ. A2/A3/A4]:

Τα λάστιχα 25 mm (1") και 38 mm (1 1/2") μπορείτε να τα συνδέσετε μέσω του ρακόρ ② της αντλίας.

Διάμετρος λάστιχου	25 mm (1")	38 mm (1 1/2")
GARDENA Σφιγκτήρας λάστιχου	**Κωδ. 7193**	**Κωδ. 7195**
Σύνδεση λάστιχου [Εικ. A2]	Μην κόψετε το ρακόρ **[Εικ. A3]**.	Κόψτε το ρακόρ στο σημείο ⓑ **[Εικ. A4]**.

Τα λάστιχα 25 mm (1") και 38 mm (1 1/2") που συνδέσατε με το ρακόρ ② πρέπει να τα σφίξετε, για παράδειγμα με **σφιγκτήρα GARDENA κωδ. 7193/7195**.

1. Βιδώστε το γωνιακό εξάρτημα δεξιόστροφα στην αντλία.
2. Βιδώστε το ρακόρ σύνδεσης ② στη σύνδεση αντλίας ①. (Αποσυνδέστε προηγουμένως, στα λάστιχα 38 mm (1 1/2"), το ρακόρ σύνδεσης ② στην εγκοπή στο ⓑ).
3. Πιέστε το λάστιχο στο ρακόρ σύνδεσης ② και στερεώστε το, π. χ., με **κολάρο λάστιχου GARDENA, Κωδ. 7193/7195**.

Σύνδεση του λάστιχου με ταχυσύνδεσμους GARDENA [Εικ. A5]:

Δεν προτείνουμε να χρησιμοποιείτε λάστιχο με διάμετρο μικρότερη από 19 mm (3/4"), καθώς διαφορετικά θα προκληθεί μείωση της ποσότητας μεταφοράς.

Διάμετρος λάστιχου	**Σύνδεση με την αντλία**	
19 mm (3/4")	**GARDENA Σετ σύνδεσης με αντλία**	**Κωδ. 1752**

→ Συνδέστε το λάστιχο μέσω του αντίστοιχου βυσματωτού συστήματος GARDENA.

el

3. ΧΕΙΡΙΣΜΟΣ

ΚΙΝΔΥΝΟΣ! Πρόκληση σωματικής βλάβης!
Κίνδυνος τραυματισμού σε περίπτωση τυχαίας εκκίνησης του προϊόντος.

→ **Αποσυνδέετε το προϊόν από την τροφοδοσία ρεύματος προτού το συνδέσετε, το ρυθμίσετε ή το μεταφέρετε.**

Άντληση νερού:

Εάν δεν μπορείτε να βυθίσετε την αντλία με τη λαβή στον ταμιευτήρα νερού, πρέπει να βυθίζετε την αντλία πάντα μέσω ενός σχοινιού στο πηγάδι ή/και στον ταμιευτήρα νερού. Ελάχιστο βάθος βύθισης πριν από την χρήση βλέπε 7. ΤΕΧΝΙΚΑ ΧΑΡΑΚΤΗΡΙΣΤΙΚΑ.

Η αντλία πρέπει να τοποθετείται έτσι, ώστε τα ανοίγματα εισαγωγής στη βάση αναρρόφησης να μην μπλοκάρονται τελείως ή εν μέρει από ρύπους.

Σε τεχνητές λίμνες, η αντλία θα πρέπει π.χ. να τοποθετείται πάνω σε ένα τούβλο.

1. Βυθίστε την αντλία στον ταμιευτήρα νερού.
2. Συνδέστε την αντλία με την τροφοδοσία ρεύματος. *Προσοχή! Η αντλία εκκινείται άμεσα.*

Αυτόματη λειτουργία με διακόπτη με πλωτήρα [Εικ. O1]:

Για να απενεργοποιηθεί η αντλία αυτόματα σε περίπτωση που δεν μένει άλλο νερό για άντληση, ο διακόπτης με πλωτήρα ③ πρέπει να κινείται ελεύθερα στην επιφάνεια του νερού.

Ρύθμιση του ύψους ανοίγματος και κλεισίματος της αντλίας [Εικ. O1]:

Το μέγιστο ύψος ενεργοποίησης και το ελάχιστο ύψος απενεργοποίησης (βλέπε 7. ΤΕΧΝΙΚΑ ΧΑΡΑΚΤΗΡΙΣΤΙΚΑ) μπορούν να προσαρμοστούν, ενώ το καλώδιο του διακόπτη με πλωτήρα πιέζεται μέσα στην ασφάλιση διακόπτη με πλωτήρα.

- Όσο μικρότερο είναι το μήκος του καλωδίου μεταξύ του διακόπτη με πλωτήρα ③ και της ασφάλειας του διακόπτη με πλωτήρα Ⓐ, τόσο χαμηλότερο θα είναι το ύψος ενεργοποίησης και τόσο υψηλότερο θα είναι το ύψος απενεργοποίησης.

→ Πιέστε το καλώδιο του διακόπτη με πλωτήρα ③ στο άνοιγμα της ασφάλειας του διακόπτη με πλωτήρα Ⓐ.

ΠΡΟΣΟΧΗ!

Για να διασφαλίζεται η ενεργοποίηση και η απενεργοποίηση του διακόπτη με πλωτήρα, το μήκος καλωδίου μεταξύ διακόπτη με πλωτήρα και ασφάλισης διακόπτη με πλωτήρα πρέπει να είναι τουλάχιστον 10 cm.

Χειροκίνητη λειτουργία [Εικ. O2]:

Η αντλία είναι συνεχώς σε λειτουργία, επειδή παρακάμπτεται ο διακόπτης με πλωτήρα.

1. Ωθήστε τον διακόπτη με πλωτήρα ③ με το καλώδιο προς τα κάτω επάνω στην ασφάλεια του διακόπτη με πλωτήρα Ⓐ.
2. Τοποθετήστε την αντλία με ευστάθεια μέσα στο νερό.
3. Συνδέστε την αντλία με την τροφοδοσία ρεύματος. *Προσοχή! Η αντλία εκκινείται άμεσα.*

Το ελάχ. ύψος υπολειμματικού νερού (βλ. 7. ΤΕΧΝΙΚΑ ΧΑΡΑΚΤΗΡΙΣΤΙΚΑ) εξασφαλίζεται μόνο σε χειροκίνητη λειτουργία, επειδή ο διακόπτης με πλωτήρα απενεργοποιεί πρόωρα την αντλία στην αυτόματη λειτουργία.

4. ΣΥΝΤΗΡΗΣΗ

ΚΙΝΔΥΝΟΣ! Πρόκληση σωματικής βλάβης!

Κίνδυνος τραυματισμού σε περίπτωση τυχαίας εκκίνησης του προϊόντος.

→ **Αποσυνδέστε το προϊόν από την τροφοδοσία ρεύματος προτού το συντηρήσετε.**

Πλύση της αντλίας:

Μετά την άντληση χλωριωμένου νερού πρέπει να πλυθεί η αντλία.

1. Αντλήστε χλιαρό νερό (το πολύ 35 °C) προσθέτοντας κατά περίπτωση ένα ήπιο απορρυπαντικό (π.χ., απορρυπαντικό πιάτων) μέχρι τη στιγμή που το αντλούμενο νερό θα είναι διαυγές.
2. Απορρίψτε τα κατάλοιπα σύμφωνα με τις οδηγίες του νόμου για τη διάθεση αποβλήτων.

5. ΑΠΟΘΗΚΕΥΣΗ

Θέση εκτός λειτουργίας:

Η αντλία δεν διαθέτει προστασία από παγετό!

Το προϊόν πρέπει να φυλάσσεται σε μέρος στο οποίο δεν έχουν πρόσβαση παιδιά.

1. Αποσυνδέστε την αντλία από την τροφοδοσία ρεύματος.
2. Αναποδογυρίστε την αντλία μέχρι να σταματήσει να εξέρχεται νερό.
3. Καθαρίστε την αντλία (βλ. 4. ΣΥΝΤΗΡΗΣΗ).
4. Φυλάξτε την αντλία σε στεγνό, κλειστό και ασφαλή από τον παγετό χώρο.

Απόρριψη:

(σύμφωνα με την οδηγία 2012/19/ΕΕ)

Το προϊόν δεν επιτρέπεται να απορρίπτεται στα κοινά οικιακά απορρίμματα. Πρέπει να απορρίπτεται σύμφωνε με τους ισχύοντες τοπικούς κανονισμούς προστασίας του περιβάλλοντος.

ΣΗΜΑΝΤΙΚΟ!

→ Διαθέστε το προϊόν μέσω της υπηρεσίας ανακύκλωσης της περιοχής σας.

6. ΑΝΤΙΜΕΤΩΠΙΣΗ ΣΦΑΛΜΑΤΩΝ

ΚΙΝΔΥΝΟΣ! Πρόκληση σωματικής βλάβης!

Κίνδυνος τραυματισμού σε περίπτωση τυχαίας εκκίνησης του προϊόντος.

→ **Αποσυνδέστε το προϊόν από την τροφοδοσία ρεύματος προτού αντιμετωπίσετε σφάλματά του.**

Καθαρισμός βάσης αναρρόφησης και φτερωτής [Εικ. T1]:

1. Ξεβιδώστε τις 4 σταυρόβιδες ④.
2. Αποσυνδέστε τη βάση αναρρόφησης ⑤ από την αντλία.
3. Καθαρίστε τη βάση αναρρόφησης ⑤ και τη φτερωτή ⑥ (με αυτές τις εργασίες συντήρησης δεν ακυρώνεται η εγγύηση).
4. Τοποθετήστε ξανά τη βάση αναρρόφησης ⑤.
5. Βιδώστε ξανά τις 4 σταυρόβιδες ④.

Εάν η φτερωτή έχει υποστεί ζημιά, επιτρέπεται να αντικαθίσταται για λόγους ασφαλείας μόνο από το σέρβις της GARDENA.

el

Πρόβλημα	Αιτία	Αντιμετώπιση
Η αντλία λειτουργεί, αλλά δεν τροφοδοτεί νερό	Ο αέρας δεν μπορεί να φύγει, επειδή οι αγωγοί πίεσης είναι κλειστοί (τυχόν τσακισμένος σωλήνας πίεσης).	→ Ανοίξτε το σωλήνα πίεσης. (π.χ., βαλβίδα απομόνωσης, συσκευές παροχής).
	Στρώμα αέρα στην απορροφητική βάση.	→ Περιμένετε περίπου 60 δευτερόλεπτα μέχρι να εξαερωθεί αυτόματα η αντλία (κατά περίπτωση απενεργοποιήστε/ενεργοποιήστε την).
	Το στόμιο αναρρόφησης είναι βουλωμένο.	→ Καθαρίστε το στόμιο αναρρόφησης με δέσμη νερού.
	Το λάστιχο είναι βουλωμένο.	→ Αφαιρέστε την έμφραξη στο λάστιχο.
	Η φτερωτή έχει μπλοκάρει.	→ Καθαρίστε τη βάση αναρρόφησης και τη φτερωτή.
	Κατά τη θέση σε λειτουργία η στάθμη του νερού βρίσκεται κάτω από τη ελάχιστη στάθμη του νερού.	→ Εμβαπτίστε την αντλία σε μεγαλύτερο βάθος.
Η αντλία δεν παίρνει μπροστά ή σταματάει κατά τη διάρκεια της λειτουργίας	Ο θερμοστατικός διακόπτης απενεργοποίησε την αντλία λόγω υπερθέρμανσης.	→ Καθαρίστε το στόμιο αναρρόφησης. Λάβετε υπόψη τη μέγιστη θερμοκρασία μέσου (35 °C).
	Αντλία χωρίς ρεύμα.	→ Ελέγξτε τις ασφάλειες και τα ηλεκτρικά βύσματα σύνδεσης.
	Ο διακόπτης RCD ενεργοποιήθηκε (ρεύμα διαρροής).	→ Αποσυνδέστε την αντλία από την τροφοδοσία ρεύματος και απευθυνθείτε στο Σέρβις της GARDENA.
Η αντλία λειτουργεί, αλλά μειώνεται απότομα η απόδοσή της	Το στόμιο αναρρόφησης είναι βουλωμένο.	→ Καθαρίστε το στόμιο αναρρόφησης με δέσμη νερού.
	Το λάστιχο είναι βουλωμένο.	→ Αφαιρέστε την έμφραξη στο λάστιχο.

el

ΥΠΟΔΕΙΞΗ: Για άλλες βλάβες απευθυνθείτε στο κέντρο σέρβις της εταιρείας GARDENA. Επισκευές επιτρέπεται να εκτελούνται μόνο από τα κέντρα σέρβις της εταιρείας GARDENA καθώς και από εξειδικευμένους αντιπροσώπους εξουσιοδοτημένους από την εταιρεία GARDENA.

7. ΤΕΧΝΙΚΑ ΧΑΡΑΚΤΗΡΙΣΤΙΚΑ

Υποβρύχια αντλία	Μονάδα	Τιμή (Κωδ. 9000)	Τιμή (Κωδ. 9001)	Τιμή (Κωδ. 9007)	Τιμή (Κωδ. 9008)
Ισχύς δικτύου	W	250	400	250	400
Τάση δικτύου	V (AC)	230	230	230	230
Συχνότητα δικτύου	Hz	50	50	50	50
Μέγ. ικανότητα άντλησης	l/h	8200	8600	9200	10.500
Μέγ. πίεση/ μεγ. ύψος άντλησης	bar / m	0,5 5,0	0,55 5,5	0,4 4,0	0,5 5,0
Μέγ. βάθος βύθισης	m	6	6	6	6
Ελάχ./μέγ. ύψος ενεργοποίησης	cm	23 / 50	23 / 50	26 / 45	26 / 45
Ελάχ./μέγ. ύψος απενεργοποίησης	cm	7 / 20	7 / 20	11 / 16	11 / 16

Υποβρύχια αντλία	**Μονάδα**	**Τιμή (Κωδ. 9000)**	**Τιμή (Κωδ. 9001)**	**Τιμή (Κωδ. 9007)**	**Τιμή (Κωδ. 9008)**
Ύψος υπολειμματικού νερού	mm	4	4	25	25
Λύματα με μέγ. διάμετρο σωματιδίων	mm	5	5	25	25
Ελάχιστη στάθμη νερού κατά τη θέση σε λειτουργία (περ.)	cm	25	25	50	50
Καλώδιο σύνδεσης	m	10 (H05RN-F)	10 (H05RN-F)	10 (H05RN-F)	10 (H05RN-F)
Βάρος χωρίς καλώδιο (περ.)	kg	2,55	2,85	2,55	2,9
Μέγ. θερμοκρασία αντλούμενου νερού	°C	35	35	35	35

8. ΕΞΑΡΤΗΜΑΤΑ/ΑΝΤΑΛΛΑΚΤΙΚΑ

GARDENA Σφιγκτήρας λάστιχου	Για λάστιχο 25 mm (1") με το ρακόρ σύνδεσης.	**Κωδ. 7193**
GARDENA Σφιγκτήρας λάστιχου	Για λάστιχο 38 mm (1 1/2") με το ρακόρ σύνδεσης.	**Κωδ. 7195**
GARDENA Σετ σύνδεσης αντλίας	Για λάστιχο 19 mm (3/4") με το σύστημα συνδέσμων GARDENA.	**Κωδ. 1752**
GARDENA Σετ πλακέ λάστιχου	Λάστιχο 10 m 38 mm (1 1/2") με κολιέ λάστιχου.	**Κωδ. 5005**

9. ΕΓΓΥΗΣΗ/ΣΕΡΒΙΣ

el

9.1 Δήλωση προϊόντος:

Δηλώστε το προϊόν σας στη διεύθυνση gardena.com/registration.

9.2 Σέρβις:

Βρείτε τα τρέχοντα στοιχεία επικοινωνίας του σέρβις μας στο πίσω εξώφυλλο και στο διαδίκτυο:

- Ελλάδα: https://www.gardena.com/gr/servis-kai-ypostirixi/symvoules/epikoinonia/
- Κύπρος: https://www.gardena.com/cy/servis-kai-ypostirixi/symvoules/epikoinonia/

GARDENA Погружной насос для чистой воды / Погружной насос для грязной воды

1. УКАЗАНИЯ ТЕХНИКИ БЕЗОПАСНОСТИ 98
2. МОНТАЖ 100
3. ЭКСПЛУАТАЦИЯ. 100
4. ТЕХНИЧЕСКОЕ ОБСЛУЖИВАНИЕ 101
5. ХРАНЕНИЕ. 101
6. УСТРАНЕНИЕ НЕИСПРАВНОСТЕЙ 102
7. ТЕХНИЧЕСКИЕ ДАННЫЕ 103
8. ПРИНАДЛЕЖНОСТИ/ЗАПАСНЫЕ ЧАСТИ. 103
9. ГАРАНТИЯ/СЕРВИС 104

Перевод оригинальных инструкций.

Данное изделие может использоваться детьми возрастом от 8 лет и лицами с ограниченными физическими, сенсорными или умственными способностями или с недостаточным опытом и знаниями, если они будут работать под надзором, им будет разъяснен порядок безопасной работы с устройством и связанные с этим опасности. Не допускается игра детей с изделием. Детям не разрешается выполнять чистку и обслуживание устройства без надзора взрослых.
Мы не рекомендуем пользоваться изделием детям младше 16 лет. Никогда не работайте с изделием, если Вы устали, больны или находитесь под воздействием алкоголя, наркотиков или медикаментов.

Применение в соответствии с назначением:

GARDENA Погружной насос предназначен для откачки воды при наводнениях, но также для перекачки и откачки из резервуаров, подъема воды из колодцев и шахт, откачки воды из лодок и яхт, а также для ограниченной по времени аэрации и циркуляции воды и для перекачки хлорированной воды в частных садах и огородах.

Перекачиваемые жидкости:

С помощью GARDENA погружного насоса разрешается перекачивать только воду.

Насос можно полностью погружать в воду (водонепроницаемая капсула) (макс. глубина погружения указана в 7. ТЕХНИЧЕСКИЕ ДАННЫЕ).

Изделие подходит для перекачки следующих жидкостей:

- **Погружной насос для чистой воды:** чистая и слегка загрязненная вода с максимальным размером частиц в 5 мм.
- **Погружной насос для грязной воды:** загрязненная вода с максимальным размером частиц в 25 мм.

Изделие не предназначено для продолжительной работы (режим длительной перекачки).

ОПАСНО! Опасность получения травмы!

→ **Не разрешается перекачивать соленую воду, едкие, легковоспламеняющиеся либо взрывоопасные вещества (например, бензин, керосин, нитрорастворитель), масла, жидкое топливо и продукты питания.**

RU

1. УКАЗАНИЯ ТЕХНИКИ БЕЗОПАСНОСТИ

ВАЖНО!
Пожалуйста, внимательно прочитайте эту инструкцию по использованию и сохраните ее для чтения в дальнейшем.

Символы на изделии:

Прочитайте инструкцию по эксплуатации.

Общие указания по технике безопасности

Электрическая безопасность

ОПАСНО! Поражение электротоком!
Угроза травмирования из-за поражения электротоком.

→ **Питание изделия должно производиться через устройство защитного отключения (УДТ) с номинальным током срабатывания не выше 30 мА.**

ОПАСНО! Угроза травмирования!

Угроза травмирования из-за поражения электротоком.

→ **Отсоединяйте изделие от сети, прежде чем выполнять работы по техническому обслуживанию или замене деталей. При этом розетка должна находиться в поле зрения.**

Безопасность эксплуатации

Температура воды не должна превышать 35 °C.

Не разрешается пользоваться насосом, если кто-либо стоит в воде.

Загрязнение жидкости могло возникнуть из-за пролива смазочных материалов.

Не подпускайте посторонних к воде.

Эксплуатируйте насос только с угловым штуцером.

Защитный выключатель

Защитный термовыключатель:
В случае перегрузки насос выключается с помощью встроенной системы термозащиты мотора. После достаточного охлаждения мотора насос снова готов к работе.

Автоматическое удаление воздуха

Данный насос оснащен воздуховыпускным клапаном для удаления воздушной прослойки, которая может образоваться в насосе. По функциональным причинам сбоку на корпусе может протекать небольшое количество воды.

Дополнительные указания по технике безопасности

Электрическая безопасность

ОПАСНО! Остановка сердца!

Это изделие создает во время работы электромагнитное поле. В определенных обстоятельствах это поле может повлиять на функционирование активных или пассивных медицинских имплантатов. Во избежание опасности возникновения ситуаций, которые могут привести к тяжелым или смертельным травмам, лица, пользующиеся медицинскими имплантатами, перед использованием этого изделия должны проконсультироваться со своим врачом и изготовителем имплантата.

Кабель

При использовании удлинительных кабелей сечения проводов должны удовлетворять данным из следующей таблицы:

Напряжение	Длина кабеля	Поперечное сечение
230 – 240 В/50 Гц	До 20 м	1,5 мм^2
230 – 240 В/50 Гц	20 – 50 м	2,5 мм^2

ОПАСНО! Поражение электротоком!

При обрезанном штекере через сетевой кабель в зону действия тока может проникнуть влага и вызвать короткое замыкание.

→ **Ни в коем случае не отрезать сетевой штекер (напр., для провода через стену).**

→ При отключении из розетки не тяните за кабель, а беритесь за корпус штекера.

→ В случае повреждения сетевого шнура этого устройства необходимо, во избежание возможных угроз, заменить его у изготовителя, в его сервисной службе, либо у специалиста соответствующей квалификации.

Штепсельные соединения электрокабелей должны иметь брызгозащищенное исполнение.

Штепсельные соединения электрокабелей располагайте в сухих, защищенных от затопления местах.

Предохраняйте вилку штепсельного соединения и кабель подключения к электросети от высокой температуры, нефтепродуктов и острых кромок.

Следите за напряжением электросети. Данные, обозначенные на информационной табличке насоса, должны соответствовать параметрам электросети.

При нахождении в плавательном бассейне или при контакте с водной поверхностью следует обязательно выключить насос из розетки.

Кабель подключения к электросети не может использоваться для подвешивания или транспортировки насоса.

Для погружения, подъема или закрепления насоса необходимо использовать крепежный трос.

Регулярно проверяйте состояние кабеля подключения.

Каждый раз перед использованием насоса производите его наружный осмотр, на предмет отсутствия повреждений (особенно у кабеля подключения к электросети и вилки штепсельного соединения).

Неисправный насос использоваться не должен. При обнаружении повреждений проверяйте насос только в сервисном центре GARDENA.

Инструкция по монтажу: Снова затяните все винты от руки.

Перед использованием после технического обслуживания убедитесь, что все детали привинчены.

При использовании наших насосов с генератором необходимо указания изготовителя генератора.

Личная безопасность

ОПАСНО! Опасность задохнуться!

Мелкие детали могут быть легко проглочены. Из-за полиэтиленового пакета для маленьких детей существует опасность задохнуться. Во время монтажа не подпускайте близко маленьких детей.

Соблюдайте минимальный уровень воды в соответствии с характеристиками насоса.

Не позволяйте насосу работать дольше 10 минут при запертой стороне нагнетания.

Песок и другие абразивные вещества ведут к ускоренному износу и снижению производительности насоса.

Манипуляции с поплавковым выключателем разрешается выполнять только вынув его из воды.

Запрещается стягивать шланг во время работы.

Дайте насосу остыть, прежде чем приступать к устранению неисправностей.

Не допускается эксплуатировать насос без установленного углового штуцера.

2. МОНТАЖ

ОПАСНО! Опасность получения травмы!

Опасность получения травм при непреднамеренном запуске изделия.

→ **Перед монтажом изделия отсоедините его от электропитания.**

Ввинчивание углового штуцера в насос [Рис. A1]:

ОПАСНО! Опасность получения травмы!

Резаные раны от крыльчатки.

→ **Эксплуатируйте насос только с угловым штуцером.**

→ Ввинтите угловой штуцер ① в насос, вращая его по часовой стрелке.

Шланг можно присоединять при помощи патрубка насоса ① и присоединительного ниппеля ② [25 мм (1")- и 38 мм (1 1/2")] или GARDENA соединительной системы [13 мм (1/2")/16 мм (5/8")/ 19 мм (3/4")]. При использовании шланга 38 mm (1 1/2") насос имеет максимальную производительность.

Присоединение шланга к ниппелю [Рис. A2/A3/A4]:

К ниппелю ② можно присоединять шланги 25 мм (1") и 38 mm (1 1/2").

Диаметр шланга	25 мм (1")	38 мм (1 1/2")
GARDENA Шланговый хомут	**арт. 7193**	**арт. 7195**
Шланговое соединение [Рис. A2]	Не отделять ниппель **[Рис. A3]**.	Отделить ниппель по ⓑ **[Рис. A4]**.

Шланги 25 мм (1") и 38 мм (1 1/2"), которые присоединяются через ниппель ②, необходимо закрепить, например, при **помощи хомута фирмы GARDENA, арт. 7193/7195**.

1. Ввинтите угловой штуцер в насос, вращая его по часовой стрелке.
2. Навинтите присоединительный ниппель ② на патрубок насоса ①. (При использовании шлангов 38 мм (1 1/2") сначала отрежьте соединительный ниппель ② по канавке ⓑ.)
3. Наденьте шланг на присоединительный ниппель ② и закрепите его, например,с помощью **GARDENA хомута арт. 7193/7195**.

Присоединение шлангов через систему вставок GARDENA [Рис. A5]:

Не рекомендуется использовать шланги с диаметром менее 19 мм (3/4"), так как в противном случае произойдет значительное падение производительности насоса.

Диаметр шланга	**Подключение к насосу**	
19 mm (3/4")	**Набор для подключения к насосу GARDENA**	**арт. 1752**

→ Подключите шланг с помощью соответствующей GARDENA соединительной системы.

3. ЭКСПЛУАТАЦИЯ

ОПАСНО! Опасность получения травмы!

Опасность получения травм при непреднамеренном запуске изделия.

→ **Перед подключением, настройкой или транспортировкой изделия отсоедините его от электропитания.**

Водяные насосы:

Если невозможно опустить насос в резервуар с водой, удерживая его за ручку, то погружение насоса в колодец или резервуар с водой следует производить с помощью троса. Минимальная глубина погружения при вводе в эксплуатацию см. 7. ТЕХНИЧЕСКИЕ ДАННЫЕ.

Насос необходимо устанавливать так, чтобы впускные отверстия на основании насоса не блокировались полностью или частично.

В прудах насос следует устанавливать, например, на кирпич.

1. Погрузите насос в резервуар с водой.
2. Соедините насос с электропитанием.
   Внимание! Насос немедленно запускается.

Автоматический режим с поплавковым выключателем [Рис. O1]:

Чтобы насос автоматически отключался при отсутствии подаваемой жидкости, на поверхности воды должен свободно перемещаться поплавковый выключатель ③.

Установка уровней включения и отключения [Рис. O1]:

Максимальная высота включения и минимальная высота отключения (см. 7. ТЕХНИЧЕСКИЕ ДАННЫЕ) могут адаптироваться введением кабеля поплавкового выключателя в фиксатор поплавкового выключателя.

- Чем короче кабель между поплавковым выключателем ③ и креплением поплавкового выключателя Ⓐ, тем меньше будет высота включения и тем больше будет высота выключения.

→ Вдавите кабель поплавкового выключателя ③ в отверстие крепления поплавкового выключателя Ⓐ.

ВНИМАНИЕ!

Для гарантированного включения и выключения поплавкового выключателя длина кабеля между поплавковым выключателем и фиксатором поплавкового выключателя должна составлять минимум 10 см.

Ручной режим [Рис. O2]:

Насос работает непрерывно, так как поплавковый выключатель шунтируется.

1. Сдвиньте поплавковый выключатель ③ с кабелем вниз на фиксатор поплавкового выключателя Ⓐ.
2. Устойчиво установите насос в воде.
3. Соедините насос с электропитанием.
   Внимание! Насос немедленно запускается.

Мин. остаточный уровень воды (см. 7. ТЕХНИЧЕСКИЕ ДАННЫЕ) достигается только в ручном режиме работы, так как в автоматическом режиме поплавковый выключатель отключает насос заранее.

4. ТЕХНИЧЕСКОЕ ОБСЛУЖИВАНИЕ

ОПАСНО! Опасность получения травмы!

Опасность получения травм при непреднамеренном запуске изделия.

→ **Перед техническим обслуживанием изделия отсоедините его от электропитания.**

Промывка насоса:

После перекачки хлорированной воды насос требует промывки.

1. Перекачивайте теплую воду (макс. 35 °C) возм. с добавкой мягкого чистящего средства (например, моющего средства), пока перекачиваемая вода не станет прозрачной.
2. Утилизируйте остатки в соответствии с требованиями закона о ликвидации отходов.

5. ХРАНЕНИЕ

Вывод из эксплуатации:

Насос не защищен от мороза!

Изделие необходимо хранить в недоступном для детей месте.

1. Отсоедините насос от электропитания.
2. Переворачивайте насос пока из него не вытечет вся вода.
3. Очистите насос (см. 4. ТЕХНИЧЕСКОЕ ОБСЛУЖИВАНИЕ).
4. Храните насос в сухом, закрытом и отапливаемом месте.

Утилизация:

(согласно Директивы 2012/19/EC)

Не допускается выбрасывать изделие с обычным бытовым мусором. Его необходимо утилизировать в соответствии с действующими местными предписаниями по защите окружающей среды.

ВАЖНО!

→ Утилизируйте изделие через местный пункт приемки вторсырья.

RU

6. УСТРАНЕНИЕ НЕИСПРАВНОСТЕЙ

ОПАСНО! Опасность получения травмы!
Опасность получения травм при непреднамеренном запуске изделия.

→ **Отсоедините изделие от сети, прежде чем приступить к устранению неисправностей.**

Очистка основания насоса и крыльчатки [Рис. T1]:

1. Вывинтите 4 винта с крестовым шлицем ④.
2. Снимите основание насоса ⑤ с насоса.
3. Очистите основание насоса ⑤ и крыльчатку ⑥ (эти виды обслуживания не приводят к потере гарантии).
4. Снова наденьте основание насоса ⑤.
5. Снова ввинтите 4 винта с крестовым шлицем ④.

По соображениям безопасности поврежденную крыльчатку разрешается заменять только в GARDENA сервисном центре.

Проблема	Возможная причина	Устранение
Насос работает, но не перекачивает воду	Нет свободного выхода воздуха, т. к. заперт нагнетательный трубопровод. (Распутайте возможно скрутившийся напорный шланг.)	→ Откройте напорную линию. (например, запорный вентиль, устройства для дозирования).
	Воздушная подушка во всасывающем основании.	→ Подождите ок. 60 секунд, пока насос самостоятельно не удалит воздух (при необходимости несколько раз включите и выключите его).
	Всасывающее отверстие забито.	→ Струей воды очистите всасывающее отверстие.
	Шланг забит.	→ Удалите засор из шланга.
	Крыльчатка заблокирована.	→ Очистите основание насоса и крыльчатку.
	Уровень воды при включении ниже минимального.	→ Погрузите насос глубже.
Насос не работает или неожиданно выключается в процессе работы	Защитный термовыключатель отключил насос из-за перегрева.	→ Очистите всасывающее отверстие. Учитывайте максимальную температуру среды (35 °C).
	Насос обесточен.	→ Проверьте предохранители и электрические штекерные соединения.
	Сработал выключатель дифференциального тока (дифференциальный ток).	→ Отсоедините насос от электропитания и обратитесь в GARDENA Сервисный центр.
Насос работает, но производительность внезапно снижается	Всасывающее отверстие забито.	→ Струей воды очистите всасывающее отверстие.
	Шланг забит.	→ Удалите засор из шланга.

УКАЗАНИЕ: в случае других неисправностей, пожалуйста, обращайтесь в свой GARDENA сервисный центр. Ремонт разрешается производить только в GARDENA сервисных центрах, а также у дилеров, авторизованных в GARDENA.

RU

7. ТЕХНИЧЕСКИЕ ДАННЫЕ

Погружной насос	Ед.изм.	Значение (арт. 9000)	Значение (арт. 9001)	Значение (арт. 9007)	Значение (арт. 9008)
Номинальная мощность	Вт	250	400	250	400
Напряжение	В перем.	230	230	230	230
Частота сети	Гц	50	50	50	50
Макс. производительность	л/ч	8200	8600	9200	10.500
Макс. давление/ Макс. высота нагнетания	бар / м	0,5 5,0	0,55 5,5	0,4 4,0	0,5 5,0
Макс. глубина погружения	м	6	6	6	6
Мин./макс. высота включения	см	23 / 50	23 / 50	26 / 45	26 / 45
Мин./макс. высота выключения	см	7 / 20	7 / 20	11 / 16	11 / 16
Остаточный уровень воды	мм	4	4	25	25
Загрязненная вода с максимальным размером частиц	мм	5	5	25	25
Минимальный уровень воды при включении (примерно)	см	25	25	50	50
Кабель подключения	м	10 (H05RN-F)	10 (H05RN-F)	10 (H05RN-F)	10 (H05RN-F)
Вес без кабеля (примерно)	кг	2,55	2,85	2,55	2,9
Макс. температура перекачиваемой жидкости	°C	35	35	35	35

ru

8. ПРИНАДЛЕЖНОСТИ/ЗАПАСНЫЕ ЧАСТИ

Шланговый хомут GARDENA	Для шлангов 25 мм (1") через ниппель для подключения.	**арт. 7193**
Шланговый хомут GARDENA	Для шлангов 38 mm (1 1/2") через ниппель для подключения.	**арт. 7195**
Набор адаптеров к насосу GARDENA	Для шлангов 19 мм (3/4") при использовании системы вставок GARDENA.	**арт. 1752**
Набор с плоским шлангом GARDENA	10 м 38 мм (1 1/2")-шланг с фиксатором для шланга.	**арт. 5005**

9. ГАРАНТИЯ / СЕРВИС

9.1 Регистрация изделия:

Зарегистрируйте изделие на сайте gardena.com/registration.

9.2 Сервис:

Актуальные контактные данные нашего сервиса приведены на оборотной стороне этого руководства и на сайте:

- https://www.gardena.com/int/support/advice/contact/

9.3 Инструкции производителя для Российской Федерации

Изготовитель: GARDENA Germany AB,
PO Box 7454, S-103 92 Stockholm, Sweden
Страна изготовления указана на товаре.

Официальный импортер на территорию Россию:
ООО «Хускварна»,
141400, Московская область, г. Химки,
ул. Ленинградская, владение 39,
строение 6, помещение № ОВ02_04

Серийный номер: 1908A

19*	08	A
Год выпуска	Месяц выпуска	1-й серии (индекс производства)

* Последние две цифры года выпуска 2019 (третий и четвертый знак).

RU

GARDENA Potopna črpalka za čisto vodo / Potopna črpalka za umazano vodo

1. VARNOSTNI NAPOTKI 105
2. MONTAŽA 106
3. UPORABA 107
4. VZDRŽEVANJE 107
5. SHRANJEVANJE 108
6. ODPRAVLJANJE NAPAK 108
7. TEHNIČNI PODATKI 109
8. PRIBOR/NADOMESTNI DELI 109
9. GARANCIJA/SERVIS 109

Prevod izvirnih navodil.

Otroci od 8 let starosti naprej ter osebe z omejenimi fizičnimi, zaznavnimi ali duševnimi sposobnostmi ali s pomanjkljivimi izkušnjami ter znanjem ta izdelek smejo uporabljati le, če jih pri tem nekdo nadzoruje ali so dobili navodila o varni uporabi izdelka in razumejo nevarnosti, ki izhajajo iz njene uporabe. Otroci se ne smejo igrati z izdelkom. Otroci ne smejo izvajati čiščenja in vzdrževanja v obsegu za uporabnike, če pri tem niso pod nadzorom. Uporabo izdelka priporočamo šele pri mladostnikih od starosti 16 let naprej. Izdelka nikakor ne uporabljajte, če ste utrujeni ali bolni ali pod vplivom alkohola, drog ter zdravil.

Predvidena uporaba:

GARDENA Potopna črpalka je predvidena za odstranjevanje vode pri poplavah, pa tudi za prečrpavanje in praznjenje posode, za odvzem vode iz vodnjakov in jaškov, za odstranjevanje vode iz čolnov in jaht, za časovno omejeno prezračevanje in obtok vode ter za črpanje klorirane vode na zasebnem hišnem vrtu in vrtu za prosti čas.

Tekočine za črpanje:

Z GARDENA potopno črpalko je dovoljeno črpati le vodo.

Črpalke so vodotesne in jih lahko popolnoma potopite v vodo (za maks. potopno globino glejte pod 7. TEHNIČNI PODATKI).

Izdelek je primeren za črpanje naslednjih tekočin:

- **Potopna črpalka za čisto vodo:** čisto do rahlo umazane vode z maks. premerom zrn 5 mm.
- **Potopna črpalka za umazano vodo:** umazane vode z maks. premerom zrn 25 mm.

Izdelek ni primeren za dolgotrajno delovanje (trajno obtočno delovanje).

NEVARNOST! Telesne poškodbe!

→ **Z njo ni dovoljeno črpati slane vode, jedkih, lahko vnetljivih ali eksplozivnih snovi (npr. bencina, petroleja, nitrorazredčila), olja, kurilnega olja ali živil.**

sl

1. VARNOSTNI NAPOTKI

POMEMBNO!
Skrbno preberite navodila za uporabo in jih shranite za poznejše branje.

Simboli na izdelku:

Preberite navodila za uporabo.

Splošni varnostni napotki

Električna varnost

NEVARNOST! Električni udar!

Nevarnost telesnih poškodb zaradi električnega toka.

→ **Napajanje izdelka z električnim tokom mora potekati s pomočjo FI-stikala (RCD) z nazivnim diferenčnim tokom največ 30 mA.**

NEVARNOST! Nevarnost poškodb!

Nevarnost telesnih poškodb zaradi električnega toka.

→ **Ločite izdelek od omrežja, preden ga začnete vzdrževati ali menjavati dele. Pri tem mora biti vtičnica v vašem vidnem območju.**

Varen način delovanja

Temperatura vode ne sme preseči 35 °C.

Črpalke ni dovoljeno uporabljati, če so v vodi osebe.

Zaradi izstopanja maziv bi lahko prišlo do onesnaženja tekočine.

Tretje osebe naj se vodi ne približujejo.

Črpalko uporabljajte samo s kolenom.

Zaščitno stikalo

Termično zaščitno stikalo:
V primeru preobremenitve vgrajena termična zaščita motorja črpalko izklopi. Ko se motor dovolj ohladi, je črpalka znova pripravljena za delovanje.

Samodejno prezračevanje

Ta črpalka je opremljena s prezračevalnim ventilom, ki odpravi morebiti prisoten zrak v črpalki. Zaradi te funkcije lahko ob strani na ohišju izteče majhna količina vode.

Dodatni varnostni napotki

Električna varnost

NEVARNOST! Zaustavitev delovanja srca!

Ta izdelek med delovanjem povzroči nastanek elektromagnetnega polja. To polje lahko pod določenimi pogoji učinkuje na delovanje aktivnih ali pasivnih medicinskih vsadkov. Da je izključena nevarnost v primerih, ki bi lahko privedli do težkih ali smrtnih telesnih poškodb, naj se osebe z medicinskim vsadkom pred uporabo tega izdelka posvetujejo s svojim zdravnikom in proizvajalcem vsadka.

Kabli

Pri uporabi podaljševalnih kablov morajo ti imeti najmanjši presek, naveden v naslednji tabeli:

Napetost	Dolžina kabla	Presek
230 – 240 V/50 Hz	do 20 m	1,5 mm^2
230 – 240 V/50 Hz	20 – 50 m	2,5 mm^2

NEVARNOST! Električni udar!

Skozi odrezani omrežni vtič lahko preko omrežnega kabla v električno območje predre vlaga in izzove kratek stik.

→ **Omrežnega vtiča v nobenem primeru ne odrežite (npr. za sprevajanje skozi steno).**

→ Ne vlecite vtiča iz vtičnice za kabel, ampak primite za njegovo ohišje.

→ Da bi preprečili nevarnosti, mora poškodovan napajalni kabel te naprave zamenjati proizvajalec ali njegova servisna služba ali podobno usposobljena oseba.

Podaljšek in vtičnica morajo biti zaščiteni pred vodo.

Poskrbite da bodo električni priključki varni pred vodo.

Varujte priključni kabel pred vročino, oljem in ostrimi robovi.

Upoštevajte priključno napetost. Podatki na tipski ploščici se morajo ujemati s podatki električnega omrežja.

Pri zadrževanju v plavalnem bazenu ali pri dotiku vodne gladine mora biti omrežni vtič črpalke obvezno izvlečen.

Priključnega kabla ne smete uporabljati za pritrditev ali prenašanje črpalke.

Za potopitev oz. izvlek in zavarovanje črpalke je treba uporabiti pritrdilno vrv.

Redno preverjajte priključeno električno napeljavo.

Pred uporabo črpalko (posebno še priključni kabel in vtič) vedno temeljito preglejte zaradi morebitnih poškodb.

Poškodovane črpalke ne smete uporabljati. V primeru poškodbe moračrpalko pregledati GARDENA servis ali pooblaščen električar.

Navodilo za montažo: Vse vijake znova trdno ročno zategnite.

Pred uporabo po vzdrževanju preverite, ali so vsi deli priviti.

Pri uporabi naših črpalk z generatorjem je treba upoštevati opozorila proizvajalca generatorjev.

Osebna varnost

NEVARNOST! Nevarnost zadušitve!

Manjše dele je mogoče preprosto pogoltniti. Zaradi plastičnih vrečk obstaja nevarnost zadušitve majhnih otrok. Majhni otroci naj se vam med sestavljanjem ne približujejo.

Upoštevajte najmanjšo možno gladino vode v skladu s podatki o črpalki.

Črpalka ne sme obratovati več kot 10 minut, če je tlačna stran zaprta.

Pesek in druge abrazivne snovi privedejo do hitrejše obrabe in zmanjšanja moči črpalke.

Plovno stikalo je dovoljeno upravljati samo izven vode.

Med delovanjem ni dovoljeno odstraniti gibke cevi.

Preden začnete odpravljati napake, črpalko pustite, da se ohladi.

Črpalke ni dovoljeno uporabljati brez nameščenega kolena.

SI

2. MONTAŽA

NEVARNOST! Telesne poškodbe!

Nevarnost telesnih poškodb, če bi se izdelek nenamerno zagnal.

→ **Preden začnete izdelek nameščati, ga ločite od oskrbe z električnim tokom.**

Privijanje kolena v črpalko [slika A1]:

NEVARNOST! Telesne poškodbe!

Poškodba zaradi ureza z rotorjem.

→ **Črpalko uporabljajte samo s kolenom.**

→ Privijte koleno ① na črpalko v smeri urnega kazalca.

Gibko cev lahko priključite s priključkom črpalke ① in priključnim nastavkom ② [25 mm (1") in 38 mm (1 1/2")] ali z GARDENA vtičnim sistemom [13 mm (1/2")/ 16 mm (5/8")/ 19 mm (3/4")]. Pri uporabi gibke cevi s 38 mm (1 1/2") ima črpalka največjo zmogljivost črpanja.

Priključevanje cevi preko nastavka [slika A2/A3/A4]:

Preko nastavka ② lahko priključite 25 mm (1")- in 38 mm (1 1/2")-cevi.

Premer cevi	25 mm (1")	38 mm (1 1/2")
GARDENA Cevna objemka	**art.-št. 7193**	**art.-št. 7195**
Cevna povezava [slika A2]	Nastavka ne ločujte **[slika A3]**.	Nastavek ločite pri ⓑ **[slika A4]**.

25 mm (1")- in 38 mm (1 1/2")-cevi, ki se priključujejo preko nastavka ②, se morajo pritrditi npr. z **GARDENA cevno objemko art.-št. 7193/7195**.

1. Privijte koleno na črpalko v smeri urnega kazalca.
2. Privijte priključni nastavek ② na priključek črpalke ①. (Pri gibkih ceveh premera 38 mm (1 1/2") predtem ločite priključni nastavek ② v utoru pri ⓑ).
3. Potisnite gibko cev na priključni nastavek ② in jo pritrdite npr. z **GARDENA cevno objemko art.-št. 7193/7195**.

Priključitev cevi preko GARDENA vtičnega sistema [slika A5]:

Priporočamo, da ne uporabite manjšega premera gibke cevi kot 19 mm (3/4"), ker sicer pride do zmanjšane zmogljivosti pri količini črpanja.

Premer cevi	**Priključek črpalke**	
19 mm (3/4")	**Komplet GARDENA priključkov črpalke**	**art.-št. 1752**

→ Priključite gibko cev z ustreznim GARDENA vtičnim sistemom.

3. UPORABA

NEVARNOST! Telesne poškodbe!

Nevarnost telesnih poškodb, če bi se izdelek nenamerno zagnal.

→ **Preden izdelek začnete priključevati, nastavljati ali transportirati, ga ločite od oskrbe z električnim tokom.**

Črpanje vode:

Če črpalke ni mogoče s pomočjo ročaja potopiti v vodni rezervoar, je črpalko vedno treba v vodnjak oz. vodni rezervoar potopiti s pomočjo vrvi. Za najmanjšo globino potopitve pri zagonu glejte v 7. TEHNIČNI PODATKI.

Črpalko je treba postaviti tako, da umazanija vstopnih odprtin na sesalnem podstavku ne zablokira v celoti ali deloma.

V ribniku je npr. črpalko treba postaviti na opeko.

1. Potopite črpalko v vodni rezervoar.
2. Priključite črpalko na oskrbo z električnim tokom. *Pozor! Črpalka se takoj zažene.*

Samodejno delovanje s plovnim stikalom [slika O1]:

Da bi se črpalka pri pomanjkanju vode lahko avtomatsko izključila, mora plavajoče stikalo ③ neovirano plavati na površini vode.

Nastavljanje vklopne in izklopne višine [slika O1]:

Maksimalno vklopno višino in minimalno izklopno (višino 7. TEHNIČNI PODATKI) je mogoče prilagoditi, tako da kabel stikala na plavač potisnete v aretirni mehanizem stikala na plavač.

- Čim krajši je kabel med plovnim stikalom ③ in aretirno zaporo plovnega stikala Ⓐ, tem nižja je višina vklopa in tem višja je višina izklopa.

→ Potisnite kabel plovnega stikala ④ v odprtino aretirne zapore plovnega stikala Ⓐ.

POZOR!

Da je zagotovljen vklop in izklop stikala na plavač, mora dolžina kabla med stikalom na plavač in aretirnim mehanizmom stikala na plavač znašati najm. 10 cm.

Ročno delovanje [slika O2]:

Črpalka deluje neprekinjeno, ker se plovno stikalo premosti.

1. Potisnite plovno stikalo ③ s kablom navzdol na aretirno zaporo plovnega stikala Ⓐ.
2. Črpalko stabilno postavite v vodi.
3. Priključite črpalko na oskrbo z električnim tokom. *Pozor! Črpalka se takoj zažene.*

Minimalna gladina preostale vode (glejte pod 7. TEHNIČNI PODATKI) se doseže le v ročnem delovanju, ker plovno stikalo v samodejnem delovanju črpalko že predčasno izklopi.

4. VZDRŽEVANJE

NEVARNOST! Telesne poškodbe!

Nevarnost telesnih poškodb, če bi se izdelek nenamerno zagnal.

→ **Preden začnete izdelek vzdrževati, ga ločite od oskrbe z električnim tokom.**

Izpiranje črpalke:

Po črpanju klorirane vode je treba črpalko izprati.

1. Črpajte mlačno vodo (maks. 35 °C), po potrebi z dodatkom blagega čistilnega sredstva (npr. sredstva za pomivanje), dokler črpana voda ni jasna.
2. Ostanke odstranite v skladu s predpisi zakona o odstranjevanju odpadkov.

5. SHRANJEVANJE

Konec uporabe:

Črpalka ni zavarovana pred zmrzaljo!

Izdelek mora biti shranjen zunaj dosega otrok.

1. Ločite črpalko od oskrbe z električnim tokom.
2. Obrnite črpalko na glavo, dokler voda ne izteka več.
3. Očistite črpalko (glejte pod 4. VZDRŽEVANJE).
4. Shranite črpalko na suhem, zaprtem mestu brez nevarnosti zmrzali.

Odstranitev:

(v skladu z Dir. 2012/19/EU)

Izdelka ne smete odstraniti v običajne gospodinjske odpadke. Odstraniti ga je treba v skladu z veljavnimi lokalnimi predpisi o varstvu okolja.

POMEMBNO!

→ Izdelek odstranite pri svojem krajevnem zbirališču odpadkov za recikliranje.

6. ODPRAVLJANJE NAPAK

NEVARNOST! Telesne poškodbe!

Nevarnost telesnih poškodb, če bi se izdelek nenamerno zagnal.

→ **Ločite izdelek od oskrbe z električnim tokom, preden začnete odpravljati napake izdelka.**

Čiščenje sesalnega podstavka in rotorja [slika T1]:

1. Odvijte 4 križne vijake ④.
2. Povlecite sesalni podstavek ⑤ s črpalke.
3. Očistite sesalni podstavek ⑤ in rotor ⑥ (zaradi teh vzdrževalnih del garancija ne preneha veljati).
4. Znova namestite sesalni podstavek ⑤.
5. Znova privijte 4 križne vijake ④.

Poškodovani rotor sme iz varnostnih razlogov zamenjati samo GARDENA servis.

Težava	Mogoč vzrok	Pomoč
Črpalka teče, vendar ne črpa vode	Zrak ne more uhajati, ker je tlačni vod zaprt. (Npr. prepognjeni tlačna cev).	→ Odprite tlačno napeljavo. (Npr. zaporni ventil, naprave za iztok).
	Zračna blazina v črpalni nogi.	→ Počakajte pribl. 60 sekund, da se črpalka samodejno prezrači (po potrebi jo vklopite/ izklopite).
	Sesalna odprtina je zamašena.	→ Očistite sesalno odprtino s curkom vode.
	Gibka cev je zamašena.	→ Odpravite zamašenost gibke cevi.
	Rotor je blokiran.	→ Očistite sesalni podstavek in rotor.
	Nivo vode je pri zagonu pod minimumom.	→ Črpalko potopite globlje v vodo.
Črpalka ne steče ali pa se med obratovanjem nenadoma ustavi	Termično zaščitno stikalo je črpalko izklopilo zaradi pregretja.	→ Očistite sesalno odprtino. Upoštevajte maksimalno temperaturo medijev (35 °C).
	Črpalka je brez toka.	→ Preverite varovalke in električne vtične povezave.
	Sprožilo se je zaščitno stikalo na diferenčni tok (okvarni tok).	→ Ločite črpalko od vira oskrbe z električnim tokom in se obrnite na GARDENA servisno službo.
Črpalka obratuje, a moč črpanja nenadoma pade	Sesalna odprtina je zamašena.	→ Očistite sesalno odprtino s curkom vode.
	Gibka cev je zamašena.	→ Odpravite zamašenost gibke cevi.

NAPOTEK: V primeru drugih napak se obrnite na svoje GARDENA servisno središče. Popravila smejo izvajati samo GARDENA servisna središča ter specializirani trgovci, pooblaščeni od podjetja GARDENA.

7. TEHNIČNI PODATKI

Potopna črpalka	Enota	Vrednost (art.-št. 9000)	Vrednost (art.-št. 9001)	Vrednost (art.-št. 9007)	Vrednost (art.-št. 9008)
Nazivna moč	W	250	400	250	400
Omrežna napetost	V (AC)	230	230	230	230
Omrežna frekvenca	Hz	50	50	50	50
Maks. količina črpanja	l/h	8200	8600	9200	10.500
Maks. tlak/ maks. višina črpanja	bar / m	0,5 5,0	0,55 5,5	0,4 4,0	0,5 5,0
Maks. potopna globina	m	6	6	6	6
Min./maks. vklopna višina	cm	23 / 50	23 / 50	26 / 45	26 / 45
Min./maks. izklopna višina	cm	7 / 20	7 / 20	11 / 16	11 / 16
Gladina preostale vode	mm	4	4	25	25
Umazana voda z maks. premerom zrn	mm	5	5	25	25
Najnižji nivo vode pri zagonu (pribl.)	cm	25	25	50	50
Priključni kabel	m	10 (H05RN-F)	10 (H05RN-F)	10 (H05RN-F)	10 (H05RN-F)
Teža brez kabla (pribl.)	kg	2,55	2,85	2,55	2,9
Maks. temperatura medija	°C	35	35	35	35

8. PRIBOR/NADOMESTNI DELI

GARDENA Cevna objemka	Za 25 mm (1")-cevi preko priključnega nastavka.	**art.-št. 7193**
GARDENA Cevna objemka	Za 38 mm (1 1/2")-cevi preko priključnega nastavka.	**art.-št. 7195**
GARDENA Komplet priključkov črpalke	Za 19 mm (3/4")-cevi preko GARDENA vtičnega sistema.	**art.-št. 1752**
GARDENA Komplet ploščate cevi	Gibka cev z 10 m, 38 mm (1 1/2") s cevno objemko.	**art.-št. 5005**

9. GARANCIJA/SERVIS

9.1 Registracija izdelka:

Izdelek registrirajte na spletnem mestu gardena.com/registration.

9.2 Servis:

Trenutne kontaktni podatki našega servisa so na voljo na hrbtni strani in na spletu:

- Slovenija: https://www.gardena.com/si/servis-in-podpora/nasveti/kontakt/

GARDENA Uronska pumpa za čistu vodu / Uronska pumpa za prljavu vodu

1. SIGURNOSNE NAPOMENE 110
2. MONTAŽA 111
3. RUKOVANJE 112
4. ODRŽAVANJE 113
5. SKLADIŠTENJE 113
6. OTKLANJANJE SMETNJI. 113
7. TEHNIČKI PODACI. 114
8. PRIBOR/REZERVNI DIJELOVI 114
9. JAMSTVO/SERVIS 115

Prijevod originalnih uputa.

Djeca starija od 8 godina, osobe sa smanjenim tjelesnim, osjetilnim ili mentalnim sposobnostima kao i one s nedostatnim iskustvom i znanjem smiju rukovati ovim proizvodom samo uz nadzor ili nakon upućivanja u njegovu sigurnu uporabu i možebitne povezane opasnosti. Djeca se ne smiju igrati proizvodom. Djeca ne smiju čistiti i održavati uređaj bez nadzora. Djeci mlađoj od 16 godina ne preporučujemo rad s proizvodom. Nikada ne upotrebljavajte proizvod ako ste umorni, bolesni ili pod utjecajem alkohola, droge ili lijekova.

Namjenska uporaba:

GARDENA Uronska pumpa predviđena je za odvodnjavanje u slučaju poplava, ali i za prepumpavanje i ispumpavanje tekućina iz spremnika, vađenje vode iz bunara i okana te za crpljenje vode iz čamaca i jahti kao i za vremenski ograničenu aeraciju i cirkulaciju vode odnosno pumpanje klorirane vode u privatnim okućnicama i vrtovima.

Radne tečnosti:

GARDENA uronskom pumpom smije se pumpati samo voda.

Crpka se u potpunosti može poplaviti sa vodom (oklop ne propušta vodu) i uranja se u vodu (za maks. dubinu uranjanja pogledajte odjeljak 7. TEHNIČKI PODACI).

Proizvod je namijenjen za crpljenje sljedećih tekućina:

- **Uronska pumpa za čistu vodu:** čista do lako onečišćena voda granulacije zaprljanja do maks. 5 mm.
- **Uronska pumpa za prljavu vodu:** onečišćena voda granulacije zaprljanja do maks. 25 mm.

Proizvod nije namijenjen za dugotrajan rad (trajni optočni rad).

OPASNOST!
Opasnost od nanošenja tjelesnih ozljeda!

→ **Ne smiju se pumpati slana voda, nagrizajuće, lako zapaljive, agresivne ili eksplozivne tvari (kao npr. benzin, petrolej ili nitro-razrjeđivač), ulja, ulje za loženje kao ni živežne namirnice.**

1. SIGURNOSNE NAPOMENE

hr

VAŽNO!
Pažljivo pročitajte ove upute za uporabu i sačuvajte ih za kasnije.

Simboli na proizvodu:

Pročitajte upute za uporabu.

Opće sigurnosne napomene

Sigurnost pri radu s električnom strujom

OPASNOST! Strujni udar!
Opasnost od ozljeda električnom strujom.

→ **Proizvod mora da se napaja strujom preko FI sklopke (RCD) s nominalnom okidnom strujom od najviše 30 mA.**

OPASNOST! Opasnost od ozljeda!
Opasnost od ozljeda električnom strujom.

→ **Izvucite strujni utikač proizvoda iz utičnice prije nego što započnete s radovima održavanja ili zamjenom komponenata. Pritom utičnica mora biti u Vašem vidnom polju.**

Siguran rad

Temperatura vode ne smije preći 35 °C.

Pumpa se ne smije koristiti ako u vodi ima ljudi.

Tekućina se može zaprljati ako mazivo curi.

Udaljite druge osobe od vode.

Pumpa smije raditi samo s postavljenim kutnim priključkom.

Zaštitna sklopka

Zaštitna termosklopka:
U slučaju preopterećenja pumpu isključuje ugrađena termička zaštitna sklopka motora. Nakon što se motor dovoljno ohladi, pumpa je opet spremna za rad.

GAR_09000-20.960.02_2024-01-29.indb 110 29.01.24 13:37

Automatsko odzračivanje

Ova pumpa je opremljena odzračnim ventilom koji služi za ispuštanje eventualnih zračnih uključaka iz pumpe. Stoga iz tehničkih razloga može moći do curenja manje količine vode na bočnoj strani kućišta.

Dodatne sigurnosne napomene

Sigurnost pri radu s električnom strujom

OPASNOST! Zastoj rada srca!

Ovaj proizvod pri radu stvara elektromagnetno polje. Ono pod određenim okolnostima može utjecati na način rada aktivnih ili pasivnih medicinskih implantata. Kako bi se umanjila opasnost od nastanka situacija u kojima su moguće teške ili smrtonosne ozljede, osobama s medicinskim implantatima preporučujemo da se prije uporabe ovog proizvoda posavjetuju sa svojim liječnikom i proizvođačem implantata.

Kabeli

Za minimalne poprečne presjeke produžnih kabela pogledajte sljedeću tablicu:

Napon	Duljina kabela	Poprečni presjek
230 – 240 V/50 Hz	do 20 m	1,5 mm^2
230 – 240 V/50 Hz	20 – 50 m	2,5 mm^2

OPASNOST! Strujni udar!

Kroz prerezanu mrežnu utičnicu u električno područje preko mrežnog kabela može prodrijeti voda i tako prouzrokovati kratki spoj.

→ **Mrežni kabel ni u kom slučaju odrezati (npr. provod u zidu).**

→ Utičnicu nemojte povlačiti za kabel, već za kućište utikača u utičnici.

→ U slučaju oštećenja strujnog priključnog voda ovog uređaja, istog mora zamijeniti proizvođač, njegova servisna služba ili neka druga osoba odgovarajuće kvalifikacije, kako bi se izbjegle opasnosti.

Mrežni utikač i spojke moraju biti zaštićeni od prskajuće vode.

Osigurajte da su svi električni utični spojevi izvedeni u području sigurnom od potapanja.

Mrežni utikač i priključni mrežni kabel zaštitite od topline, ulja i oštrih rubova.

Pazite na mrežni napon. Podaci na natpisnoj pločici moraju biti usklađeni s podacima Vaše mreže za napajanje.

Tijekom boravka u plivačkom bazenu ili prilikom dodirivanja površine vode utikač pumpe mora obavezno biti izvučen.

Mrežni priključni kabel se ne smije koristiti za pričvršćenje ili transportiranje pumpe.

Za uranjanje odnosno izvlačenje i fiksiranje pumpe mora se koristiti pričvrsno uže.

Redovno provjerite priključni vod.

Prije uporabe pumpe (posebno to vrijedi za mrežni kabel i mrežni utikač) uvijek provedite očevid.

Oštećenu pumpu ne smijete koristiti. U slučaju oštećenja pumpu obvezno odnesite na ispitivanje u ovlašteni GARDENA servis.

Upute za montažu: Ponovo ručno pritegnite sve vijke.

Prije korištenja, a nakon izvedenih radova na održavanju, uvjerite se da su svi dijelovi dobro zategnuti.

Ako naše pumpe koristite u kombinaciji s generatorima, morate poštivati upozorenja koja navodi proizvođač generatora.

Osobna sigurnost

OPASNOST! Opasnost od gušenja!

Postoji opasnost od gutanja sitnih dijelova. Prilikom uporabe plastične vreće imajte na umu opasnost od gušenja kod male djece. Tijekom montaže držite malu djecu na dovoljnoj udaljenosti.

Uzmite u obzir minimalnu razinu vode koja mora odgovarati karakteristikama pumpe.

Pumpu ne ostavljajte u pogonu duže od 10 minuta uz zatvorenu tlačnu stranu.

Pijesak i drugi brusni materijali dovode do brzog habanja i smanjenja učinka crpke.

Plutajućom sklopkom smije se rukovati samo izvan vode.

Crijevo se ne smije uklanjati tijekom rada.

Prije popravaka pričekajte da se pumpa ohladi.

Pumpa ne smije raditi bez montiranog kutnog priključka.

hr

2. MONTAŽA

OPASNOST!

Opasnost od nanošenja tjelesnih ozljeda!

Postoji opasnost od ozljeda u slučaju nehotičnog pokretanja proizvoda.

→ **Prije montaže odvojite proizvod s napajanja.**

Uvrtanje kutnog priključka u pumpu [sl. A1]:

OPASNOST!

Opasnost od nanošenja tjelesnih ozljeda!

Opasnost od posjeklina na radnom kolu pumpe.

→ **Pumpa smije raditi samo s postavljenim kutnim priključkom.**

→ Okretanjem udesno uvijte kutni priključak ① u pumpu.

Crijevo se može priključiti preko priključka pumpe ① i priključnih nazuvica ② [25 mm (1") i 38 mm (1 1/2")] ili preko GARDENA utičnog sustava [13 mm (1/2")/ 16 mm (5/8")/ 19 mm (3/4")]. Maksimalna snaga pumpe postiže se sa crijevom od 38 mm (1 1/2").

Crijevo priključiti preko priključnog nastavka [sl. A2/A3/A4]:

Preko priključnog nastavka ② se mogu priključiti crijeva od 25 mm (1")- i 38 mm (1 1/2").

Promjer crijeva	25 mm (1")	38 mm (1 1/2")
GARDENA Obujmica za crijevo	**br. art. 7193**	**br. art. 7195**
Spoj crijeva [sl. A2]	Ne razdvajati nastavak **[sl. A3]**.	Nastavak razdvojiti kod ⓑ **[sl. A4]**.

Crijeva od 25 mm (1") i 38 mm (1 1/2"), koja se priključuju preko priključnog nastavka ②, se moraju pričvrstiti primjerice sa **GARDENA obujmicom za crijevo br. art. 7193/7195**.

1. Okretanjem udesno uvijte kutni priključak u pumpu.
2. Navijte priključnu nazuvicu ② na priključak pumpe ①. (Kod crijeva od 38 mm (1 1/2") prethodno odvojite priključnu nazuvicu ② u utoru na mjestu ⓑ).
3. Nataknite crijevo na priključnu nazuvicu ② i pričvrstite npr. **GARDENA obujmicom crijeva br. art. 7193/7195**.

Crijevo priključiti preko GARDENA utičnog sustava [sl. A5]:

Preporučujemo vam da ne koristite crijeva čiji je promjer manji od 19 mm (3/4"), jer u suprotnom može doći do smanjenja protočnog učinka.

Promjer crijeva	**Priključak crpke**	
19 mm (3/4")	**GARDENA Komplet za priključak crpke**	**br. art. 1752**

→ Priključite crijevo uz pomoć odgovarajućeg GARDENA utičnog sustava.

3. RUKOVANJE

OPASNOST!

Opasnost od nanošenja tjelesnih ozljeda!

Postoji opasnost od ozljeda u slučaju nehotičnog pokretanja proizvoda.

→ **Prije priključivanja, namještanja i transporta odvojite proizvod s napajanja.**

Pumpanje vode:

Ako ne možete uroniti pumpu u vodu držeći je za ručku, vežite ju užetom i tako uronite u bunar odnosno spremnik s vodom. Za minimalnu dubinu uranjanja prilikom puštanja u rad pogledajte 7. TEHNIČKI PODACI.

Pumpa se mora postaviti tako da ulazni otvori na vakuumskoj nožici ne budu potpuno niti djelomično zapriječeni prljavštinom.

U jezerima pumpu treba postaviti npr. na opeku.

1. Uronite pumpu u spremnik s vodom.
2. Priključite pumpu na električno napajanje. *Pozor! Pumpa smjesta počinje s radom.*

Automatski rad s plutajućom sklopkom [sl. O1]:

Da bi se pumpa automatski isključila u slučaju da nestane tekućina, koja se prenosi, plutajuća sklopka ③ se mora slobodno kretati na površini vode.

Podešavanje razine uključivanja i isključivanja [sl. O1]:

Utiskivanjem kabela plutajuće sklopke u dio za aretiranje moguće je prilagoditi maksimalnu visinu uključivanja i minimalnu visinu isključivanja (vidi 7. TEHNIČKI PODACI).

- Što je kabel između plutajuće sklopke ③ i njezinog zapora Ⓐ kraći, to je manja visina uključivanja, a veća visina isključivanja.

→ Utisnite kabel plutajuće sklopke ③ u otvor pripadajućeg zapora Ⓐ.

POZOR!

Kako bi se zajamčilo uključivanje i isključivanje plutajuće sklopke duljina kabela između prekidača i aretiranja mora iznositi najmanje 10 cm.

Ručni način rada [sl. O2]:

Pumpa stalno radi, jer je plutajuća sklopka premošćena.

1. Gurnite plutajuću sklopku ③ s kabelom prema dolje na zapor plutajuće sklopke Ⓐ.
2. Uspravite pumpu u vodi tako da stoji stabilno.
3. Priključite pumpu na električno napajanje. *Pozor! Pumpa smjesta počinje s radom.*

Minimalna razina preostale vode (vidi 7. TEHNIČKI PODACI) dostiže se samo u ručnom načinu rada, jer plutajuća sklopka u automatskom načinu rada već prije toga isključuje pumpu.

4. ODRŽAVANJE

OPASNOST!
Opasnost od nanošenja tjelesnih ozljeda!
Postoji opasnost od ozljeda u slučaju nehotičnog pokretanja proizvoda.
→ Prije radova održavanja odvojite proizvod s napajanja.

Ispiranje pumpe:

Nakon pumpanja klorirane vode pumpa se mora isprati.

1. Pumpajte mlaku vodu (maks. 35 °C), eventualno uz dodatak blagog deterdženta (npr. sredstva za pranje suđa) tako da voda postane čista.
2. Ostatke odložite u otpad u skladu s odredbama mjerodavnog Zakona o zbrinjavanju otpada.

5. SKLADIŠTENJE

Stavljanje izvan funkcije:

Pumpa nije otporna na mraz!

Proizvod morate čuvati izvan domašaja djece.

1. Odvojite pumpu s napajanja.
2. Okrenite pumpu naglavce i držite je tako dok ne iscuri sva voda.
3. Očistite pumpu (vidi 4. ODRŽAVANJE).
4. Pumpu čuvajte na suhom, zatvorenom mjestu zaštićenom od mraza.

Odlaganje u otpad:

(prema Direktivi 2012/19/EU)

Nemojte odlagati proizvod u običan komunalni otpad. Morate ga zbrinuti sukladno važećim lokalnim propisima o zaštiti okoliša.

VAŽNO!

→ Neupotrebljiv proizvod predajte Vašem lokalnom reciklažnom odlagalištu.

6. OTKLANJANJE SMETNJI

OPASNOST!
Opasnost od nanošenja tjelesnih ozljeda!
Postoji opasnost od ozljeda u slučaju nehotičnog pokretanja proizvoda.
→ Prije popravaka odvojite proizvod s napajanja.

Čišćenje vakuumske nožice i radnog kola [sl. T1]:

1. Odvijte 4 vijka s križnom glavom ④.
2. Svucite vakuumsku nožicu ⑤ s pumpe.
3. Očistite vakuumsko nožicu ⑤ i radno kolo ⑥ (ovim radovima održavanja jamstvo ne gubi valjanost).
4. Ponovo postavite vakumsku nožicu ⑤.
5. Ponovo uvijte 4 vijka s križnom glavom ④.

Oštećeno radno kolo iz sigurnosnih razloga smije zamijeniti samo GARDENA servis.

Problem	Mogući uzrok	Pomoć
Pumpa radi, ali ne crpi vodu	Ne izlazi zrak budući da je zatvoren tlačni vod. (Eventualno ispravite presavijeno tlačno crijevo).	→ Otvorite potisno crijevo (npr. zaporni ventil, ispusne uređaje).
	Zračni jastuk u usisnom podnožju.	→ Pričekajte oko 60 sekundi da se pumpa samostalno odzrači (eventualno je više puta isključite i uključite).
	Usisni otvor je začepljen.	→ Očistite usisni otvor mlazom vode.
	Crijevo je začepljeno.	→ Uklonite začepljenje iz crijeva.
	Radno kolo je blokirano.	→ Očistite vakumsku nožicu i radno kolo.
	Pri pokretanju pumpe, razina vode je bila ispod minimalne razine.	→ Uronite pumpu dublje.

hr

Problem	Mogući uzrok	Pomoć
Pumpa se ne pokreće ili se tijekom rada neočekivano zaustavlja	Zaštitna termosklopka je zbog pregrijavanja isključila pumpu.	→ Očistite usisni otvor. Uzmite u obzir maksimalnu temperaturu medija (35 °C).
	Pumpa bez struje.	→ Provjerite osigurače i strujne utične spojeve.
	Aktivirala se RCD sklopka (ZUDS).	→ Odvojite pumpu od napajanja električnom energijom i obratite se servisnoj službi GARDENA.
Pumpa radi, međutim, neočekivano se smanjuje učinkovitosti pumpanja	Usisni otvor je začepljen.	→ Očistite usisni otvor mlazom vode.
	Crijevo je začepljeno.	→ Uklonite začepljenje iz crijeva.

NAPOMENA: U slučaju drugih smetnji obratite se servisnom centru tvrtke GARDENA. Popravke prepustite samo stručnjacima servisnih centara tvrtke GARDENA ili specijaliziranim prodavačima koje je za to ovlastila GARDENA.

7. TEHNIČKI PODACI

Uronska pumpa	Jedinica	Vrijednost (br. art. 9000)	Vrijednost (br. art. 9001)	Vrijednost (br. art. 9007)	Vrijednost (br. art. 9008)
Nazivna snaga	W	250	400	250	400
Napon mreže	V (AC)	230	230	230	230
Frekvencija mreže	Hz	50	50	50	50
Maks. prijenosna količina	l/h	8200	8600	9200	10.500
Maks. tlak/ maks. visina pumpanja	bar / m	0,5 5,0	0,55 5,5	0,4 4,0	0,5 5,0
Maks. dubina uranjanja	m	6	6	6	6
Min./maks. visina uključivanja	cm	23 / 50	23 / 50	26 / 45	26 / 45
Min./maks. visina isključivanja	cm	7 / 20	7 / 20	11 / 16	11 / 16
Visina preostale vode	mm	4	4	25	25
Onečišćena voda maksimalne granulacije zaprljanja	mm	5	5	25	25
Minimalna razina vode pri uporabi (pribl.)	cm	25	25	50	50
Priključni kabel	m	10 (H05RN-F)	10 (H05RN-F)	10 (H05RN-F)	10 (H05RN-F)
Težina bez kabela (pribl.)	kg	2,55	2,85	2,55	2,9
Maks. temperatura medija	°C	35	35	35	35

hr

8. PRIBOR/REZERVNI DIJELOVI

GARDENA Obujmica za crijevo	Za crijeva od 25 mm (1") ili priključni nastavak.	**br. art. 7193**
GARDENA Obujmica za crijevo	Za crijeva od 38 mm (1 1/2") ili priključni nastavak.	**br. art. 7195**
GARDENA Komplet za priključak crpke	Za crijeva od 19 mm (3/4") preko GARDENA utičnog sustava.	**br. art. 1752**
GARDENA Komplet ravnih crijeva	Crijevo od 10 m 38 mm (1 1/2") sa stezaljkom za crijevo.	**br. art. 5005**

9. JAMSTVO / SERVIS

9.1 Registracija proizvoda:

Registrirajte proizvod na gardena.com/registration.

9.2 Servis:

Trenutačne kontaktne informacije našeg servisa potražite na poleđini i na mreži:

- Hrvatska:
  https://www.gardena.com/hr/servis-podrska/savjeti/kontakt/

hr

GARDENA Potopna pumpa za čistu vodu / Potopna pumpa za prljavu vodu

1. BEZBEDNOSNE NAPOMENE 116
2. MONTAŽA 117
3. RUKOVANJE 118
4. ODRŽAVANJE 119
5. SKLADIŠTENJE 119
6. OTKLANJANJE GREŠAKA 119
7. TEHNIČKI PODACI 120
8. PRIBOR/REZERVNI DELOVI 120
9. GARANCIJA/SERVIS 121

Prevod originalnog uputstva.

Deca starija od 8 godina, osobe sa smanjenim fizičkim, senzornim ili mentalnim sposobnostima kao i one s nedovoljnim iskustvom i znanjem smeju da rukuju ovim proizvodom samo uz nadzor ili nakon upućivanja u njegovu sigurnu upotrebu i eventualne povezane opasnosti. Deca ne smeju da se igraju sa proizvodom. Deca ne smeju da ga čiste i održavaju bez nadzora. Deci mlađoj od 16 godina ne preporučujemo korišćenje proizvoda. Zabranjeno je korišćenje proizvoda ako ste umorni, bolesni ili pod uticajem alkohola, droge ili lekova.

Namenska upotreba:

GARDENA Potopna pumpa predviđena je za odvodnjavanje u slučaju poplava, ali i za prepumpavanje i ispumpavanje tečnosti iz posuda, za vađenje vode iz bunara i šahti, uklanjanje vode iz čamaca i jahti kao i za vremenski ograničenu aeraciju i cirkulaciju vode odnosno pumpanje hlorisane vode u privatnim okućnicama i baštama.

Radne tečnosti:

GARDENA potopnom pumpom sme se pumpati samo voda.

Pumpa se može u potpunosti prekriti vodom (vodonepropusno oklo-pljena) i uranja se u vodu (za maks. dubinu uranjanja pogledajte 7. TEHNIČKI PODACI).

Proizvod je namenjen za pumpanje sledećih tečnosti:

- **Potopna pumpa za čistu vodu:** čista do lako zaprljana voda granulacije zaprljanja do maks. 5 mm.
- **Potopna pumpa za prljavu vodu:** zaprljana voda granulacije zaprljanja do maks. 25 mm.

Proizvod nije namenjen za dugotrajnu upotrebu (trajni cirkulacioni rad).

OPASNOST! Opasnost od telesnih povreda!

→ **Ne smeju se pumpati slana voda, nagrizajuće, lako zapaljive, agresivne ili eksplozivne tečnosti (kao npr. benzin, petrolej ili nitro-razređivač), ulja, mazut i prehrambene namirnice.**

1. BEZBEDNOSNE NAPOMENE

VAŽNO!
Pažljivo pročitajte ovo uputstvo za upotrebu i sačuvajte ga za kasnije.

Simboli na proizvodu:

Pročitajte uputstvo za rad.

Opšte bezbednosne napomene

Bezbednost pri radu s električnom strujom

OPASNOST! Strujni udar!
Opasnost od povreda usled strujnog udara.

→ **Proizvod mora da se napaja strujom preko FI sklopke (RCD) sa nominalnom okidnom strujom od najviše 30 mA.**

OPASNOST! Opasnost od povreda!
Opasnost od povreda usled strujnog udara.

→ **Proizvod odvojite od strujne mreže pre nego što započnete sa radovima održavanja ili zamenom komponenti. Pri tome utičnica mora da bude u Vašem vidnom polju.**

Siguran rad

Temperatura vode ne sme da pređe 35 °C.

Pumpa ne sme da se koristi ako ima nekoga u vodi.

Tečnost može da se zaprlja ako mazivo curi.

Udaljite druge osobe od vode.

Pumpa sme da radi samo sa postavljenim ugaonim priključkom.

Zaštitna sklopka

Zaštitni termoprekidač:
U slučaju preopterećenja pumpu isključuje ugrađena termička zaštitna sklopka motora. Nakon što se motor dovoljno ohladi, pumpa je ponovo spremna za rad.

Automatsko ispuštanje vazduha

Ova pumpa je opremljena odušnim ventilom koji služi za ispuštanje eventualnih vazdušnih uključaka iz pumpe. Stoga iz tehničkih razloga može moći do curenja manje količine vode na bočnoj strani kućišta.

Dodatne bezbednosne napomene

Bezbednost pri radu s električnom strujom

OPASNOST! Zastoj rada srca!

Oko proizvoda se tokom rada stvara elektromagnetsko polje. Pod određenim okolnostima ono može da utiče na način rada aktivnih ili pasivnih medicinskih implantata. Kako bi se umanjila opasnost od nastanka situacija u kojima su moguće teške ili čak smrtonosne povrede, osobama sa medicinskim implantatima preporučujemo da se pre korišćenja ovog uređaja posavetuju sa svojim lekarom i proizvođačem implantata.

Kablovi

Za minimalne poprečne preseke produžnih kablova pogledajte sledeću tabelu:

Napon	Dužina kabla	Poprečni presek
230 – 240 V/50 Hz	do 20 m	1,5 mm^2
230 – 240 V/50 Hz	20 – 50 m	2,5 mm^2

OPASNOST! Strujni udar!

Ako se odseče utikač, vlaga može preko strujnog kabla prodreti do električnih komponenata i izazvati kratak spoj.

→ **Utikač nemojte ni u kom slučaju presecati (npr. za povezivanje kroz zid).**

→ Utikač nemojte vaditi iz utičnice povlačeći ga za kabl, već držeći ga za kućište.

→ Zamena oštećenog priključnog strujnog kabla mora se prepustiti proizvođaču, njegovojservisnoj službi ili nekoj drugoj osobi odgovarajuće kvalifikacije, kako bi se izbegle opasnosti.

Utikači i priključnice moraju biti zaštićeni od prskanja vode.

Uverite se da su električni utični spojevi postavljeni u oblasti zaštićenoj od plavljenja.

Utikače i priključne kablove ne izlažite visokim temperaturama i zaštitite ih od ulja i oštrih ivica.

Imajte u vidu napon električne mreže. Navodi s natpisne pločice moraju se slagati sa podacima strujne mreže.

Tokom boravka u plivačkom bazenu ili prilikom dodirivanja površine vode utikač pumpe mora obavezno biti izvučen.

Priključni strujni kabl se ne sme koristiti za pričvršćivanje ili transport pumpe.

Za uranjanje odnosno izvlačenje i fiksiranje pumpe mora se koristiti pričvrsno uže.

Redovno proveravajte priključni kabl.

Pre svakog korišćenja uvek vizuelno proverite stanje pumpe (naročito strujnog kabla i utikača).

Oštećena pumpa se ne sme koristiti. U slučaju oštećenosti prepustite pumpu na kontrolu servisnoj službi preduzeća GARDENA.

Uputstvo za montažu: Ponovo ručno zategnite sve vijke.

Pre korišćenja, a nakon obavljenih radova na održavanju, uverite se da su svi delovi dobro zategnuti.

Ukoliko naše pumpe koristite u kombinaciji sa generatorima, morate da poštujete upozorenja koja navodi proizvođač generatora.

Lična bezbednost

OPASNOST! Opasnost od gušenja!

Sitniji delovi mogu lako da se progutaju. Postoji opasnost od gušenja male dece plastičnom kesom. Tokom montaže držite malu decu na dovoljnoj udaljenosti.

Imajte u vidu minimalni nivo vode koji mora biti u skladu sa karakteristikama pumpe.

Uređaj se ne sme ostavljati da radi sa zatvorenom potisnom stranom duže od 10 minuta.

Pesak i ostale zrnaste materije prouzrokuju brže habanje i smanjenje učinka pumpe.

Prekidačem sa plovkom sme da se rukuje samo izvan vode.

Crevo ne sme da se izvlači tokom rada.

Pre popravki sačekajte da se pumpa ohladi.

Pumpa ne sme da radi bez montiranog ugaonog priključka.

sr

2. MONTAŽA

OPASNOST! Opasnost od telesnih povreda!

Postoji opasnost od povreda u slučaju nehotičnog pokretanja proizvoda.

→ **Pre nego što ga montirate, odvojite proizvod sa napajanja.**

Zavrtanje ugaonog priključka u pumpu [sl. A1]:

OPASNOST! Opasnost od telesnih povreda!

Opasnost od posekotina na radnom kolu pumpe.

→ **Pumpa sme da radi samo sa postavljenim ugaonim priključkom.**

→ Okretanjem udesno zavrnite ugaoni priključak ① u pumpu.

Crevo se može priključiti preko priključka pumpe ① i priključnih nazuvica ② [25 mm (1") i 38 mm (1 1/2")] ili preko GARDENA utičnog sistema [13 mm (1/2")/ 16 mm (5/8")/ 19 mm (3/4")]. Snaga pumpe je maksimalna kada se koristi crevo od 38 mm (1 1/2").

Priključivanje creva preko priključne nazuvice [sl. A2/A3/A4]:

Preko priključne nazuvice ② mogu se priključiti creva od 25 mm (1") i 38 mm (1 1/2").

Prečnik creva	25 mm (1")	38 mm (1 1/2")
GARDENA Obujmica creva	**art. 7193**	**art. 7195**
Crevni spoj [sl. A2]	Ne odvajajte nazuvicu **[sl. A3]**.	Odvojite nazuvicu kod ⓑ **[sl. A4]**.

Creva od 25 mm (1") i 38 mm (1 1/2") koja se priključuju preko nazuvice ②, moraju se pričvrstiti npr. **GARDENA obujmicom art. 7193/7195**.

1. Okretanjem udesno zavrnite ugaoni priključak u pumpu.
2. Navijte priključnu nazuvicu ② na priključak pumpe ①. (Kod creva od 38 mm (1 1/2") prethodno odvojite priključnu nazuvicu ② u utoru na mestu ⓑ).
3. Nataknite crevo na priključnu nazuvicu ② i pričvrstite npr. **GARDENA šelnom za crevo art. 7193/7195**.

Priključivanje creva preko GARDENA utičnog sistema [sl. A5]:

Preporučujemo vam da ne koristite creva čiji je prečnik manji od 19 mm (3/4"), jer u suprotnom može doći do smanjenja protočnog učinka.

Prečnik creva	**Priključak pumpe**	
19 mm (3/4")	**GARDENA Komplet za priključivanje pumpi**	**art. 1752**

→ Priključite crevo uz pomoć odgovarajućeg GARDENA utičnog sistema.

3. RUKOVANJE

OPASNOST! Opasnost od telesnih povreda!

Postoji opasnost od povreda u slučaju nehotičnog pokretanja proizvoda.

→ **Pre priključivanja, podešavanja ili transporta odvojite proizvod sa napajanja.**

Pumpanje vode:

Ako ne možete da uronite pumpu u vodu držeći je za ručku, vežite je užetom i tako uronite u bunar odnosno rezervoar za vodu. Za minimalnu dubinu uranjanja prilikom puštanja u rad pogledajte 7. TEHNIČKI PODACI.

Pumpa mora da se postavi tako da ulazni otvori na vakuumskoj nožici ne budu potpuno niti delimično blokirani prljavštinom.

U jezerima pumpu treba postaviti npr. na ciglu.

1. Uronite pumpu u rezervoar za vodu.
2. Priključite pumpu na električno napajanje.
   Pažnja! Pumpa odmah počinje s radom.

Automatski rad sa prekidačem sa plovkom [sl. O1]:

Kako bi se pumpa automatski isključila kada nema tečnosti, prekidač sa plovkom ③ mora slobodno da se kreće po površini vode.

Nameštanje visine uključivanja i isključivanja [sl. O1]:

Utiskivanjem kabla prekidača sa plovkom u pripadajući držač moguće je prilagoditi maksimalnu visinu uključivanja i minimalnu visinu isključivanja (vidi 7. TEHNIČKI PODACI).

- Što je kabl između prekidača sa plovkom ③ i njegovog držača Ⓐ kraći, to je niža visina uključivanja, a viša visina isključivanja.

→ Utisnite kabl prekidača sa plovkom ③ u otvor pripadajućeg držača Ⓐ.

PAŽNJA!

Da bi se zagarantovalo uključivanje i isključivanje prekidača sa plovkom dužina kabla između prekidača i držača mora da iznosi najmanje 10 cm.

Ručni režim rada [sl. O2]:

Pumpa stalno radi, budući da je prekidač sa plovkom premošćen.

1. Gurnite prekidač sa plovkom ③ s kablom prema dole na držač prekidača sa plovkom Ⓐ.
2. Uspravite pumpu u vodi tako da stoji stabilno.
3. Priključite pumpu na električno napajanje.
   Pažnja! Pumpa odmah počinje s radom.

Minimalna visina preostale vode (vidi 7. TEHNIČKI PODACI) dostiže se samo u ručnom režimu rada, budući da prekidač sa plovkom u automatskom režimu rada već pre toga isključuje pumpu.

4. ODRŽAVANJE

OPASNOST! Opasnost od telesnih povreda!
Postoji opasnost od povreda u slučaju nehotičnog pokretanja proizvoda.
→ **Pre radova održavanja odvojite proizvod sa napajanja.**

Ispiranje pumpe:

Nakon pumpanja hlorisane vode pumpa se mora isprati.

1. Pumpajte mlaku vodu (maks. 35 °C), eventualno uz dodatak blagog deterdženta (npr. sredstva za pranje posuđa), dok voda ne postane čista.
2. Ostatke odložite u otpad u skladu sa odredbama merodavnog Zakona o uklanjanju otpada.

5. SKLADIŠTENJE

Za vreme nekorišćenja:

Pumpa nije otporna na mraz!

Proizvod morate da čuvate van domašaja dece.

1. Odvojite pumpu s napajanja.
2. Okrenite pumpu naglavačke i držite je tako dok ne istekne sva voda.
3. Očistite pumpu (vidi 4. ODRŽAVANJE).
4. Pumpu čuvajte na suvom, zatvorenom prostoru zaštićenom od mraza.

Odlaganje u otpad:

(u skladu sa Dir. 2012/19/EU)

Proizvod ne sme da se baci u običan komunalni otpad. Morate da ga odložite u skladu sa važećim lokalnim propisima o zaštiti životne sredine.

VAŽNO!

→ Rashodovan proizvod predajte Vašem lokalnom reciklažnom odlagalištu.

6. OTKLANJANJE GREŠAKA

OPASNOST! Opasnost od telesnih povreda!
Postoji opasnost od povreda u slučaju nehotičanog pokretanja proizvoda.
→ **Pre popravki odvojite proizvod sa napajanja.**

Čišćenje vakuumske nožice i radnog kola [sl. T1]:

1. Odvijte 4 vijka sa krstastom glavom ④.
2. Svucite vakuumsku nožicu ⑤ sa pumpe.
3. Očistite vakuumsko nožicu ⑤ i radno kolo ⑥ (ovi radovi održavanja ne ugrožavaju pravo na reklamacije).
4. Ponovo postavite vakumsku nožicu ⑤.
5. Ponovo uvijte 4 vijka sa krstastom glavom ④.

Oštećeno radno kolo iz bezbednosnih razloga sme zameniti samo servisna služba preduzeća GARDENA.

Problem	Mogući uzroci	Pomoć
Pumpa radi, ali ne crpi vodu	Vazduh ne može da izađe, jer je hidrauličko crevo zatvoreno (moguće da je npr. presavijeno).	→ Otvorite potisno crevo (npr. blokirni ventil, ispusne uređaje).
	Vazdušni džep u vakuumskoj nožici.	→ Sačekajte oko 60 sekundi da pumpa sama ispusti vazduh (eventualno je više puta isključite i uključite).
	Usisni otvor je začepljen.	→ Očistite usisni otvor mlazom vode.
	Crevo je začepljeno.	→ Uklonite začepljenje iz creva.
	Radno kolo je blokirano.	→ Očistite vakumsku nožicu i radno kolo.
	Nivo vode je prilikom puštanja u rad ispod minimuma.	→ Uronite pumpu dublje.
Pumpa ne radi ili se tokom rada iznenada zaustavlja	Zaštitni termoprekidač je zbog pregrevanja isključio pumpu.	→ Očistite usisni otvor. Uzmite u obzir maksimalnu temperaturu fluida (35 °C).
	Pumpa je bez struje.	→ Proverite osigurače i strujne utične spojeve.

sr

Problem	Mogući uzroci	Pomoć
Pumpa ne radi ili se tokom rada iznenada zaustavlja	Aktivirao se zaštitni uređaj diferencijalne struje (struja greške).	→ Odvojite pumpu od napajanja električnom energijom i obratite se servisnoj službi preduzeća GARDENA.
Pumpa radi, ali se snaga pumpe iznenada smanjuje	Usisni otvor je začepljen.	→ Očistite usisni otvor mlazom vode.
	Crevo je začepljeno.	→ Uklonite začepljenje iz creva.

NAPOMENA: U slučaju drugih smetnji obratite se servisnom centru preduzeća GARDENA. Popravke prepustite samo stručnjacima servisnih centara preduzeća GARDENA ili specijalizovanim prodavcima koje je u tu svrhu ovlastila GARDENA.

7. TEHNIČKI PODACI

Potopna pumpa	Jedinica	Vrednost (art. 9000)	Vrednost (art. 9001)	Vrednost (art. 9007)	Vrednost (art. 9008)
Nominalna snaga	W	250	400	250	400
Napon el. mreže	V (AC)	230	230	230	230
Frekvencija el. mreže	Hz	50	50	50	50
Maks. protok	l/h	8200	8600	9200	10.500
Maks. pritisak/ maks. visina pumpanja	bar / m	0,5 5,0	0,55 5,5	0,4 4,0	0,5 5,0
Maks. dubina uranjanja	m	6	6	6	6
Min./maks. visina uključivanja	cm	23 / 50	23 / 50	26 / 45	26 / 45
Min./maks. visina isključivanja	cm	7 / 20	7 / 20	11 / 16	11 / 16
Visina preostale vode	mm	4	4	25	25
Prljava voda maksimalne granulacije zaprljanja	mm	5	5	25	25
Minimalni nivo vode prilikom puštanja u rad (pribl.)	cm	25	25	50	50
Priključni kabl	m	10 (H05RN-F)	10 (H05RN-F)	10 (H05RN-F)	10 (H05RN-F)
Težina bez kabla (pribl.)	kg	2,55	2,85	2,55	2,9
Maks. temperatura medijuma	°C	35	35	35	35

sr

8. PRIBOR/REZERVNI DELOVI

GARDENA Obujmica creva	Za priključivanje creva od 25 mm (1") pomoću priključne nazuvice.	**art. 7193**
GARDENA Obujmica creva	Za priključivanje creva od 38 mm (1 1/2") pomoću priključne nazuvice.	**art. 7195**
GARDENA Komplet za priključivanje pumpi	Za priključivanje creva od 19 mm (3/4") putem GARDENA utičnog sistema.	**art. 1752**
GARDENA Komplet ravnih creva	Crevo od 10 m 38 mm (1 1/2") sa stezaljkom za crevo.	**art. 5005**

9. GARANCIJA / SERVIS

9.1 Registracija proizvoda:

Registrujte proizvod na stranici gardena.com/registration.

9.2 Servis:

Pronađite aktuelne kontakt informacije našeg servisnog centra na zadnjoj stranici i na mreži:

- https://www.gardena.com/int/support/advice/contact/

sr

GARDENA Занурювальний насос для чистої води / Занурювальний насос для брудної води

1. ВКАЗІВКИ З ТЕХНІКИ БЕЗПЕКИ 122
2. МОНТАЖ 124
3. ОБСЛУГОВУВАННЯ 124
4. ДОГЛЯД 125
5. ЗБЕРІГАННЯ 125
6. УСУНЕННЯ НЕСПРАВНОСТЕЙ 125
7. ТЕХНІЧНІ ХАРАКТЕРИСТИКИ 126
8. КОМПЛЕКТУЮЧІ/ЗАПЧАСТИНИ 127
9. ГАРАНТІЯ/СЕРВІСНЕ ОБСЛУГОВУВАННЯ 127

Це переклад оригіналу інструкції.

Діти віком від 8 років і старші, а також особи з обмеженими фізичними, сенсорними або розумовими здібностями або з відсутністю досвіду й знань можуть використовувати даний виріб, якщо вони перебувають під доглядом або пройшли інструктаж з безпечного використання виробу й розуміють пов'язані із цим ризики. Дітям забороняється гратися з виробом. Чищення та технічне обслуговування, виконуване користувачем, не повинні проводитися дітьми без догляду. Ми рекомендуємо використання виробу підлітками тільки після досягнення 16 років. Не використовуйте пристрій, якщо ви втомлені, хворі, чи перебуваєте під впливом наркотиків, алкоголю, медикаментів.

Належне застосування:

GARDENA Занурювальний насос призначений для осушення після повеней, а також і для перекачування й забору води з резервуарів, для забору води з колодязів і шахт, для осушення човнів і яхт, для обмеженої за часом аерації й циркуляції води, та для перекачування хлорованої води на присадибних і дачних ділянках.

Рідини, що перекачуються:

За допомогою GARDENA занурювального насоса дозволяється відкачувати тільки воду.

Насос можна повністю занурювати у воду (водонепроникна капсула) (макс. глибина занурення див. 7. ТЕХНІЧНІ ХАРАКТЕРИСТИКИ).

Виріб призначений для відкачування наступних рідин:

- **Занурювальний насос для чистої води:** чиста й злегка забруднена вода з макс. діаметром часток 5 мм.
- **Занурювальний насос для брудної води:** брудна вода з макс. діаметром часток 25 мм.

Виріб не призначений для тривалої експлуатації (тривала циркуляція).

НЕБЕЗПЕКА!

Небезпека отримання травми!

→ **Не можна відкачувати солону воду, їдкі, легко займисті або вибухонебезпечні речовини (наприклад, бензин, гас, нітророзчинник), масла, мазут і продукти харчування.**

uk

1. ВКАЗІВКИ З ТЕХНІКИ БЕЗПЕКИ

ВАЖЛИВО!
Ретельно прочитайте цю інструкцію з експлуатації та збережіть її, щоб при необхідності можна було звернутися до неї.

Символи на виробі:

Прочитайте інструкцію з експлуатації.

Загальні вказівки з техніки безпеки

Електробезпека

НЕБЕЗПЕКА! Ураження струмом!

Небезпека отримання травми через ураження електричним струмом.

→ **Живлення виробу має здійснюватися через через пристрій захисного відключення (ПЗВ), номінальний залишковий струм спрацьовування якого не повинен перевищувати 30 мА.**

НЕБЕЗПЕКА! Небезпека отримання травм!

Небезпека отримання травми через ураження електричним струмом.

→ **Від'єднайте виріб від електромережі перед проведенням робіт з технічного обслуговування або заміно деталей. Відключена вилка повинна знаходитися у вашому полі зору.**

Безпечна експлуатація

Уникайте перевищення температури води 35 °C.

Не можна використовувати насос, якщо у воді знаходяться люди.

Забруднення рідини може відбутися через просочування змащувальних речовин.

Біля води не повинні перебувати сторонні.

Експлуатуйте насос тільки з кутовим перехідником.

Захисний вимикач

Тепловий захисний вимикач:
При перевантаженні насос відключиться через вбудований термозахист мотора. Після достатнього охолодження мотора насос знову готовий до експлуатації.

Автоматичне видалення повітря

Даний насос обладнаний повітровипускним клапаном для видалення повітряного прошарку, який може утворюватися в насосі. Збоку на корпусі може виступати невелика кількість води, що є нормальним у процесі роботи.

Додаткові вказівки з техніки безпеки

Електробезпека

НЕБЕЗПЕКА! Зупинка серця!

Цей виріб під час експлуатації створює електромагнітне поле. Це поле при певних умовах може створити негативний вплив на роботу активних або пасивних медичних імплантатів. Щоб виключити небезпечні ситуації, які можуть призвести до тяжких або смертельних травм, особи з медичним імплантатом перед використанням цього виробу повинні проконсультуватися зі своїм лікарем і виробником імплантату.

Кабель

При використанні подовжувальних кабелів вони повинні відповідати мінімальним перетинам в нижченаведеній таблиці:

Напруга	Довжина кабелю	Перетин
230 – 240 В/50 Гц	До 20 м	1,5 мм^2
230 – 240 В/50 Гц	20 – 50 м	2,5 мм^2

НЕБЕЗПЕКА! Ураження струмом!

Через обрізаний мережний штекерний роз'єм по мережевому кабелю до електричної зони може проникнути волога та стати причиною короткого замикання.

→ **Ні в якому разі не обрізати мережний штекер (наприклад, з метою прокладання через стіну).**

→ Витягуйте штекер з розетки не за кабель, а за штекерну колодку.

→ У разі необхідності заміни електричного кабелю, її має виконати виробник або його представник, щоб уникнути загрози безпеці.

Сітьова вилка та муфтові з'єднання повинні бути бризкозахищені.

Переконайтеся, що електричні штекерні з'єднання перебувають поза зоною затоплення.

Сітьову вилку та провід підключення до електромережі захищайте від спеки, попадання масел та стикання з гострими кантами.

Слідкуйте за сітьовою напругою. Вказівки на паспортній табличці повинні відповідати параметрам електромережі.

При знаходженні в басейні або при торканні поверхні води необхідно обов'язково витягти штепсельну вилку насоса.

Провід підключення до мережі не дозволяється застосовувати для кріплення чи транспортування насоса.

Для занурення або підняття, а також закріплення насоса необхідно використовувати фіксуючий трос.

Регулярно перевіряйте з'єднувальний провід.

Перед користуванням завжди слід здійснити візуальний контроль насоса (перш за все проводу підключення до мережі та сітьової вилки).

Пошкодженим насосом користуватися не дозволяється. У випадку пошкодження насос обов'язково перевірте в сервісному центрі GARDENA.

Інструкція з монтажу: необхідно знову наживити болти.

Перед використанням після технічного обслуговування необхідно перевірити, щоб усі деталі були прикручені.

При використанні нашого насоса з генератором необхідно дотримуватися вказівок виробника генератора.

Особиста безпека

НЕБЕЗПЕКА! Небезпека задухи!

Дрібні частини можуть бути легко проковтнуті. Через поліетиленовий мішок існує небезпека задухи для маленьких дітей. Не допускайте маленьких дітей до місця збірки.

Дотримуйтесь мінімального рівня води згідно з технічними характеристиками насоса.

Насос не дозволяється експлуатувати довше 10 хвилин при закритій стороні нагнітання.

Пісок та інші абразивні речовини приве-дуть до швидкого зношування й зниження продуктивності насоса.

Поплавковий вимикач можна налаштовувати тільки поза водою.

Під час експлуатації не можна знімати шланг.

Перед усуненням неполадок, дати насосу охолонути.

Насос не можна експлуатувати без встановленого кутового перехідника.

2. МОНТАЖ

НЕБЕЗПЕКА!

Небезпека отримання травми!

Небезпека отримання травм при ненавмисному запуску виробу.

→ **Перш ніж збирати виріб, відключіть виріб від електроживлення.**

Вкрутити кутовий перехідник у насос [зобр. A1]:

НЕБЕЗПЕКА!

Небезпека отримання травми!

Небезпека порізу крильчаткою.

→ **Експлуатуйте насос тільки з кутовим перехідником.**

→ Вкрутіть за годинниковою стрілкою кутовий перехідник ① у насос.

Шланг можна приєднати за допомогою патрубка насоса ① і приєднувального ніпеля ② [25 mm (1") і 38 mm (1 1/2")] або через GARDENA сполучну систему [13 мм (1/2")/ 16 мм (5/8")/ 19 мм (3/4")]. При використанні шланга 38 mm (1 1/2") насос працюватиме з максимальною продуктивністю.

Підключення шланга через сполучний штуцер [зобр. A2/A3/A4]:

Через сполучний штуцер ② можуть бути підключені шланги 25 мм (1") і 38 mm (1 1/2").

Діаметр шланга	25 мм (1")	38 мм (1 1/2")
GARDENA Хомут для шланга	**арт. 7193**	**арт. 7195**
Шлангове з'єднання [зобр. A2]	Штуцер не викручувати **[зобр. A3]**.	Викрутити сполучний штуцер у з'єднанні ⓑ **[зобр. A4]**.

25 мм (1") і 38 mm (1 1/2") шланги, приєднані через сполучний штуцер ②, необхідно закріпити, наприклад, за допомогою **GARDENA хомута для шланга арт. 7193/7195**.

1. Вкрутіть за годинниковою стрілкою кутовий перехідник у насос.
2. Нагвинтіть приєднувальний ніпель ② на патрубок насоса ①. (При 38 мм (1 1/2")-шлангах спершу вилучте приєднувальний ніпель ② по жолобкові в ⓑ.)
3. Натягніть шланг на приєднувальний ніпель ② і закріпіть його за допомогою, наприклад, **GARDENA шлангового хомута арт. 7193/7195**.

Підключення шланга за допомогою сполучної системи [зобр. A5]:

Ми рекомендуємо використовувати шланги з діаметром не менше 19 мм (3/4"), інакше може знизитися продуктивність насоса.

Діаметр шланга	**Приєднання до насоса**	
19 mm (3/4")	**GARDENA Комплект для приєднання**	**арт. 1752**

→ Підключіть шланг за допомогою відповідної GARDENA з'єднувальної системи.

3. ОБСЛУГОВУВАННЯ

НЕБЕЗПЕКА!

Небезпека отримання травми!

Небезпека отримання травм при ненавмисному запуску виробу.

→ **Перш ніж підключати, регулювати або транспортувати виріб, відключіть виріб від електроживлення.**

Перекачування води:

Якщо насос не можна занурити в резервуар з водою за допомогою ручки, необхідно занурити насос у колодязь або резервуар з водою за допомогою троса. Мінімальна глибина занурення при введенні в експлуатацію див. 7 ТЕХНІЧНІ ХАРАКТЕРИСТИКИ.

Насос необхідно встановити таким чином, щоб впускні отвори на всмоктувальній головці не були частково або повністю заблоковані сміттям.

Використовуючи насос у ставку, необхідно встановлювати його, наприклад, на цеглину.

1. Занурте насос у резервуар з водою.
2. Підключіть насос до мережі електроживлення. *Увага! Насос відразу запрацює.*

Автоматичний режим роботи з поплавковим вимикачем [зобр. O1]:

Щоб насос автоматично відключався після виходу робочої рідини, поплавковий вимикач ③ повинен вільно рухатися на поверхні води.

Регулювання рівня вмикання та вимикання [зобр. O1]:

Максимальний рівень вмикання та мінімальний рівень вимикання регулюються (див. 7. ТЕХНІЧНІ ХАРАКТЕРИСТИКИ) , для цього кабель поплавкового перемикача вдавити в фіксатор поплавкового перемикача.

- Чим коротше кабель між поплавковим вимикачем ③ і фіксатором поплавкового вимикача Ⓐ, тим нижче буде рівень води при включенні, й тим вище буде рівень води при відключенні.

→ Вставте кабель поплавкового вимикача ③ у проріз фіксатора поплавкового вимикача Ⓐ.

uk

УВАГА!

Для забезпечення вмикання/вимикання поплавкового перемикача довжина кабелю між поплавковим перемикачем та фіксатором поплавкового перемикача повинна складати мінімум 10 см.

Ручний режим роботи [зобр. O2]:

Насос працює постійно тому, що поплавковий вимикач закорочений. Це активує реле захисту від «сухого ходу».

1. Надягніть поплавковий вимикач ③ кабелем униз на фіксатор поплавкового вимикача Ⓐ.
2. Установіть насос стійко у воді.
3. Підключіть насос до мережі електроживлення. *Увага! Насос відразу запрацює.*

Мінімальна висота залишкового рівня води (див. 7. ТЕХНІЧНІ ХАРАКТЕРИСТИКИ) буде досягнута тільки в ручному режимі роботи, тому що при автоматичному режимі роботи поплавковий вимикач заздалегідь відключить насос.

4. ДОГЛЯД

НЕБЕЗПЕКА!

Небезпека отримання травми!

Небезпека отримання травм при ненавмисному запуску виробу.

→ **Перш ніж проводити роботи з технічного обслуговування виробу, відключіть виріб від електроживлення.**

Промивання насоса:

Після перекачування хлорованої води насос необхідно промити.

1. Прокачуйте ледве теплу воду (макс. 35 °C), можливо з додаванням неагресивного засобу, що чистить (наприклад, засобу для миття посуду), доти, доки вода, що перекачується, не стане прозорою.
2. Утилізуйте відходи згідно з директивами закону про ліквідацію відходів.

5. ЗБЕРІГАННЯ

Виведення з експлуатації:

Насос не захищений від морозу!

Виріб повинен зберігатися в недоступному для дітей місці.

1. Відключіть насос від мережі електроживлення.
2. Переверніть насос догори дном, поки не перестане витікати вода.
3. Очистіть насос (див. 4. ДОГЛЯД).
4. Зберігайте насос в сухому, закритому й захищеному від морозу місці.

Утилізація:

(відповідно до Директиви 2012/19/ЄС)

Виріб не можна утилізувати зі звичайними побутовими відходами. Він повинен бути утилізований відповідно до місцевих чинних стандартів з охорони навколишнього середовища.

ВАЖЛИВО!

→ Утилізуйте виріб у або за допомогою місцевого спеціалізованого збірного пункту з утилізації.

UK

6. УСУНЕННЯ НЕСПРАВНОСТЕЙ

НЕБЕЗПЕКА!

Небезпека отримання травми!

Небезпека отримання травм при ненавмисному запуску виробу.

→ **Перед усуненням неполадок, відключіть виріб від електроживлення.**

Чищення всмоктувальної головки й крильчатки [зобр. T1]:

1. Викрутіть 4 гвинта із хрестоподібним шліцом ④.
2. Від'єднайте всмоктувальну головку ⑤ від насоса.
3. Очистіть всмоктувальну головку ⑤ й крильчатку ⑥ (виконання даних робіт з технічного обслуговування не призведе до припинення гарантії).
4. Встановіть всмоктувальну головку ⑤ на місце.
5. Закрутіть 4 гвинта із хрестоподібним шліцом ④.

З міркувань безпеки проводити заміну ушкодженої крильчатки дозволяється тільки сервісному центру GARDENA.

Проблема	Можлива причина	Спосіб усунення
Насос працює, але не качає воду	Повітря не може вийти, тому що закрито магістраль нагнітання (Можливо перегнувся напірний рукав).	→ Відкрийте напірну лінію (наприклад, запірний вентиль, пристрої для дозування).
	Повітряна пробка у всмоктувальному патрубку.	→ Почекайте 60 секунд, поки насос самостійно не видалить повітря (при необхідності виключити/включити).
	Всмоктувальний отвір забився.	→ Очистіть всмоктувальний отвір струменем води.
	Шланг забився.	→ Видаліть засмічення в шлангу.
	Крильчатка заблокована.	→ Очистіть всмоктувальну головку й крильчатку.
	Рівень води при введенні в експлуатацію нижче дозволеного мінімального рівня води.	→ Зануріть насос глибше.
Насос не запускається або в процесі експлуатації раптово зупиняється	Тепловий захисний вимикач відключив насос через перегрів.	→ Очистіть всмоктувальний отвір. Звертайте увагу на максимальну температуру середовища (35 °C).
	Насос без струму.	→ Перевірте запобіжники й електричні з'єднання.
	Спрацював пристрій захисного відключення (струм витоку).	→ Відключіть насос від мережі електроживлення і зверніться до сервісного центру GARDENA.
Насос працює, але продуктивність роботи насоса раптово падає	Всмоктувальний отвір забився.	→ Очистіть всмоктувальний отвір струменем води.
	Шланг забився.	→ Видаліть засмічення в шлангу.

ВКАЗІВКА: в разі інших несправностей зверніться, будь ласка, до сервісного центру GARDENA. Ремонтні роботи повинні виконуватися тільки сервісними центрами GARDENA, а також спеціалізованими фірмами, які сертифіковані компанією GARDENA.

7. ТЕХНІЧНІ ХАРАКТЕРИСТИКИ

Занурювальний насос	Одиниця вимірювання	Значення (арт. 9000)	Значення (арт. 9001)	Значення (арт. 9007)	Значення (арт. 9008)
Номінальна потужність	Вт	250	400	250	400
Мережева напруга	В (AC)	230	230	230	230
Частота мережі	Гц	50	50	50	50
Макс. продуктивність насоса	л/ч	8200	8600	9200	10.500
Макс. тиск/макс. висота відкачування рідини	бар / м	0,5 5,0	0,55 5,5	0,4 4,0	0,5 5,0
Макс. глибина заглиблення	м	6	6	6	6
Мін./макс. рівень води при включенні	см	23 / 50	23 / 50	26 / 45	26 / 45
Мін./макс. рівень води при відключенні	см	7 / 20	7 / 20	11 / 16	11 / 16

Занурювальний насос	Одиниця вимірювання	Значення (арт. 9000)	Значення (арт. 9001)	Значення (арт. 9007)	Значення (арт. 9008)
Висота залишкового рівня води	мм	4	4	25	25
Брудна вода з макс. діаметром часток	мм	5	5	25	25
Мінімальний рівень води при введенні в експлуатацію (около)	см	25	25	50	50
Сполучний кабель	м	10 (H05RN-F)	10 (H05RN-F)	10 (H05RN-F)	10 (H05RN-F)
Вага без кабелюІ (около)	кг	2,55	2,85	2,55	2,9
Макс. температура робочої рідини	°C	35	35	35	35

8. КОМПЛЕКТУЮЧІ/ЗАПЧАСТИНИ

GARDENA Хомут для шланга	Для 25 мм (1")-шлангів через сполучний штуцер.	**арт. 7193**
GARDENA Хомут для шланга	Для 38 mm (1 1/2")-шлангів через сполучний штуцер.	**арт. 7195**
GARDENA Комплект для приєднання	Для 19 мм (3/4")-шлангів через сполучну систему GARDENA.	**арт. 1752**
GARDENA Набір із плоским шлангом	10 м 38 мм (1 1/2")-шланг із фіксатором для шлангу.	**арт. 5005**

9. ГАРАНТІЯ/СЕРВІСНЕ ОБСЛУГОВУВАННЯ

9.1 Реєстрація товару:

Зареєструйте свій виріб на веб-сторінці gardena.com/registration.

9.2 Сервісне обслуговування:

Актуальну контактну інформацію нашої служби підтримки можна знайти на задній сторінці та в Інтернеті:

- Україна: https://www.gardena.com/ua/pidtrymka/advice/contacty/

uk

Pompă submersibilă pentru apă curată / Pompă submersibilă pentru apă murdară GARDENA

1. INSTRUCȚIUNI DE SIGURANȚĂ 128
2. MONTAJUL 129
3. OPERAREA 130
4. ÎNTREȚINEREA 131
5. DEPOZITAREA 131
6. REMEDIEREA DEFECȚIUNILOR 131
7. DATE TEHNICE 132
8. ACCESORII / PIESE DE SCHIMB 132
9. GARANȚIE / SERVICE 133

Traducerea instrucțiunilor originale.

Utilizarea produsului de către copii peste 8 ani precum și de către persoane cu abilități fizice sau mentale reduse sau de persoane fără experiența și cunoștințele necesare, este permisă numai dacă sunt supravegheați sau instruiți cu privire la utilizarea sigură a produsului și dacă înțeleg pericolele rezultate din utilizare. Copii nu au voie să se joace cu produsul. Curățarea și întreținerea care trebuie efectuate de utilizator nu sunt permise copiilor fără supraveghere. Utilizarea produsului este recomandată începând de la vârsta de 16 ani. Niciodată nu utilizați produsul dacă sunteți obosit sau bolnav sau vă aflați sub influența alcoolului, drogurilor sau a medicamentelor.

Utilizare conform destinației:

Pompa submersibilă GARDENA este destinată eliminării apei în caz de inundații, dar și pentru golirea și transvazarea lichidelor din rezervoare, pentru aducerea apelor din puțuri și izvoare, pentru evacuarea apei din șalupe și yachturi cât și pentru aerisirea și recircularea pentru un timp limitat a apei și pentru pomparea apei cu conținut de clor în grădinile gospodărești și de hobby.

Lichide transportate:

Pompa submersibilă GARDENA se va folosi numai pentru transportarea apei.

Pompele sunt complet submersibile (capsulate) și pot fi scufundate (adâncimea maximă de scufundare vezi la 7. DATE TEHNICE).

Produsul poate fi folosit pentru pomparea următoarelor lichide:

- **Pompă submersibilă pentru apă curată:** apă curată sau ușor murdară cu un diametru maxim al particulelor de până la 5 mm.
- **Pompă submersibilă pentru apă murdară:** apă murdară cu un diametru maxim al particulelor de până la 25 mm.

Produsul nu este destinat utilizării continue (mod de funcționare cu recirculare continuă).

PERICOL! Leziuni corporale!

→ **Nu este permisă transportul următoarelor: apă sărată, substanțe acide, ușor inflamabile sau explozive (de ex. benzină, petrol lampant, nitrodiluant) ulei, păcură și alimente.**

1. INSTRUCȚIUNI DE SIGURANȚĂ

IMPORTANT!
Citiți atent instrucțiunile de utilizare și păstrați-le pentru o utilizare ulterioară.

Simbolurile de pe produs:

Citiți instrucțiunile de utilizare.

Instrucțiuni generale de siguranță

Siguranța electrică

PERICOL! Electrocutare!
Pericol de accidentare prin electrocutare.

→ **Produsul trebuie alimentat cu curent printr-o siguranță diferențială (RCD) cu un curent nominal de declanșare de maxim 30 mA.**

PERICOL! Pericol de accidentare!
Pericol de accidentare prin electrocutare.

→ **Scoateți produsul din priză, înainte de a-l supune lucrărilor de întreținere sau de a schimba piese. Pentru aceasta priza trebuie să fie în raza vizuală a utilizatorului.**

Funcționarea în siguranță

Temperatura apei nu trebuie să depășească 35 °C.

Este interzisă folosirea pompei dacă se află persoane în apă.

Impuritățile din lichid ar putea rezulta ca urmare a scurgerii de lubrifianți.

Țineți terțele persoane departe de apă.

Pompa se va folosi numai împreună cu cotul.

Întrerupătoare de protecție

Întrerupător de protecție termică:
În cazul suprasolicitării, pompa se oprește prin intermediul protecției termice încorporate a motorului. După ce motorul s-a răcit suficient, pompa este din nou gata de funcționare.

Aerisire automată

Această pompă este echipată cu o supapă de aerisire, care înlătură pernele de aer eventual existente în pompă. Astfel, ca urmare a funcționării, poate ieși o cantitate mică de apă pe partea laterală a carcasei.

Instrucțiuni de siguranță suplimentare

Siguranța electrică

PERICOL! Stop cardiac!

În timpul funcționării acest produs generează un câmp electromagnetic. În anumite condiții acest câmp poate afecta funcționarea implanturilor medicale active sau pasive. Pentru a exclude situațiile care pot însemna accidentare gravă sau mortală, persoanele cu implanturi medicale trebuie să-și consulte medicul sau producătorul implantului înainte de utilizarea acestui produs.

Cablu

În cazul utilizării cablurilor prelungitoare, acestea trebuie să respecte diametrele minime din tabelul următor:

Tensiune	Lungime cablu	Secțiune
230 – 240 V/50 Hz	Până la 20 m	1,5 mm^2
230 – 240 V/50 Hz	20 – 50 m	2,5 mm^2

PERICOL! Electrocutare!

Datorită unui conector tăiate prin cablul de conectare umezeala poate pătrunde în zona electrică și cauza un scurtcircuit.

→ **Nu tăiați în niciun caz conectorul (de ex. prin trecerea prin perete).**

→ Nu trageți conectorul de cablu, ci țineți cutia conectorului când îl scoateți din priză.

→ În cazul deteriorării cablului de alimentare, acesta trebuie înlocuit de către producător, de către serviciul său pentru clien i, sau de către o persoană calificată similar, pentru a evita expunerea la pericole.

Priza de alimentare și legăturile prelungitoare trebuie să fie protejate de stropi de apă.

Asigurafli-vă că legăturile electrice sunt efectuate în zone protejate la inundare.

Protejați steckerul și cablul de alimentare de caldură, ulei și margini ascuțite.

Verificați tensiunea de alimentare. Valoarea înscrisă pe pompa trebuie să corespundæ cu cea furnizată de sursa de alimentare.

În cazul în care vă aflați în piscină sau la atingerea suprafeței apei pompa trebuie să fie neapărat scoasă din priză.

Cablul de alimentare nu trebuie folosit pentru asigurarea sau transportarea pompei.

La scufundarea respectiv la scoaterea și asigurarea pompei trebuie folosită o sfoară de fixare.

Verificați conductele de racordare la intervale regulate.

Înainte de folosire inspectați întotdeauna pompa (în special cablul de alimentare și legăturile electrice).

O pompă defectă nu trebuie folosită. În cazul unui defect verificați pompa la centrul service GARDENA.

Instrucțiuni de utilizare: strângeți din nou cu mâna toate șuruburile.

Înainte de utilizare, după realizarea lucrării de întreținere, asigurați-vă că toate piesele sunt înșurubate.

Atunci când utilizați pompele noastre cu un generator, trebuie să respectați indicațiile de avertizare ale producătorului generatorului.

Siguranța personală

PERICOL! Pericol de asfixiere!

Piesele mai mici pot fi înghițite. Punga de polietilenă înseamnă pericol de asfixiere pentru copiii mici. În timpul montajului țineți la distanță copiii mici.

Respectați nivelul minim al apei conform datelor caracteristice ale pompei.

Nu lasați pompa să funcționeze mai mult de 10 minute cu ieșirea închisă.

Nisipul și alte materiale abrazive produc uzura avansată și reduc performanțele pompei.

Este permisă operarea întrerupătorului cu flotor numai în afara apei.

Nu este permisă tragerea furtunului în timpul funcționării.

Înainte de a remedia defecțiunile, lăsați pompa să se răcească.

Este interzisă utilizarea pompei fără cotul montat.

2. MONTAJUL

PERICOL! Leziuni corporale!

Pericol de accidentare dacă produsul pornește nesupravegheat.

→ **Deconectați produsul de la alimentarea cu energie electrică înainte de a-l monta.**

Înșurubarea cotului în pompă [Fig. A1]:

PERICOL! Leziuni corporale!
Leziuni tăiate provocate de turbină.
→ Pompa se va folosi numai împreună cu cotul.

→ Înșurubați cotul ① în sensul acelor de ceasornic pe pompă.

Furtunul poate fi racordat prin racordul pompei ① și niplul de racord ② [25 mm (1") și 38 mm (1 1/2")] sau prin sistemul de fișare GARDENA [13 mm (1/2")/ 16 mm (5/8")/19 mm (3/4")]. Dacă se utilizează un furtun de 38 mm (1 1/2"), pompa atinge capacitatea maximă de transport.

Conectarea furtunului prin niplul de conectare [Fig. A2/A3/A4]:

Prin niplul de conectare ② se pot conecta furtunuri de 25 mm (1") și 38 mm (1 1/2").

Diametrul furtunului	25 mm (1")	38 mm (1 1/2")
GARDENA Colier furtun	**art. 7193**	**art. 7195**
Îmbinare de furtun [Fig. A2]	Nu detașați niplul **[Fig. A3]**.	Detașați niplul la ⓑ **[Fig. A4]**.

Furtunurile de 25 mm (1") și de 38 mm (1 1/2"), care sunt conectate printr-un niplu de conectare ②, trebuie fixate de ex. de un **GARDENA Colier furtun art. 7193/7195**.

1. Înșurubați cotul în sensul acelor de ceasornic pe pompă.
2. Înșurubați niplul de racord ② pe racordul pompei ①. (În cazul furtunurilor de 38 mm (1 1/2") desfaceți în prealabil niplul de racordare ② în canelură de la ⓑ.)
3. Introduceți furtunul pe niplul de racord ② și fixați-l de ex. cu o **brățară de furtun GARDENA art. 7193/ 7195**.

Conectarea furtunului prin sistemul de conectori GARDENA [Fig. A5]:

Vă recomandăm să nu folosiți un diametru al furtunului mai mic decât 19 mm (3/4"), deoarece în caz contrar se ajunge la reducerea debitului transportat.

Diametrul furtunului	**Conector pentru pompă**	
19 mm (3/4")	**GARDENA Set conectare pompă**	**art. 1752**

→ Racordați furtunul prin intermediul sistemului de fișare GARDENA corespunzător.

3. OPERAREA

PERICOL! Leziuni corporale!
Pericol de accidentare dacă produsul pornește nesupravegheat.
→ Înainte de conectarea, reglarea sau transportarea produsului, deconectați produsul de la alimentarea cu energie electrică.

Pomparea apei:

Dacă pompa nu poate fi scufundată în rezervorul de apă cu ajutorul mânerului, atunci pompa trebuie scufundată întotdeauna cu ajutorul unei sfori în puț sau în rezervorul de apă. Pentru adâncimea minimă de scufundare la punerea în funcțiune vezi 7. DATE TEHNICE.

Pompa trebuie astfel amplasată ca orificiile de admisie de pe baza de aspirare să nu pot fi blocate, fie parțial sau complet, de impurități.

De exemplu în cazul iazurilor pompa trebuie așezată pe o cărămidă.

1. Scufundați pompa în rezervorul de apă.
2. Conectați pompa cu alimentarea cu energie electrică. *Atenție! Pompa pornește imediat.*

Mod de funcționare automată cu întrerupător cu flotor [Fig. O1]:

Pentru ca pompa să se oprească automat când lipsește lichidul de transportat, comutatorul cu flotor ③ trebuie să se poată mișca liber pe suprafața apei.

Reglarea inalțimii de pornire și de oprire [Fig. O1]:

Nivelul maxim de pornire și nivelul minim de oprire (vezi 7. DATE TEHNICE) poate fi adaptat prin împingerea cablului flotorului în dispozitivul de blocare al flotorului.

- Cu cât cablul dintre întrerupătorul cu flotor ③ și dispozitivul de blocare al întrerupătorului cu flotor Ⓐ este mai scurt, cu atât mai mic devine nivelul de pornire și cu atât mai mare devine nivelul de oprire.

→ Apăsați cablul întrerupătorului cu flotor ③ în orificiul dispozitivului de blocare al întrerupătorului cu flotor Ⓐ.

ATENȚIE!
Pentru asigurarea pornirii și opririi flotorului, lungimea cablului dintre flotor și dispozitivul de blocare al flotorului trebuie să fie de minim 10 cm.

Modul de funcționare manuală [Fig. O2]:

Pompa rămâne în funcționare permanent, deoarece întrerupătorul cu flotor este șuntat.

1. Împingeți întrerupătorul cu flotor ③ cu cablul în jos pe dispozitivul de blocare al întrerupătorului cu flotor Ⓐ.
2. Amplasați pompa într-un mod stabil în apă.
3. Conectați pompa cu alimentarea cu energie electrică. *Atenție! Pompa pornește imediat.*

Înălțimea min. a apei de ploaie (vezi 7. DATE TEHNICE) se atinge numai în modul de funcționare manuală, deoarece întrerupătorul cu flotor deconectează pompa deja timpuriu în modul de funcționare automată.

4. ÎNTREȚINEREA

PERICOL! Leziuni corporale!

Pericol de accidentare dacă produsul pornește nesupravegheat.

→ **Deconectați produsul de la alimentarea cu energie electrică înainte de a-l întreține.**

Spălarea pompei:

După pomparea apei cu conținut de clor, pompa trebuie spălată.

1. Pompați apă călduță (max. 35 °C) eventual prin adăugarea unui detergent delicat (de exemplu, detergent de vase), până când apa pompată este curată.
2. Eliminați reziduurile conform directivelor legii privind eliminarea deșeurilor.

5. DEPOZITAREA

Scoaterea din funcțiune:

Pompa nu este rezistentă la îngheț!

Produsul trebuie depozitat într-un loc neaccesibil copiilor.

1. Deconectați pompa de la alimentarea cu energie electrică.
2. Rotiți pompa pe cap până când nu se mai scurge apă.
3. Curățați pompa (vezi 4. ÎNTREȚINEREA).
4. Păstrați pompa într-un loc uscat, închis și ferit de îngheț.

Dispunere ca deșeu:

(conform directivei 2012/19/UE)

Este interzisă dispunerea produsului ca gunoi menajer obișnuit. Acesta trebuie dispus ca deșeu conform prescripțiilor locale de protecția mediului.

IMPORTANT!

→ Dispuneți ca deșeu produsul prin sau de către punctele de colectare și reciclare locale.

6. REMEDIEREA DEFECȚIUNILOR

PERICOL! Leziuni corporale!

Pericol de accidentare dacă produsul pornește nesupravegheat.

→ **Deconectați produsul de la alimentarea cu energie electrică înainte de a remedia defecțiunile produsului.**

Curățarea bazei de aspirare și a turbinei [Fig. T1]:

1. Desfaceți cele 4 șuruburi cu cap cruce ④.
2. Trageți jos de pe pompă baza de aspirare ⑤.
3. Curățați baza de aspirare ⑤ și turbina ⑥ (Aceste lucrări de întreținere nu atrag după sine anularea garanției).
4. Montați la loc baza de aspirare ⑤.
5. Înșurubați la loc cele 4 șuruburi cu cap cruce ④.

Din motive ce țin de siguranță, turbina deteriorată poate fi înlocuită numai de service-ul GARDENA.

Problemă	Cauză posibilă	Remediu
Pompa funcționează, dar nu transportă apă	Aerul nu poate fi evacuat, deoarece circuitul este închis (de ex. furtunul este îndoit).	→ Deschideți conducta de presiune. (de ex. robinet de închidere, aparatele de distribuție).
	Aer în zona de sucțiune.	→ Așteptați cca. 60 de secunde, până când pompa se aerisește singură (eventual opriți/porniți).
	Orificiul de aspirare este înfundat.	→ Curățați orificiul de aspirare cu un jet de apă.
	Furtunul este înfundat.	→ Desfundați furtunul.
	Turbina este blocată.	→ Curățați baza de aspirare și turbina.
	Nivelul apei sub nivelul minim la punerea în funcțiune.	→ Imersați pompa mai adânc.
Pompa nu pornește sau se oprește brusc în timpul funcționării	Întrerupătorul de protecție termică a oprit pompa din cauza supraîncălzirii.	→ Curățați orificiul de aspirare. Respectați temperatura maximă a mediului (35 °C).

Problemă	Cauză posibilă	Remediu
Pompa nu pornește sau se oprește brusc în timpul funcționării	Pompa fără curent.	→ Verificați siguranțele și conexiunile cu fișă electrice.
	Întrerupătorul de protecție împotriva curenților reziduali (RCD) a declanșat (curent rezidual).	→ Scoateți pompa din priză și adresați-vă GARDENA Service.
Pompa funcționează însă performanțele la ieșire scad	Orificiul de aspirare este înfundat.	→ Curățați orificiul de aspirare cu un jet de apă.
	Furtunul este înfundat.	→ Desfundați furtunul.

NOTĂ: În caz de alte defecțiuni adresați-vă centrului de service GARDENA. Reparațiile vor fi efectuate în exclusivitate de centrele de service GARDENA și de dealeri autorizați de GARDENA.

7. DATE TEHNICE

Pompă submersibilă	Unitate	Valoare (art. 9000)	Valoare (art. 9001)	Valoare (art. 9007)	Valoare (art. 9008)
Putere nominală	W	250	400	250	400
Tensiunea de rețea	V (AC)	230	230	230	230
Frecvența de rețea	Hz	50	50	50	50
Cantitatea max. transportată	l/h	8200	8600	9200	10.500
Presiunea max./ Înălțimea max. de transport	bar / m	0,5 5,0	0,55 5,5	0,4 4,0	0,5 5,0
Adâncimea max. de submersie	m	6	6	6	6
Nivel de pornire min. / max.	cm	23 / 50	23 / 50	26 / 45	26 / 45
Nivel de oprire min. / max.	cm	7 / 20	7 / 20	11 / 16	11 / 16
Nivelul apei rămase	mm	4	4	25	25
Apă murdară cu diametrul maxim al particulelor	mm	5	5	25	25
Adâncimea minimă a apei (aprox.)	cm	25	25	50	50
Cablu de conexiune	m	10 (H05RN-F)	10 (H05RN-F)	10 (H05RN-F)	10 (H05RN-F)
Greutate fără cablu (aprox.)	kg	2,55	2,85	2,55	2,9
Temperatură de mediu maximă	°C	35	35	35	35

ro

8. ACCESORII / PIESE DE SCHIMB

GARDENA Colier furtun	Pentru furtunuri de 25 mm (1") conectate printr-un niplu de conectare.	**art. 7193**
GARDENA Colier furtun	Pentru furtunuri de 38 mm (1 1/2") conectate printr-un niplu de conectare.	**art. 7195**
GARDENA Set conectare pompă	Pentru furtunuri de 19 mm (3/4") conectate prin sistemul de conectare GARDENA.	**art. 1752**
GARDENA Set de furtun plat	Furtun de 10 m 38 mm (1 1/2") cu clemă de furtun.	**art. 5005**

9. GARANȚIE/SERVICE

9.1 Înregistrarea produsului:

Înregistrați-vă produsul la gardena.com/registration.

9.2 Service:

Găsiți actualele informațiile de contact ale serviciului nostru pe verso și online:

- Romania:
  https://www.gardena.com/ro/asistenta/advice/contact/
- Alte țări:
  https://www.gardena.com/int/support/advice/contact/

ro

GARDENA Berrak su dalgıç pompası / Kirli su dalgıç pompası

1. EMNİYET BİLGİLERİ 134
2. MONTAJ 135
3. KULLANIM 136
4. BAKIM 137
5. DEPOLAMA 137
6. HATA GİDERME 137
7. TEKNİK ÖZELLİKLER 138
8. AKSESUAR / YEDEK PARÇALAR 138
9. GARANTİ / SERVİS 139

Orijinal kullanma kılavuzunun çevirisi.

8 yaş ve üzeri çocuklar ve fiziksel, duyusal veya zihinsel kabiliyetleri sınırlı olan veya yeterli deneyim ve bilgiye sahip olmayan kişiler bu ürünü, ancak gözetim altındayken veya cihazın güvenli bir şekilde kullanımı konusunda bilgilendirilmeleri ve sonuçta ortaya çıkabilecek tehlikelerin farkında olmaları durumunda kullanabilirler. Çocukların ürün ile oynamasına izin vermeyin. Temizlik ve kullanıcı bakımı, gözetim yapılmaksızın çocuklar tarafından yürütülmemelidir. Bu ürünü 16 yaş üzeri yetişkinlerin kullanmasını öneriyoruz. Ürünü yorgun, hasta ya da alkol, uyuşturucu madde ya da ilaç etkisi altında olduğunuz zaman asla kullanmayın.

Amacına uygun kullanım:

GARDENA Dalgıç pompası su baskınlarında su tahliyesi için, ayrıca konteynerler arası pompalama ve konteynerden dışarı pompalama, kuyulardan ve çukurlardan su çekmek, teknelerin ve yatların su tahliyesi ve ayrıca zaman sınırlı su havalandırması ve sirkülasyonu ve özel ev ile hobi bahçelerinde klorlu su pompalanması için tasarlanmıştır.

Taşıma sıvıları:

GARDENA dalgıç pompası ile sadece su taşınabilir.

Pompa su geçirmez şekilde kapsüllenmiş olup su içine tamamen daldırılabilir (azami daldırma derinliği için bkz. 7. TEKNİK ÖZELLİKLER).

Pompa, aşağıdaki sıvılar için uygundur:

- **Berrak su dalgıç pompası:** azami tanecik çapı 5 mm olan temiz ila biraz kirli su.
- **Kirli su dalgıç pompası:** azami 25 mm tanecik çapına sahip kirli su.

Ürün uzun süreli işletim için uygun değildir (sürekli devridaim işletimi).

TEHLİKE! Yaralanma!

→ **Tuzlu su, tahriş edici, hafif yanıcı veya patlayıcı maddeler (örneğin benzin, gazyağı, nitro dilüsyonu), yağlar, kalorifer yakıtı ve gıda maddesi taşınamaz.**

1. EMNİYET BİLGİLERİ

ÖNEMLİ!
Kullanma kılavuzunu tamamen okuyup daha sonra başvurmak için muhafaza edin.

Ürün üzerindeki semboller:

Kullanma kılavuzunu okuyun.

Genel emniyet bilgileri

Elektrik güvenliği

TEHLİKE! Elektrik çarpması!
Elektrik akımı nedeniyle yaralanma tehlikesi.

→ **Ürün, maksimum 30 mA'lık nominal devreye girme akımına sahip bir FI şalteri (RCD) üzerinden akım ile beslenmelidir.**

TEHLİKE! Yaralanma tehlikesi!
Elektrik akımı nedeniyle yaralanma tehlikesi.

→ **Bakım yapmadan ya da yapı parçalarını değiştirmeden önce ürünü şebekeden ayırın. Bu sırada prizi görebilmelisiniz.**

Daha güvenli çalışma

Su sıcaklığı 35 °C üzerinde olamaz.

Suda insanlar bulunduğunda pompa kullanılmamalıdır.

Sızan yağlayıcı maddelerden dolayı sıvılar kirlenebilir.

Üçüncü şahısları sudan uzak tutun.

Pompayı sadece dirsekli boru bağlantısı ile çalıştırın.

Koruma şalteri

Termal koruma şalteri:
Pompa, aşırı yüklenme durumunda dahili termal motor

koruması tarafından olarak kapatılır. Motor yeterince soğuduktan sonra pompa tekrar işletime hazırdır.

Otomatik hava tahliyesi

Bu pompa pompada mevcut hava yastığını gideren bir hava tahliye valfi ile donatılmıştır. Fonksiyona bağlı olarak, bu şekilde gövdenin yan tarafından düşük miktarda su çıkar.

Ek emniyet bilgileri

Elektrik güvenliği

TEHLİKE! Kalp durma tehlikesi!

Bu ürün işletim sırasında elektromanyetik bir alan oluşturur. Bu alan bazı koşullar altında aktif ya da pasif tıbbi implantların işlev şekli üzerinde etki gösterebilir. Ağır ya da ölümcül yaralanmalara neden olabilecek durum tehlikelerini önlemek için tıbbi implant kullanan kişiler bu ürünü kullanmadan önce doktoruna ya da implant üreticisine başvurmalıdır.

Kablo

Uzatma kabloları kullanırken bunlar aşağıdaki tablodaki asgari kesitlere uygun olmalıdır:

Gerilim	Kablo uzunluğu	Kesit
230 – 240 V/50 Hz	20 metreye kadar	1,5 mm^2
230 – 240 V/50 Hz	20 – 50 m	2,5 mm^2

TEHLİKE! Elektrik çarpması!

Kesilmiş bir elektrik fişi nedeniyle elektrik kablosu üzerinden elektrik sahası içine sıvı girebilir ve kısa devreye neden olabilir.

→ **Elektrik fişini asla kesmeyiniz (örn. duvar içinden geçirmek için).**

→ Fişi kablodan değil, prize takılı fiş gövdesinden çekiniz.

→ Bu cihazın şebeke bağlantı hattı hasar görürse, tehlikeleri önlemek için üretici veya müşteri hizmetleri veya benzer kalifikasyonlara sahip bir kişi tarafından değiştirilmelidir.

Elektrik fişi ve uzatma kabloları su sıçramalarından korunmalıdır.

Elektrik bağlantılarının, kuru ve su basmasına karşı korumalı bir alanda yapılma-sına dikkat ediniz.

Fişi ve güç kablosunu sıcaktan, yağdan ve keskin köşelerden koruyunuz.

Pompanın tür plakası üzerindeki bilgilerin, elektrik tesisatının teknik bilgileriyle uyuşması gerekmektedir.

Havuzdayken veya suyun yüzeyine temas ederken, pompanın şebeke fişi mutlaka prizden çekilmiş olmalıdır.

Güç kablosu pompayı çekmek ya da yerleştirmek için kesinlikle kullanılmamalıdır.

Pompanın daldırılması veya yukarı çekilmesi ve emniyete alınması için bir sabitleme halatı kullanılmalıdır.

Bağlantı hattının düzenli aralıklarla kontrol edilmesi gereklidir.

Kullanmadan önce, pompayı (özellikle şebeke kablosunun ve fişin) daima gözle kontrol ediniz.

Hasarlı pompalar kesinlikle kullanılmamalıdır. Hasar görülmesi durumunda lütfen pompanın GARDENA Servis Merkezimiz tarafından kontrol edilmesini sağlayınız.

Montaj talimatı: Tüm cıvataları tekrar elle sıkın.

Bakımdan sonra kullanımdan önce tüm parçaların vidalandığından emin olun.

Pompalarımız bir alternatör ile kullanıldığında, alternatör üreticisinin uyarı talimatları dikkate alınmalıdır.

Kişisel güvenlik

TEHLİKE! Boğulma tehlikesi!

Küçük parçalar kolayca yutulabilir. Polietilen torba nedeniyle küçük çocuklar için boğulma tehlikesi söz konusudur. Küçük çocukları montaj sırasında uzak tutun.

Pompa verileri uyarınca asgari su seviyesini dikkate alın.

Pompayı kapalı basınçta 10 dakikadan fazla çalıştırmayınız.

Kum ve aşındırıcı maddeler pompanın daha çabuk aşınmasına ve gücünün azalmasına neden olur.

Şamandıra şalterine sadece suyun dışındayken basılmalıdır.

Hortum, çalışma sırasında çekilmemelidir.

Hataları gidermeden önce pompayı soğumaya bırakın.

Pompa, monte edilmiş dirsekli boru bağlantısı olmadan çalıştırılmamalıdır.

2. MONTAJ

TEHLİKE! Yaralanma!

Ürün istemeden çalışırsa yaralanma tehlikesi söz konusudur.

→ **Ürünü, monte etmeden önce akım beslemesinden ayırın.**

Dirsekli boru bağlantısını pompaya vidalayın [Şek. A1]:

TEHLİKE! Yaralanma!

Hareket çarkı nedeniyle kesik yaralanması.

→ **Pompayı sadece dirsekli boru bağlantısı ile çalıştırın.**

→ Dirsekli boru bağlantısını ① saat yönünde pompaya vidalayın.

Hortum, pompa bağlantısı ① ve bağlantı nipeli ② [25 mm (1") ve 38 mm (1 1/2")] veya GARDENA bağlantı sistemi [13 mm (1/2")/16 mm (5/8")/19 mm (3/4")] üzerinden bağlanabilir. 38 mm'lik (1 1/2") bir hortum kullanıldığında pompa azami besleme kapasitesine sahiptir.

Hortumu bağlantı nipeli üzerinden bağlayınız [Şek. A2/A3/A4]:

Bağlantı nipeli ② üzerinden 25 mm (1") ve 38 mm (1 1/2")-hortumlar bağlanabilir.

Hortum çapı	25 mm (1")	38 mm (1 1/2")
GARDENA Hortum kelepçesi	**Ürün 7193**	**Ürün 7195**
Hortum bağlantısı [Şek. A2]	Nipeli ayırmayınız **[Şek. A3]**.	Nipeli ⓑ ayırınız **[Şek. A4]**.

Bağlantı nipeli ② üzerinden bağlanan 25 mm (1") ve 38 mm (1 1/2")-hortumlar, örn. bir **GARDENA hortum kelepçesi ürün 7193/7195** ile sabitlenmelidir.

1. Dirsekli boru bağlantısını saat yönünde pompaya vidalayın.
2. Bağlantı nipelini ② pompa bağlantısına ① vidalayın. (38 mm'lik (1 1/2") hortumlarda bağlantı nipelini ② önce ⓑ'deki oluk içerisinden ayırın.
3. Hortumu bağlantı nipeline ② itin ve bunu, örneğin bir **GARDENA hortum kelepçesi ürün 7193/7195** ile sabitleyin.

Hortumu GARDENA geçme sistemi üzerinden bağlayınız [Şek. A5]:

Taşıma miktarında performans düşüşüne neden olacağından, 19 mm'den (¾") düşük hortum çapı kullanılmasını önermiyoruz.

Hortum çapı	**Pompa bağlantısı**	
19 mm (3/4")	**GARDENA Pompa bağlantı parçası**	**Ürün 1752**

→ Hortumu, ilgili GARDENA bağlantı sistemi üzerinden bağlayın.

3. KULLANIM

TEHLİKE! Yaralanma!

Ürün istemeden çalışırsa yaralanma tehlikesi söz konusudur.

→ **Ürünü, bağlamadan, ayarlamadan veya taşımadan önce akım beslemesinden ayırın.**

Su pompalamak:

Pompa, tutamağı üzerinden su rezervuarına daldırılamıyorsa, her zaman bir halat ile kuyuya veya su rezervuarına daldırılmalıdır. Devreye alımda asgari daldırma derinliği bkz. 7. TEKNIK ÖZELLİKLER.

Pompa, emme ayağı üzerindeki giriş açıklıkları kirlenmeler nedeniyle tamamen veya kısmen bloke olmayacak şekilde kurulmalıdır.

Pompa, gölette, örneğin bir tuğla üzerine yerleştirilmelidir.

1. Pompayı su rezervuarına daldırın.
2. Pompayı akım beslemesine bağlayın.
   Dikkat! Pompa hemen çalışır.

Şamandıra şalteri ile otomatik işletim [Şek. O1]:

Basılan sıvı olmadığında pompanın otomatik olarak kapatılması için şamandıra şalterinin ③ su yüzeyinde serbest şekilde hareket etmesi gerekir.

Yüksekliklerinin Ayarlanmasý [Şek. O1]:

Maksimum açma yüksekliği ve minimum kapatma yüksekliği (bkz. 7. TEKNİK ÖZELLİKLER) şamandıra şalterinin kablosunu şamandıra şalteri sabitlemesine iterek uyarlanabilir.

- Şamandıra şalteri ③ ile şamandıra şalteri kilidi Ⓐ arasındaki kablo ne kadar kısa olursa, açma yüksekliği o kadar alçak ve kapatma yüksekliği o kadar yüksek olur.

→ Şamandıra şalterin ③ kablosunu şamandıra şalteri kilidinin Ⓐ açıklığına bastırın.

DİKKAT!

Şamandıra şalterinin açılıp kapatılabilmesi için şamandıra şalteri ve şamandıra şalteri sabitlemesinin arasındaki kablo uzunluğu min. 10 cm olmalıdır.

Manuel işletim [Şek. O2]:

Şamandıra şalteri baypas edildiği için, pompa sürekli çalışır.

1. Şamandıra şalterini ③, kablo aşağıya doğru şamandıra şalteri sabitlemesinin Ⓐ üzerine itin.
2. Pompayı, devrilmeyecek bir şekilde suya yerleştirin.
3. Pompayı akım beslemesine bağlayın.
   Dikkat! Pompa hemen çalışır.

Şamandıra şalteri otomatik işletimde pompayı zaten zamanında kapattığı için, kalan asgari su yüksekliğine (bkz. 7. TEKNİK ÖZELLİKLER) sadece manuel işletimde ulaşılır.

4. BAKIM

TEHLİKE! Yaralanma!
Ürün istemeden çalışırsa yaralanma tehlikesi söz konusudur.
→ Ürünü, bakımını yapmadan önce akım beslemesinden ayırın.

Pompayı durulayın:

Klorlu suyun pompalanmasından sonra pompa durulanmalıdır.

1. Pompalanan su berraklaşana kadar hafif bir temizlik maddesi ilavesiyle (örn. deterjan) ılık su (en fazla 35 °C) pompalayın.
2. Artıkları atık imha yasası yönetmelikleri uyarınca imha edin.

5. DEPOLAMA

Devre dışına çıkarma:

Pompa, dona karşı dayanıklı değildir!

Ürün çocukların erişemeyeceği yerlerde muhafaza edilmelidir.

1. Pompayı akım beslemesinden ayırın.
2. Artık su akmayana kadar pompayı baş aşağı çevirin.
3. Pompayı temizleyin (bkz. 4. BAKIM).
4. Pompayı kuru, kapalı ve donmaya karşı emniyetli bir yerde muhafaza edin.

Tasfiye:

(2012/19/AB sayılı yönetmelik uyarınca)

Ürün normal ev çöpü ile birlikte tasfiye edilmemelidir. Geçerli yerel çevre koruma talimatları uyarınca tasfiye edilmelidir.

ÖNEMLİ!

→ Ürünü geri dönüşüm toplama noktaları üzerinden atığa ayırın.

6. HATA GİDERME

TEHLİKE! Yaralanma!
Ürün istemeden çalışırsa yaralanma tehlikesi söz konusudur.
→ Ürünün hatalarını gidermeden önce ürünü akım beslemesinden ayırın.

Emme ayağının ve hareket çarkının temizlenmesi [Şek. T1]:

1. 4 yıldız cıvatayı ④ sökün.
2. Emme ayağını ⑤ pompadan çekip alın.
3. Emme ayağını ⑤ ve hareket çarkını ⑥ temizleyin (bu bakım çalışmalarından dolayı garanti iptal olmaz).
4. Emme ayağını ⑤ tekrar takın.
5. 4 yıldız cıvatayı ④ tekrar vidalayın.

Hasarlı bir hareket çarkı güvenlik nedenlerinden dolayı sadece GARDENA servisi tarafından değiştirilebilir.

Sorun	Muhtemel neden	Çözümü
Pompa çalışıyor, ancak su taşımıyor	Basma hattı kapalı olduğu için hava çıkamıyor. (Örn. bükülmüş basma hortumu).	→ Basınç hattını açın. (Örn. kapatma valfi, dışarı çıkarma cihazları).
	Emiş ayağında hava yastığı.	→ Pompanın havası kendi kendine çıkana kadar yakl. 60 saniye bekleyin (gerekirse bir kaç defa kapatın/açın).
	Emme deliği tıkalıdır.	→ Emme deliğini tazyikli su ile temizleyin.
	Hortum tıkalı.	→ Hortumdaki tıkanıklığı giderin.
	Hareket çarkı bloke edilmiş.	→ Emme ayağını ve hareket çarkını temizleyin.
	Pompayı çalıştırırken su seviyesi minimum su seviyesinin altında kalmış.	→ Pompayı daha derine daldırın.

Sorun	Muhtemel neden	Çözümü
Pompa çalışmıyor veya çalışma sırasında aniden duruyor	Termik koruma şalteri aşırı ısınma nedeniyle pompayı kapattı.	→ Emme deliğini temizleyin. Azami sıvı sıcaklığına dikkat edin (35 °C).
	Pompada elektrik yok.	→ Sigortaları ve elektrikli soket bağlantılarını kontrol edin.
	RCD şalteri devreye girdi (hatalı akım).	→ Pompayı akım beslemesinden ayırın ve GARDENA servisine başvurun.
Pompa çalışıyor fakat randıman aniden düşüyor	Emme deliği tıkalıdır.	→ Emme deliğini tazyikli su ile temizleyin.
	Hortum tıkalı.	→ Hortumdaki tıkanıklığı giderin.

BİLGİ: Farklı arıza durumlarında lütfen GARDENA servis merkezine başvurun. Onarım çalışmaları sadece GARDENA servis merkezleri veya GARDENA tarafından yetkilendirilen uzman bayiler tarafından gerçekleştirilebilir.

7. TEKNİK ÖZELLİKLER

Dalgıç pompası	Birim	Değer (Ürün 9000)	Değer (Ürün 9001)	Değer (Ürün 9007)	Değer (Ürün 9008)
Nominal güç	W	250	400	250	400
Şebeke gerilimi	V (AC)	230	230	230	230
Şebeke frekansı	Hz	50	50	50	50
Maks. basma miktarı	l/h	8200	8600	9200	10.500
Maks. basınç/ Maks. tahliye kafası	bar / m	0,5 5,0	0,55 5,5	0,4 4,0	0,5 5,0
Maks. dalış derinliği	m	6	6	6	6
Asgari / azami açma yüksekliği	cm	23 / 50	23 / 50	26 / 45	26 / 45
Asgari / azami kapatma yüksekliği	cm	7 / 20	7 / 20	11 / 16	11 / 16
Kalan su yüksekliği	mm	4	4	25	25
Azami tanecik çapına sahip kirli su	mm	5	5	25	25
Çalıştırma için minimum su derinliği (yakl.)	cm	25	25	50	50
Bağlantı kablosu	m	10 (H05RN-F)	10 (H05RN-F)	10 (H05RN-F)	10 (H05RN-F)
Ağırlık kablosuz (yakl.)	kg	2,55	2,85	2,55	2,9
Maks. madde sıcaklığı	°C	35	35	35	35

8. AKSESUAR/YEDEK PARÇALAR

GARDENA Hortum kelepçesi	25 mm (1") hortumlar için bağlantı nipeli üzerinden.	**Ürün 7193**
GARDENA Hortum kelepçesi	38 mm (1 1/2") hortumlar için bağlantı nipeli üzerinden.	**Ürün 7195**
GARDENA Pompa bağlantı parçası	19 mm (3/4") hortumlar için GARDENA geçme sistemi üzerinden.	**Ürün 1752**
GARDENA Düz hortum seti	Hortum kelepçeli 10 m 38 mm (1 1/2") hortum.	**Ürün 5005**

9. GARANTİ / SERVİS

9.1 Ürün kaydı:

Lütfen ürününüzü gardena.com/registration adresinden kaydedin.

9.2 Servis:

Servisimizin güncel iletişim bilgilerini arka sayfada ve çevrimiçi olarak bulabilirsiniz:

- Türkiye:
  https://www.gardena.com/tr/destek/uzmanasorun/iletisim/

GARDENA Потопяема помпа за чиста вода / Потопяема помпа за мръсна вода

1. УКАЗАНИЯ ПО ТЕХНИКА НА БЕЗОПАСНОСТ . 140
2. МОНТАЖ 142
3. ОБСЛУЖВАНЕ 142
4. ТЕХНИЧЕСКО ОБСЛУЖВАНЕ 143
5. СЪХРАНЕНИЕ 143
6. ОТСТРАНЯВАНЕ НА ПОВРЕДИ 143
7. ТЕХНИЧЕСКИ ДАННИ 144
8. АКСЕСОАРИ / РЕЗЕРВНИ ЧАСТИ 145
9. ГАРАНЦИЯ / СЕРВИЗ 145

Превод на оригиналната инструкция.

Този продукт може да се използва от деца на възраст от 8 години и по-големи и лица с намалени физически, сетивни или умствени способности или липса на опит и познания, когато те са под надзор или са били инструктирани относно безопасната употреба на продукта и разбират произтичащите от това рискове. Деца не трябва да играят с продукта. Почистване и потребителска техническа поддръжка не трябва да се извършва от деца без надзор. Препоръчваме използването на продукта да се извършва от лица над 16 годишна възраст. Никога не работете с продукта, когато сте уморени, болни или под въздействието на алкохол, наркотици или лекарства.

Употреба по предназначение:

Потопяемата дренажна помпа GARDENA е предназначена за отводняване при наводнения, но и за препомпване и изпомпване на резервоари, за извличане на вода от кладенци и шахти, за отводняване на лодки и яхти, както и за временна водна аерация и циркулация и за изпомпване на хлорирана вода в частни и хоби градини.

Изпомпвани течности:

С потопяемата дренажна помпа GARDENA може да бъде изпомпвана само вода.

Помпата е напълно потопяема (капсулована е херметично) и се потапя във водата (макс. дълбочина на потапяне виж 7. ТЕХНИЧЕСКИ ДАННИ).

Продуктът е предназначен за изпомпване на следните течности:

- **Потопяема помпа за чиста вода:** чиста до леко замърсена вода с макс. диаметър на частиците от 5 мм.
- **Потопяема помпа за мръсна вода:** мръсна вода с макс. диаметър на частиците от 25 мм.

Продуктът не е подходящ за продължителна експлоатация (режим на непрекъсната циркулация).

ОПАСНОСТ! Контузии!

→ **Не трябва да се изпомпват солена вода, разяждащи, лесно запалими или експлозивни вещества (напр. бензин, керосин или нитроразтвор), масла, котелно гориво и хранителни продукти.**

1. УКАЗАНИЯ ПО ТЕХНИКА НА БЕЗОПАСНОСТ

ВАЖНО!
Прочетете внимателно инструкцията за експлоатация и я запазете за бъдещи справки.

Символи върху продукта:

Прочетете инструкцията за експлоатация.

Общи указания по техника на безопасност

Безопасност на електрическите уреди

ОПАСНОСТ! Токов удар!
Опасност от нараняване от електрически ток.

→ **Продуктът трябва да бъде захранен с електричество през автоматичен прекъсвач, действащ при повреда или изтичане на ток (RCD) с номинален ток на изключване от максимум 30 mA.**

ОПАСНОСТ! Опасност от нараняване!
Опасност от нараняване от електрически ток.

→ **Изключете продукта от електрическата мрежа, преди да извършите техническо обслужване или да замените детайли. Контактът трябва да бъде в зоната на зрителното Ви поле.**

bg

По-безопасна работа

Температурата на водата не трябва да превишава 35 °C.

Помпата не трябва да бъде използвана, когато във водата има хора.

Замърсяване на течността може да бъде причинено от изтичане на смазочни материали.

Дръжте трети лица далеч от водата.

Използвайте помпата само с ъглова приставка.

Защитен прекъсвач

Защитен термопрекъсвач:
В случай на претоварване, помпата се изключва посредством вградената термична защита на мотора. След достатъчно охлаждане на мотора, помпата отново е готова за работа.

Автоматично обезвъздушаване

Тази помпа е снабдена с клапан за обезвъздушаване, който премахва евент. налична въздушна възглавница в помпата. По функционални причини може странично по корпуса да излезе малко количество вода.

Допълнителни указания по техника на безопасност

Безопасност на електрическите уреди

ОПАСНОСТ! Сърдечен арест!

Този продукт образува електромагнитно поле по време на работа. Това поле може при определени обстоятелства да окаже влияние върху начина на функциониране на активни или пасивни медицински импланти. За да се изключи рискът от ситуации, които биха могли да доведат до тежки или смъртоносни наранявания, лицата с медицински имплант трябва преди употреба на този продукт да се консултират със своя лекар и производителя на импланта.

Кабели

При използване на удължителни кабели, същите трябва да отговарят на минималните сечения в следващата таблица:

Напрежение	Дължина на кабела	Сечение
230 – 240 В/50 Гц	До 20 м	1,5 мм²
230 – 240 В/50 Гц	20 – 50 м	2,5 мм²

ОПАСНОСТ! Токов удар!

От счупен щепсел може през кабела да попадне влага в електрическата зона и да предизвика късо съединение.

→ **В никакъв случай не прерязвайте щепсела (напр. за да го прекарате през стената).**

→ Не издърпвайте щепсела за кабела, а го изваждайте от контакта като дър- жите щепсела за тялото.

→ Ако захранващият кабел на този уред се повреди, за да се избегнат рискове, той трябва да бъде заменен от произво- дителя, негов сервизен представител или лице с подобна квалификация.

Щепсела за ел. мрежа и ел. съединения трябва да бъдат обезопасени от намокряне.

Уверете се, че електрическите връзки са поставени в зона обезопасена от наводняване.

Пазете щепсела и захранващия кабел от топлина, масло и остри ръбове.

Внимавайте за напрежението на ел. мрежа. Данните върху фирмената табелка трябва да съответстват с данните на електрическата мрежа.

При престой в басейни или при докосване на повърхността на водата, щепселът на помпата трябва задължително да бъде изключен.

Захранващият кабел не трябва да се използва за закрепване или пренасяне на помпата.

При потапяне или изваждане и обезопасяване на помпата трябва да бъде използвано укрепващо въже.

Проверявайте редовно свързващия кабел.

Винаги преди употреба на помпата извършвайте визуална проверка (особено на кабела и щепсела).

Повредена помпа не трябва да бъде използвана. В случай на повреда помпата непременно трябва да бъде проверена от сервиз на GARDENA.

Инструкция за сглобяване: Затегне отново всички винтове на ръка.

Преди употреба след техническо обслужване се уверете, че всички части са завинтени.

Когато използвате нашите помпи с генератор, трябва да се спазват предупредителните указания на производителя на генератора.

Лична безопасност

ОПАСНОСТ! Опасност от задушаване!

Дребните детайли могат лесно да бъдат погълнати. Полиетиленовата торба представлява опасност от задушаване за малките деца. Дръжте малките деца далеч по време на монтажа.

Обърнете внимание на минималното ниво на водата съгласно характеристиките на помпата.

Не оставяйте помпата да работи повече от 10 минути срещу затворена напорна страна.

Пясък и други абразивни вещества водят до побързо износване и намаляване на мощността.

Поплавъчния прекъсвач може да бъде обслужван само извън водата.

Маркучът не трябва да се сваля по време на работа.

Оставете помпата да се охлади преди отстраняване на повреди.

Помпата не трябва да бъде използвана без монтираната ъглова приставка.

bg

2. МОНТАЖ

ОПАСНОСТ! Контузии!

Риск от нараняване ако продуктът се включи неволно.

→ **Изключете продукта от електрозахранването, преди да сглобите продукта.**

Завинтване на ъгловата приставка в помпата [фиг. A1]:

ОПАСНОСТ! Контузии!

Контузия чрез порязване от работното колело.

→ **Използвайте помпата само с ъглова приставка.**

→ Завинтете ъгловата приставка ① по часовниковата стрелка в помпата.

Маркучът може да бъде свързан чрез помпена-връзка ① и свързващ нипел ② [25 mm (1") и 38 mm (1 1/2")] или чрез бърза връзка GARDENA [13 мм (1/2")/16 мм (5/8")/19 мм (3/4")]. Когато се използва 38 mm (1 1/2")-маркуч, помпата има максимална производителност на подаване.

Свързване на маркуча чрез накрайник за свързване [фиг. A2/A3/A4]:

Чрез накрайника за свързване ② могат да бъдат свързани 25 мм (1")- и 38 mm (1 1/2")-маркучи.

Диаметър на маркуча	25 mm (1")	38 mm (1 1/2")
GARDENA скоба за маркуч	**Арт. 7193**	**Арт. 7195**
Свързване на маркуч [фиг. A2]	Не отделяйте накрайника **[фиг. A3]**.	Отделете накрайника при ⓑ **[фиг. A4]**.

25 мм (1")- и 38 mm (1 1/2")-маркучи, които се свързват чрез накрайник за свързване ②, трябва да бъдат стегнати напр. с **GARDENA скоба за маркучи Арт. 7193/7195**.

1. Завинтете ъгловата приставка по часовниковата стрелка в помпата.
2. Завинтете свързващия нипел ② върху помпената връзката ①. (При 38 мм (1 1/2")-маркучи първо разкачете свързващия нипел ② в жлеба при ⓑ.)
3. Пъхнете маркуча върху свързващия нипел ② и го закрепете, например с **GARDENA скоба за маркуч Арт. 7193/7195**.

Свързване на маркуча чрез система за свързване GARDENA [фиг. A5]:

Препоръчваме да не се използват маркучи с диаметър по-малък от 19 мм (3/4"), защото в противен случай ще се стигне до понижаване на производителността при изпомпване на течността.

Диаметър на маркуча	**Помпена връзка**	
19 mm (3/4")	**GARDENA Комплект за свързване към помпа**	**Арт. 1752**

→ Свържете маркуча посредством съответната бърза връзка GARDENA.

3. ОБСЛУЖВАНЕ

ОПАСНОСТ! Контузии!

Риск от нараняване ако продуктът се включи неволно.

→ **Изключете продукта от електрозахранването, преди да свържете, настройвате или пренасяте продукта.**

Изпомпване на вода:

Ако помпата не може да бъде потопена в резервоара за вода посредством дръжката, помпата трябва винаги да бъде потапяна в кладенеца или резервоара за вода посредством въже. Минимална дълбочина на потапяне при работа виж 7. ТЕХНИЧЕСКИ ДАННИ.

Помпата трябва да бъде монтирана така, че входящите отвори при смукателната основа да не са запушени изцяло или частично от замърсяване.

В езерцето помпата може да бъде поставена напр. върху тухла.

1. Потопете помпата в резервоара за вода.
2. Свържете помпата с електрозахранването. *Внимание! Помпата стартира веднага.*

Автоматичен режим с поплавъчен прекъсвач [фиг. O1]:

За да изключи автоматично помпата при липса на вода, поплавъчния прекъсвач ③ трябва да може да се движи свободно върху повърхността на водата.

Настройка на височината за включване и изключване [фиг. O1]:

Максималната височина на включване и минималната височина на изключване (виж 7. ТЕХНИЧЕСКИ ДАННИ) могат да бъдат настроени, като кабела на поплавъчния прекъсвач бъде вкаран във фиксиращото устройство на поплавъчния прекъсвач Ⓐ.

- Колкото по-къс е кабелът между поплавъчния прекъсвач ③ и ключалката на поплавъчния прекъсвач Ⓐ, толкова по-малка е височината на

bg

включване и толкова по-голяма е височината на изключване.

→ Натиснете кабела на поплавъчния прекъсвач ③ в отвора на ключалката на поплавъчния прекъсвач Ⓐ.

ВНИМАНИЕ!

За да се гарантира включването и изключването на поплавъчния прекъсвач, дължината на кабела между поплавъчния прекъсвач и фиксиращото устройство на поплавъчния прекъсвач трябва да е мин. 10 см.

Ръчен режим [фиг. O2]:

Помпата е в режим на непрекъсната работа, защото поплавъчният прекъсвач е шунтиран.

1. Пъхнете поплавъчния прекъсвач ③ с кабела надолу върху ключалката на поплавъчния прекъсвач Ⓐ.
2. Поставете помпата в стабилно положение във водата.
3. Свържете помпата с електрозахранването. *Внимание! Помпата стартира веднага.*

Мин. височина на остатъчна вода (виж 7. ТЕХНИЧЕСКИ ДАННИ) се достига само в ръчен режим, тъй като поплавъчния прекъсвач изключва помпата предварително в автоматичен режим.

4. ТЕХНИЧЕСКО ОБСЛУЖВАНЕ

ОПАСНОСТ! Контузии!

Риск от нараняване ако продуктът се включи неволно.

→ **Изключете продукта от електрозахранването, преди да извършите техническо обслужване на продукта.**

Промиване на помпата:

След изпомпване на хлорирана вода, помпата трябва да бъде промита.

1. Помпайте хладка вода (макс. 35 °C) евент. като добавите мек почистващ препарат (напр. препарат за измиване на съдове), докато изпомпваната вода стане бистра.
2. Изхвърлете остатъците съгласно указанията на Закона за отстраняване на отпадъците.

5. СЪХРАНЕНИЕ

Сваляне от експлоатация:

Помпата не е устойчива на замръзване!

Продуктът трябва да бъде съхраняван на недостъпно за деца място.

1. Изключете помпата от електрозахранването.
2. Обърнете помпата обратно надолу, докато спре да изтича вода.
3. Почистете помпата (виж 4. ТЕХНИЧЕСКО ОБСЛУЖВАНЕ).
4. Съхранявайте помпата на сухо, затворено и защитено от замръзване място.

Изхвърляне:

(съгласно Директива 2012/19/ЕС)

Продуктът не трябва да бъде изхвърлян заедно с обикновените битови отпадъци. Той трябва да бъде изхвърлен съгласно действащите местни разпоредби за опазване на околната среда.

ВАЖНО!

→ Изхвърлете продукта на или чрез Вашия местен събирателен пункт за рециклиране.

6. ОТСТРАНЯВАНЕ НА ПОВРЕДИ

ОПАСНОСТ! Контузии!

Риск от нараняване ако продуктът се включи неволно.

→ **Изключете продукта от електрозахранването, преди да отстраните повреди по продукта.**

Почистване на смукателната основа и работното колело [фиг. T1]:

1. Развийте 4-те винта с кръстата глава ④.
2. Извадете смукателната основа ⑤ от помпата.
3. Почистете смукателната основа ⑤ и работното колело ⑥ (това техническо обслужване не отменя гаранцията).
4. Поставете смукателната основа ⑤ отново.
5. Завинтете отново 4-те винта с кръстата глава ④.

От съображения за безопасност повредено работно колело може да бъде заменено само от сервиза на GARDENA.

bg

Проблем	Възможна причина	Отстраняване
Помпата работи, но не изпомпва вода	Въздухът не може да излезе, защото напорния тръбопровод е затворен. (Евент. пречупен напорен маркуч).	→ Отворете напорния тръбопровод. (напр. спирателен кран, устройства за разпръскване).
	Въздушна възглавница в смукателната пета.	→ Изчакайте около 60 секунди, докато помпата се обезвъздуши сама (при нужда изключете/включете).
	Отворът за засмукване е задръстен.	→ Почистете с водна струя отвора за засмукване.
	Маркучът е задръстен.	→ Премахнете задръстването в маркуча.
	Работното колело е блокирало.	→ Почистете смукателната основа и работното колело.
	Нивото на водата при въвеждане в експлоатация е под минималното ниво на водата.	→ Потопете помпата по-дълбоко.
Помпата не тръгва или спира внезапно по време на работа	Защитният термопрекъсвач е изключил помпата поради претоварване.	→ Почистете отвора за засмукване. Внимавайте за максималната температура на течността (35 °C).
	Помпата няма ток.	→ Проверете предпазителите и електрическите конектори.
	Защитният прекъсвач е сработил (утечен ток).	→ Изключете помпата от електрическата мрежа и се обърнете към сервиз на GARDENA.
Помпата работи, но дебита внезапно пада	Отворът за засмукване е задръстен.	→ Почистете с водна струя отвора за засмукване.
	Маркучът е задръстен.	→ Премахнете задръстването в маркуча.

УКАЗАНИЕ: При други повреди се обръщайте към Вашия сервизен център на GARDENA. Ремонтите трябва да бъдат изпълнявани само от сервизният център на GARDENA, както и от специализираните търговци, които са оторизирани от GARDENA.

7. ТЕХНИЧЕСКИ ДАННИ

Потопяемата дренажна помпа	Мярка	Стойност (Арт. 9000)	Стойност (Арт. 9001)	Стойност (Арт. 9007)	Стойност (Арт. 9008)
Номинална мощност	W	250	400	250	400
Напрежение на мрежата	V (AC)	230	230	230	230
Честота на мрежата	Hz	50	50	50	50
Макс. дебит	л/ч	8200	8600	9200	10.500
Макс. налягане/ макс. напорна височина	бар / м	0,5 5,0	0,55 5,5	0,4 4,0	0,5 5,0
Макс. дълбочина на потапяне	м	6	6	6	6
Мин./макс. височина на включване	см	23 / 50	23 / 50	26 / 45	26 / 45
Мин./макс. височина на изключване	см	7 / 20	7 / 20	11 / 16	11 / 16

bg

Потопяемата дренажна помпа	Мярка	Стойност (Арт. 9000)	Стойност (Арт. 9001)	Стойност (Арт. 9007)	Стойност (Арт. 9008)
Височина на остатъчна вода	мм	4	4	25	25
Мръсна вода с максимален размер на частиците	мм	5	5	25	25
Минимално ниво на водата при въвеждане в експлоатация (около)	см	25	25	50	50
Захранващ кабел	м	10 (H05RN-F)	10 (H05RN-F)	10 (H05RN-F)	10 (H05RN-F)
Тегло без кабел (около)	кг	2,55	2,85	2,55	2,9
Макс. температура на водата	°C	35	35	35	35

8. АКСЕСОАРИ / РЕЗЕРВНИ ЧАСТИ

GARDENA Скоба за маркуч	За 25 мм (1")-маркучи чрез накрайник за свързване.	**Арт. 7193**
GARDENA Скоба за маркуч	За 38 mm (1 1/2")-маркучи чрез накрайник за свързване.	**Арт. 7195**
GARDENA Комплект за свързване към помпа	За 19 мм (3/4")-маркучи чрез GARDENA система за свързване.	**Арт. 1752**
GARDENA Комплект с плосък маркуч	10 м 38 мм (1 1/2")-маркуч със скоба за маркучи.	**Арт. 5005**

9. ГАРАНЦИЯ / СЕРВИЗ

9.1 Регистрация на продукт:

Моля, регистрирайте продукта си на уебсайта gardena.com/registration.

9.2 Сервиз:

Актуалната информация за контакт с нашите служби ще намерите на гърба на последната страница и онлайн:

- България: https://www.gardena.com/bg/poddrajka/savet/kontakt

bg

GARDENA Pompa zhytëse e ujit të pastër / Pompa zhyrëse e ujit të ndotur

1. KËSHILLA SIGURIE 146
2. MONTIMI 147
3. PËRDORIMI 148
4. MIRËMBAJTJA. 149
5. MAGAZINIMI 149
6. NDREQJA E GABIMEVE. 149
7. TË DHËNAT TEKNIKE 150
8. AKSESORË/PJESË KËMBIMI 150
9. GARANCIA/SERVISI 151

Përkthimi i mënyrës së përdorimit nga origjinali.

Ky produkt mund të përdoret nga fëmijët mbi 8 vjeç si dhe nga persona me aftësi të kufizuara fizike, sensorike dhe mentale ose me mungesë përvoje dhe dijesh, nëse ato do të jenë nën monitorim ose nëse janë instruktuar në lidhje me përdorimin e sigurt të produktit dhe kuptojnë rreziqet që rezultojnë nga kjo gjë. Fëmijët nuk lejohen të luajnë me produktin. Pastrimi dhe mirëmbajtja nga ana e përdoruesit nuk lejohet të kryhet nga fëmijë nëse nuk janë në monitorim. Ne këshillojmë përdorimin e produktit vetëm nga të rinjtë duke filluar nga 16 vjeç. Mos e përdorni pajisjen asnjëherë kur jeni jeni të lodhur ose të sëmurë nën efektin ose nën efektin e substancave narkotike, alkoolit apo medikamenteve.

Përdorimi i parashikuar:

GARDENA Pompa zhytëse është projektuar për drenazhimin gjatë përmbytjeve, por edhe për mbushjen dhe zbrazjen e depozitave, për nxjerrjen e ujit nga burimet dhe puset për drenazhimin e anijeve dhe jahteve, si dhe për ventilimin dhe qarkullimin e ujit të kufizuar në kohë dhe për pompimin e ujit me përmbajtje klori në shtëpinë private dhe kopshtet hobi.

Lëngjet për t'u pompaur:

Me GARDENA pompë zhytëse duhet të pompohet vetëm ujë.

Pompa është tërësisht zhytëse (hermetikisht e mbyllur) dhe zhytet në ujë (thellësia maks. e zhtyjes shih 7. TË DHËNAT TEKNIKE).

Produkti është i përshtatshëm për pompimin e lëngjeve të mëposhtme:

- **Pompa zhytëse e ujit të pastër:** ujë të pastër deri pak të ndotur me një diametër maks. të kokrrizës 5 mm.
- **Pompa zhyrëse e ujit të ndotur:** ujë të ndotur me një diametër maks. të kokrrizës 25 mm.

Produkti nuk është i përshtatshëm për një përdorim për një kohë të gjatë (riqarkullim i vazhdueshëm).

RREZIK! Plagosje!

→ **Nuk duhet të pompohen ujë me kripë, lëngje gërryes, lehtësisht të djegshme, agresive ose lëngje shpërthyes (p.sh. benzina, nafta ose holluesi nitrogjeni), vajra, vaj ngrohjeje dhe ujë për konsum ushqimor.**

1. KËSHILLA SIGURIE

ME RËNDËSI!
Lexoni me kujdes manualin e përdorimit dhe ruajeni atë që ta lexoni më vonë.

Simbolet mbi produkt:

Lexoni manualin e përdorimit.

Këshilla të përgjithshme sigurie

Siguria elektrike

RREZIK! Goditja elektrike!
Rrezik plagosjeje nga rryma elektrike.

→ **Produkti duhet të furnizohet me rrymë elektrike nëpërmjet një ndërprerësi diferencial (RCD) me një rrymë nominative aktivizimi prej maksimumi 30 mA.**

RREZIK! Rrezik plagosjeje!
Rrezik plagosjeje nga rryma elektrike.

→ **Shkëputeni produktin nga rrjeti para se të mirëmbani ose ndërroni pjesë. Për ta bërë këtë, priza duhet të gjendet në zonën tuaj pamore.**

Përdorimi i sigurt

Temperatura e ujit nuk duhet të tejkalojë 35 °C.

Pompa nuk lejohet të përdoret kur në ujë ka njerëz.

Ndotja e lëngut mund të shkaktohet nga rrjedhja e lubrifikantëve.

Mbani palët e treta larg nga uji.

Operojeni pompën vetëm me lidhësin bërryl.

sq

Ndarësit e qarkut

Ndarësi termik i qarkut:
Në rast mbingarkese, pompë fiket nga ndarësit termik të integruar të qarkut. Pas ftohjes së mjaftueshme të motorit, pompa është gati përsëri për përdorim.

Ventilim automatik:

Kjo pompë është e pajisur me një valvul shkarkimi që eliminon çdo xhep ajri në pompë. Për arsye funksionale, një sasi e vogël uji mund të rrjedhë anash në fole.

Këshilla sigurie shtesë

Siguria elektrike

RREZIK! Pushim zemre!

Gjatë punës, ky produkt gjeneron një fushë elektromagnetike. Në kushte të caktuara, kjo fushë mund të ndikojë mbi mënyrën e funksionimit të implantateve mjekësore aktive ose pasive. Për të përjashtuar rrezikun e situatave që mund të shkaktojnë plagosje të rënda ose vdekjeprurëse, personat me një implantat mjekësor duhet që para përdorimit të këtij produkti të konsultohen me mjekun e tyre dhe prodhuesin e implantatit.

Kabllot

Në rastin e përdorimit të kabllove zgjatues duhet që këto të fundit të përputhen me seksionet minimalë në tabelën e mëposhtme:

Tensioni	Gjatësia e kabullit	Seksioni
230 – 240 V/50 Hz	deri 20 m	1,5 mm^2
230 – 240 V/50 Hz	20 – 50 m	2,5 mm^2

RREZIK! Goditja elektrike!

Nëpërmjet një kablloje elektrike të prerë mund të kalojë ujë në fushën elektrike dhe mund të shkaktojë një qark të shkurtër.

→ **Mos e prisni në asnjë mënyrë spinën (p. sh. për ta kaluar në mur).**

→ Mos e tërhiqni spinën nga kablloja, por hiqeni nga priza duke e tërhequr te kapaku i spinës.

→ Në qoftë se linja e lidhjes në rrjet të kësaj pajisjeje dëmtohet, atëherë ajo duhet zëvendësuar nga prodhuesi ose nga shërbimi për klientët apo nga një person përkatësisht i kualifikuar, në mënyrë që të mënjanohen rreziqet.

Spina dhe lidhjet e ndërmjetme duhet të jenë të mbrojtura nga spërkatja e ujit.

Sigurohuni që lidhjet elektrike të jenë larg zonës së mbuluar me ujë.

Mbroni spinën dhe kabllon elektrike nga nxehtësia, vaji dhe nga cepat e mprehtë.

Kujdes tensionin. Të dhënat e pllakës së parametrave duhet të përkojnë me të dhënat e rrjetit elektrik.

Gjatë qëndrimit në pishina ose gjatë prekjes së sipërfaqes së ujit duhet të hiqet patjetër spina nga pompa.

Kablloja e energjisë elektrike nuk duhet të përdoret për transportin e pompës.

Për zhytjen ose për tërheqjen lart dhe sigurimit të pompës duhet të përdoret një litar shtrëngues.

Duhet të kotrolloni rregullisht kabllon e lidhjes.

Përpara përdorimit kontrolloni gjithmonë me sy pompën (veçanërisht kabllon e rrjetit dhe spinën).

Një pompë e dëmtuar nuk duhet përdorur. Në rast dëmtimi, pompën kontrolloheni patjetër pranë servisit GARDENA.

Udhëzimi i montimit: Shtrëngoni sërish me dorë të gjitha vidat.

Para përdorimit, pas mirëmbajtjes, sigurohuni që të gjitha pjesët të jenë të mbyllura.

Kur përdorni pompat tona me një gjenerator, duhet të respektohen paralajmërimet e prodhuesit të gjeneratorit.

Siguria personale

RREZIK! Rreziku i mbytjes!

Pjesët e vogla mund të gëlltitet me lehtësi. Për shkak të qeseve plastike ekziston rreziku i mbytjes për fëmijë të vegjël. Mbajini larg fëmijët e vegjël gjatë montimit.

Vini re nivelin minimal të ujit në përputhje me të dhënat karakteristike të pompës.

Mos e lini pompën të punojë me gjatë se 10 minuta kundër anës së presionit të mbyllur.

Rëra dhe materialet e tjera të ashpra në lëngjet qarkulluese, çojnë në bllokim të shpejtë dhe në zvogëlimin e rendimentit të pompës.

Galexhanti mund të përdoret vetëm jashtë ujit.

Zorra nuk duhet të hiqet gjatë operimit.

Lëreni pompën të ftohet para se të ndreqni defektin.

Pompa nuk duhet të vihet në operim pa lidhësin bërryl të montuar.

2. MONTIMI

RREZIK! Plagosje!

Rrezik plagosje nëse produkti startohet pa vëmendje.

→ **Shkëputni produktin nga furnizimi me energji para montimit të produktit.**

Vidhosja e lidhësit bërryl në pompë [Fig A1]:

RREZIK! Plagosje!

Plagosje me prerje nga helika.

→ **Operojeni pompën vetëm me lidhësin bërryl.**

→ Vidhoseni lidhësin bërryl ① në drejtim orar në pompë.

Zorra mund të lidhet nëpërmjet lidhjes së pompës ① dhe niples së lidhjes ② [25 mm (1")- dhe 38 mm (1 1/2")] ose nëpërmjet sistemit të lidhjes GARDENA [13 mm (1/2")/ 16 mm (5/8")/ 19 mm (3/4")]. Në rastin e përdorimit të një pompe 38 mm (1 1/2") pompa ka rendimentin maksimal.

Lidhja e tubit me anë të thumbit lidhës [Fig A2/A3/A4]:

Me anë të thumbit lidhës ② mund të lidhen tuba 25 mm (1") dhe 38 mm (1 1/2").

Diametri i tubit	25 mm (1")	38 mm (1 1/2")
GARDENA Fashetë zorre	**Art. 7193**	**Art. 7195**
Lidhja e tubit [Fig A2]	Mos hiqni asnjë thumb **[Fig A3]**.	Hiqni thumbin tek ⓑ **[Fig A4]**.

Tuba 25 mm (1") dhe 38 mm (1 1/2"), të eilët lidhen me anë të tubit lidhës ② duhet të fiksohen p.sh. me **GARDENA fashetë zorre Art. 7193/7195**.

1. Vidhoseni lidhësin bërryl në drejtim orar në pompë.
2. Vidhoseni niplen lidhëse ② në lidhjen e pompës ①. (Më përpara shkëputeni niplen lidhëse ② te zorrët 38 mm (1 1/2") në dado te ⓑ).
3. Shtyjeni zorrën në niplen lidhëse ② dhe fiksojeni atë p.sh. me **GARDENA fashetë zorre Art. 7193/7195**.

Lidhja e tubit nëpërmjet sistemit ndërlidhës GARDENA [Fig A5]:

Ne rekomandojmë të mos përdoret dimatetër zorre më i vogël se 19 mm (3/4"), pasi përndryshe shkaktohet uljet e performancës së sasisë së pompimit.

Diametri i tubit	**Lidhja e pompës**	
19 mm (3/4")	**Pjesë e pompës për lidhje GARDENA**	**Art. 1752**

→ Lidheni zorrën nëpërmjet sistemit përkatës të lidhjes GARDENA Stecksystem.

3. PËRDORIMI

RREZIK! Plagosje!

Rrezik plagosje nëse produkti startohet pa vëmendje.

→ **Shkëputni produktin nga furnizimi me energji elektrike para se të lidhni, rregulloni ose transportoni produktin.**

Pompimi i ujit:

Nëse pompa nuk mund të zhytet nëpërmjet dorezës në rezervuarin e ujit, pompa duhet të zhytet gjithmonë në burim ose në rezervuarin e ujit nëpërmjet një litari. Për thellësinë minimale të zhytjes gjatë vënies në punë shih 7. TË DHËNAT TEKNIKE.

Pompa duhet të vendoset në një mënyrë të tillë që vrimat e hyrjes në këmbën e thithjes të mos bllokohen plotësisht apo pjesërisht nga papastërtitë.

Në një pellg, pompa duhet të vendoset p.sh. mbi një tullë.

1. Zhyteni pompën nënjë rezervuar uji.
2. Lidheni pompën me furnizimin me energji elektrike. *Kujdes! Pompa lëviz menjëherë.*

Përdorimi automatik me galexhant [Fig O1]:

Me qëllim që pompa të fiket automatikisht kur mbaron edhe lënda e transportueshme, duhet që çelësi i ujit ③ të lëvizë i lirë mbi sipërfaqen e ujit.

Rregullimi i lartësisë së ndezjes dhe fikjes [Fig O1]:

Lartësia maksimale e ndezjes dhe lartësia minimale e fikjes (shihni 7. TË DHËNA TEKNIKE) mund të përshtaten, duke shtyrë kabullin e çelësit galixhant në bllokuesin e çelësit galixhant.

- Sa më e shkurtër të jetë kablloja ndërmjet galexhantit ③ dhe bllokimit të galexhantit Ⓐ, aq më e ulët është lartësia e ndezjes dhe aq më e lartë është lartësia e fikjes.

→ Shtypni kabllon e galexhantit ③ në vrimën e bllokimit të galexhantit Ⓐ.

VINI RE!

Në mënyrë që të garantohet fikja dhe ndezja e çelësit galixhant, gjatësia e kabullit ndërmjet çelësit galixhant dhe bllokuesit të çelësit galixhant duhet të jetë minimumi 10 cm.

Operimi manual [Fig O2]:

Pompa qëndron vazhdimisht në operim pasi galexhanti do të urëzohet.

1. Shtyjeni galexhantin ③ me kabllon poshtë mbi bllokimin e galexhantit Ⓐ.
2. Vendoseni pompën në ujë me qëndrim të sigurt.
3. Lidheni pompën me furnizimin me energji elektrike. *Kujdes! Pompa lëviz menjëherë.*

Lartësia min. e ujit të mbetur (shih 7. TË DHËNAT TEKNIKE) arrihet vetëm në operimin manual pasi në operimin automatik galexhanti e fik pompën para kohe.

4. MIRËMBAJTJA

RREZIK! Plagosje!
Rrezik plagosje nëse produkti startohet pa vëmendje.
→ **Shkëputni produktin nga furnizimi me energji para se ta mirëmbani produktin.**

Larja e pompës:

Pas pompimit të ujit me klor pompa duhet të lahet.

1. Pomponi ujë të vakët (max 35° C) duke shtuar një detergjent të butë (p.sh. pastrues) derisa uji i pompuar të jetë i pastër.
2. Asgjësoni mbetjet sipas direktivave të ligjit për asgjësimin e mbetjeve.

5. MAGAZINIMI

Nxjerrja jashtë funksionimit:

Pompa nuk është e mbrojtur kundër ngricës!

Produkti duhet të ruhet në vende jo të aksesueshme nga fëmijët.

1. Shkëputeni pompën nga furnizimi me energji.
2. Kthejeni pompën me kokë poshtë derisa të mos rrjedhë më ujë.
3. Pstroni pompën (shih 4. MIRËMBAJTJA).
4. Ruajeni pompën në një vend të thatë, të mbyllur dhe të sigurt kundër ngricave.

Asgjësimi:

(në përputhje me Direktivën 2012/19/EU)

Produkti nuk lejohet të asgjësohet me mbetjet normale të shtëpisë. Ai duhet të asgjësohet në përputhje me rregulloret lokale të mbrojtjes së mjedisit.

ME RËNDËSI!

→ Asgjësojeni produktin nëpërmjet qendrës tuaj vendore të grumbullimit dhe riciklimit.

6. NDREQJA E GABIMEVE

RREZIK! Plagosje!
Rrezik plagosje nëse produkti startohet pa vëmendje.
→ **Shkëputeni produktin nga furnizimi me energji para se të ndreqni defektin e produktit.**

Pastrimi i këmbës së thithjes dhe helikës [Fig T1]:

1. Zhvidhosni 4 vidat me kanal kryq ④.
2. Tërhiqeni lart këmbën e thithjes ⑤ nga pompa.
3. Pastroni këmbën e thithjes ⑤ dhe helikën ⑥ (për shkak të punimeve të mirëmbajtjes nuk humbet garancia).
4. Vendoseni sërish këmbën e thihjes ⑤.
5. Vidhosni sërish 4 vidat me kanal kryq ④.

Një helikë e dëmtuar, për arsye sigurie, duhet të ndërrohet vetëm nga GARDENA Service.

Problemi	Shkaku i mundshëm	Ndihma
Pompa lëviz, por nuk pompon ujë	Nuk mund të dalë ajri, për shkak se presioni është i mbyllur. (Mbase është përthyer tubi i presionit).	→ Hapni tubacionin e presionit (p.sh. valvulën ndarëse, pajisjet e pompimit).
	Flluska në këmbën thithëse.	→ Prisni rreth 60 sekonda derisa pompa të ajroset vetë (nëse nevojitet, fikeni/ndizeni).
	Vrima e thithjes është bllokuar.	→ Pastrojeni vrimën e thithjes me një rrymë uji.
	Zorra është bllokuar.	→ Largoni bllokimin në zorrë.
	Helika është bllokuar.	→ Pastroni këmbën e thithjes dhe helikën.
	Niveli i ujit gjatë vënies në përdorim është nën nivelin minimal të ujit.	→ Zhyteni pompën më thellë.

Problemi	Shkaku i mundshëm	Ndihma
Pompa nuk punon dhe ndalon papritur së funksionuari	Ndarësi termik i qarkut e ka fikur pompën për shkak të mbinxehjes.	→ Pastrojeni vrimën e thithjes. Vini re temperaturën maksimale të lëngut (35° C).
	Pompa nuk ka energji elektrike.	→ Kontrolloni siguresat dhe lidhjet elektrike.
	Çelësi RCD është aktivizuar (rrymë me defekt).	→ Shkëputni pompën nga ushqimi me energji dhe kontakton GARDENA Service.
Pompa funksionon, por fuqia e qarkullimit ulet papritur	Vrima e thithjes është bllokuar.	→ Pastrojeni vrimën e thithjes me një rrymë uji.
	Zorra është bllokuar.	→ Largoni bllokimin në zorrë.

KËSHILLË: Në rast defektesh të tjera ju lutemi, drejtojuni qendrës tuaj të servisit GARDENA. Riparimet lejohen të kryhen nga qendrat e servisit GARDENA si dhe nga tregtarët e specializuar të cilët janë të autorizuar nga GARDENA.

7. TË DHËNAT TEKNIKE

Pompa zhytëse	Njësia	Vlera (Art. 9000)	Vlera (Art. 9001)	Vlera (Art. 9007)	Vlera (Art. 9008)
Fuqia nominale	W	250	400	250	400
Tensioni i rrjetit	V (AC)	230	230	230	230
Frekuenca e rrjetit	Hz	50	50	50	50
Sasia maks. thithëse	l/h	8200	8600	9200	10.500
Presioni maks./ lartësia maks. e hedhjes së ujit	bar / m	0,5 5,0	0,55 5,5	0,4 4,0	0,5 5,0
Thellësia maksimale e zhytjes	m	6	6	6	6
Lartësia min./maks. e ndezjes	cm	23 / 50	23 / 50	26 / 45	26 / 45
Lartësia min./maks. e fikjes	cm	7 / 20	7 / 20	11 / 16	11 / 16
Lartësia e ujit të mbetur	mm	4	4	25	25
Ujë i ndotur me diametër maks. të kokrrizës	mm	5	5	25	25
Niveli minimal për vënien në përdorim (rreth)	cm	25	25	50	50
Kablloja lidhëse	m	10 (H05RN-F)	10 (H05RN-F)	10 (H05RN-F)	10 (H05RN-F)
Pesha pa kabllon (rreth)	kg	2,55	2,85	2,55	2,9
Temperatura maks. e lëndëve të qarkullueshme	°C	35	35	35	35

8. AKSESORË/PJESË KËMBIMI

GARDENA Fashetë zorre	Për tuba 25 mm (1") me anë të thumbit lidhës.	**Art. 7193**
GARDENA Fashetë zorre	Për tuba 38 mm (1 1/2") me anë të thumbit lidhës.	**Art. 7195**
GARDENA Pjesë pompe për lidhje	Për tuba 19 mm (3/4") me anë të sistemit ndërlidhës GARDENA.	**Art. 1752**
GARDENA Set i zorrës së rrafshët	Zorrë 10 m 38 mm (1 1/2") me kapëse zorre.	**Art. 5005**

9. GARANCIA / SERVISI

9.1 Regjistrimi i produktit:

Regjistrojeni produktin tuaj te gardena.com/registration.

9.2 Servisi:

Ju lutemi t'i gjeni detajet aktuale të kontaktit me shërbimin tonë në faqen e pasme dhe online:

- https://www.gardena.com/int/support/advice/contact/

bs

GARDENA Selge vee sukelpump/Reovee sukelpump

1. OHUTUSJUHISED 152
2. MONTAAŽ 153
3. KÄSITSEMINE 154
4. HOOLDUS 154
5. HOIULEPANEK 155
6. TÕRGETE KÕRVALDAMINE. 155
7. TEHNILISED ANDMED 156
8. LISATARVIKUD/VARUOSAD 156
9. GARANTII/TEENINDUS 156

Instruktsioonide algupärandi tõlge.

Seda toodet võivad kasutada vähemalt 8 aasta vanused ja vanemad lapsed ning piiratud füüsiliste, sensoorsete või vaimsete võimetega isikud ning puudulike kogemuste ja teadmistega isikud, kui neil on järelevaataja või kui neid on toote turvalise kasutamise osas juhendatud ning nad mõistavad sellest tulenevaid ohtusid. Lapsed ei tohi tootega mängida. Puhastust ega kasutaja poolset hooldust ei tohi lapsed teha ilma järelevaatajata. Me soovitame, et toodet kasutaks vähemalt 16-aastased isikud. Ärge mitte kunagi kasutage antud toodet, kui te olete väsinud, haige või alkoholi, uimastite või ravimite mõju all.

Otstarbele vastav kasutamine:

GARDENA Sukelpump on ette nähtud vee eemaldamiseks üleujutuste korral, aga ka mahutitest ümber- ja väljapumpamiseks, vee võtmiseks kaevudest ja šahtidest, vee eemaldamiseks paatidest ja jahtidest ning ajaliselt piiratud vee aereerimiseks ja tsirkulatsiooniks ning klooritud vee pumpamiseks era- ja harrastusaedades.

Pumbatavad vedelikud:

GARDENA sukelpumbaga tohib pumbata ainult vett.

Pumba korpus on veetihe ja pump lastakse täielikult vette (maksimaalset sukeldussügavust vaata 7. TEHNILISED ANDMED).

Toode sobib järgmiste vedelike pumpamiseks:

- **Selge vee sukelpump:** puhas kuni kergelt reostunud vesi maksimaalse terasuurusega 5 mm.
- **Reovee sukelpump:** reostunud vesi maksimaalse terasuurusega 25 mm.

Toode ei sobi pikaajaliseks käitamiseks (pideva tsirkulatsiooniga käitamiseks).

OHT! Kehavigastuste oht!

→ **Pumbata ei tohi soolast vett, sööbivaid, kergesti süttivaid või plahvatusohtlikke aineid (nt bensiini, petrooleumi, nitrolahustit), õlisid, kütteõli ja toiduaineid.**

1. OHUTUSJUHISED

TÄHELEPANU!
Lugege kasutusjuhend hoolikalt läbi ja hoidke see uuesti lugemiseks alles.

Tootel olevad sümbolid:

Lugege kasutusjuhendit.

Üldised ohutusjuhised

Elektriohutus

OHT! Elektrilöögi oht!
Vigastuste oht elektrivoolu tõttu.

→ **Toode peab saama voolutoite rikkevoolukaitselüliti (FI-lüliti, RCD) kaudu, mille nimirakendusvool on maksimaalselt 30 mA.**

OHT! Vigastuste oht!
Vigastuste oht elektrivoolu tõttu.

→ **Enne, kui hakkate hooldust tegema või detaile välja vahetama, ühendage toode võrgust lahti. Seejuures peab pistikupesa paiknema teie vaatevälja.**

Ohutu käitamine

Veetemperatuur ei tohi ületada 35 °C.

Pumpa ei tohi kasutada, kui vees on inimesi.

Lekkivate määrdeainete tõttu võib vedelik reostuda.

Hoidke kõrvalised isikud veest eemal.

Käitage pumpa ainult nurkliitmikuga.

Kaitselülitid

Termokaitselüliti:
Ülekoormuse korral lülitab sisseehitatud termiline mootorikaitse pumba välja. Pärast mootori piisavat mahajahtumist on pump uuesti käitamisvalmis.

et

Automaatne õhutamine

See pump on varustatud õhutusklapiga, mis kõrvaldab pumbast võimaliku olemasoleva õhupolstri. Funktsioonist tingituna võib siis korpuse küljelt väheses koguses vett välja tulla.

Täiendavad ohutusjuhised

Elektriohutus

OHT! Südameseiskuse oht!

Antud toode tekitab käitamisel elektromagnetvälja. See väli võib teatud tingimustes mõjustada aktiivsete või passiivsete meditsiiniliste implantaatide toimimist. Et välistada selliste olukordade tekkimise oht, mis võivad kutsuda esile raskeid või surmavaid vigastusi, peaksid meditsiinilise implantaadiga isikud enne antud toote kasutamist konsulteerima oma arsti ja implantaadi tootjaga.

Kaablid

Pikenduskaablite kasutamise puhul peavad need vastama järgnevas tabelis olevatele minimaalsetele ristlõigetele:

Pinge	Kaabli pikkus	Ristlõige
230 – 240 V/50 Hz	Kuni 20 m	1,5 mm^2
230 – 240 V/50 Hz	20 – 50 m	2,5 mm^2

OHT! Elektrilöögi oht!

Kui võrgupistik lõigatakse küljest ära, võib mööda võrgukaablit sattuda elektri piirkonda niiskust, mille tagajärjel võib tekkida lühis.

→ **Võrgupistikut ei tohi mitte mingil juhul küljest ära lõigata (nt seinast läbi viimiseks).**

→ Ärge kasutage juhet pistiku pistikupesast väljatõmbamiseks, vaid võtke kinni pistiku korpusest.

→ Kui selle seadme võrguühendusjuhe on kahjustada saanud, siis ohtude vältimiseks tuleb lasta see vahetada tootja või tema klienditeeninduse või kellegi sarnase kvalifikatsiooniga isiku poolt.

Võrgupistikud ja pistikupesad peavad olema veepritsmekindlad.

Kontrollige, et elektrilised pistikühendused jääksid piirkonda, kuhu ei saa tungida vett.

Pistikut ja toitejuhet tuleb kaitsta kuumuse, õli ja teravate servade eest.

Pidada kinni võrgupingest. Andmeplaadile märgitud näitajad peavad vastama elektrivõrgu andmetele.

Basseinis viibimise või veepinna puudutamise korral peab pumba võrgupistik olema tingimata välja tõmmatud.

Toitejuhet ei tohi kasutada pumba kinnitamiseks või transportimiseks.

Pumba sukeldamiseks või ülestõmbamiseks ja kindlustamiseks peab kasutama kinnitusköit.

Kontrollige toitejuhet regulaarselt.

Enne kasutamist kontrollida alati vaatluse teel, kas pumbal (eelkõige aga toitejuhtmel ja pistikul) ei ole kahjustusi.

Kahjustunud pumpa ei tohi kasutada. Pumba kahjustuse korral lasta pump tingimata GARDENA kliendihoolduses üle kontrollida.

Montaažijuhend: keerake kõik poldid uuesti käe tugevuselt kinni.

Enne hoolduse järgset kasutamist tagage, et kõik osad oleksid kinni keeratud.

Meie pumpade kasutamisel koos generaatoriga tuleb järgida generaatori tootja hoiatusjuhiseid.

Isiklik ohutus

OHT! Lämbumise oht!

Väiksemaid osi on võimalik kergesti alla neelata. Plastikkoti tõttu esineb lämbumise oht väikelastele. Hoidke väikelapsed montaaži ajal eemal.

Jälgige minimaalset veetaset vastavalt pumba karakteristikutele.

Ärge laske pumbal töötada kauem kui 10 minutit, kui surve all olev pool on suletud.

Liiv ja muud abrasiivsed ained kiirendavad kulumist ja vähendavad pumba jõudlust.

Ujuklülitit tohib käsitseda ainult väljaspool vett.

Käitamise ajal ei tohi voolikut ära tõmmata.

Enne, kui hakkate tõrkeid kõrvaldama, laske pumbal maha jahtuda.

Pumpa ei tohi käitada ilma monteeritud nurkliitmikuta.

2. MONTAAŽ

OHT! Kehavigastuste oht!

Vigastuste oht, juhul kui toode kogemata käivitub.

→ **Enne, kui hakkate toodet monteerima, ühendage toode voolutoitest lahti.**

Nurkliitmiku pumba sisse keeramine [joonis A1]:

OHT! Kehavigastuste oht!

Lõikehaavade oht tiiviku tõttu.

→ **Käitage pumpa ainult nurkliitmikuga.**

→ Keerake nurkliitmik ① kellaosuti suunas pumba sisse.

Vooliku saab ühendada pumbaühenduse ① ja ühendusnipli ② [25 mm (1")- ja 38 mm (1 1/2")] kaudu või GARDENA pistiksüsteemi [13 mm (1/2")/ 16 mm (5/8")/ 19 mm (3/4")] kaudu. 38 mm (1 1/2") vooliku kasutamise puhul on pumba pumpamisvõimsus maksimaalne.

Vooliku ühendamine ühendusnipli abil [joonis A2/A3/A4]:

Ühendusnipliga ② saab ühendada 25 mm (1") ja 38 mm (1 1/2") voolikut.

et

Vooliku läbimõõt	25 mm (1")	38 mm (1 1/2")
GARDENA Voolikuklamber	**art. nr. 7193**	**art. nr. 7195**
Voolikuühendus [joonis A2]	Niplit mitte eemaldada **[joonis A3]**.	Eemaldada nippel ⓑ juures **[joonis A4]**.

25 mm (1") ja 38 mm (1 1/2") voolikule, mis ühendatakse ühendusnipli ② abil, tuleb kinnitada näiteks **GARDENA voolikuklamber, art. nr. 7193/7195**.

1. Keerake nurkliitmik kellaosuti suunas pumba sisse.
2. Keerake ühendusnippel ② pumbaühenduse ① peale. (Ühendage 38 mm (1 1/2") voolikute puhul ühendusnippel ② kõigepealt ⓑ juures olevast soonest lahti).
3. Lükake voolik ühendusnipli ② otsa ja kinnitage see nt **GARDENA voolikuklambri abil, art. nr. 7193/7195**.

Vooliku ühendamine GARDENA pistiksüsteemi abil [joonis A5]:

Me soovitame mitte kasutada väiksemaid vooliku läbimõõte kui 19 mm (3/4"), kuna muidu hakkab pumbatava koguse jõudlus vähenema.

Vooliku läbimõõt	Pumba liitmik	
19 mm (3/4")	**GARDENA Pumbaliitmiku komplekt**	**art. nr. 1752**

→ Ühendage voolik vastava GARDENA pistiksüsteemi kaudu.

3. KÄSITSEMINE

OHT! Kehavigastuste oht!

Vigastuste oht, juhul kui toode kogemata käivitub.

→ **Enne, kui toodet ühendama, seadistama või transportima hakkate, ühendage toode voolutoitest lahti.**

Vee pumpamine:

Kui pumpa ei saa veereservuaari sukeldada käepideme abil, siis tuleb pump kaevu või veereservuaari sukeldada kõie abil. Minimaalset sukeldamise sügavust kasutuselevõtul vaata 7. TEHNILISED ANDMED.

Pumba peab üles panema selliselt, et imijala peal olevad sisselaskeavad ei oleks täielikult ega osaliselt saastelisandite tõttu blokeeritud.

Tiigis tuleks pump panna nt telliskivi peale.

1. Sukeldage pump veereservuaari.
2. Ühendage pump voolutoitega.
   Tähelepanu! Pump hakkab kohe tööle.

Automaatrežiim ujuklülitiga [joonis O1]:

Et pump lülituks vee otsa saamisel automaatselt välja, peab ujuklüliti ③ vee pinnal vabalt ujuma.

Sisse- ja väljalülitamise kõrguse seadistamine [joonis O1]:

Maksimaalset sisselülitamise ja minimaalset väljalülitamise kõrgust (vt 7. TEHNILISED ANDMED) saab reguleerida, kui suruda ujuklüliti juhe ujuklüliti fiksaatorisse.

- Mida lühem on ujuklüliti ③ ja ujuklüliti lukustuse Ⓐ vaheline kaabel, seda madalamaks muutub sisselülitamise tase ja seda kõrgemaks muutub väljalülitamise tase.

→ Suruge ujuklüliti ③ kaabel ujuklülititi lukustuse Ⓐ avasse.

TÄHELEPANU!

Et ujuklüliti sisse- ja väljalülitamine oleks tagatud, peab ujuklüliti ning ujuklüliti fiksaatori vahelise juhtme pikkus olema min 10 cm.

Käsitsirežiim [joonis O2]:

Pump jääb pidevalt käitusesse, kuna ujuklüliti on sillatud.

1. Lükake ujuklülitit ③ kaabli abil allapoole ujuklüliti lukustuse Ⓐ otsa.
2. Pange pump üles stabiilselt vees seisvana.
3. Ühendage pump voolutoitega.
   Tähelepanu! Pump hakkab kohe tööle.

Minimaalne jääkvee tase (vt 7. TEHNILISED ANDMED) saavutatakse ainult käsitsirežiimis, kuna automaatrežiimis lülitab ujuklüliti pumba juba eelnevalt välja.

4. HOOLDUS

OHT! Kehavigastuste oht!

Vigastuste oht, juhul kui toode kogemata käivitub.

→ **Enne, kui hakkate toodet hooldama, ühendage toode voolutoitest lahti.**

Pumba läbiloputamine:

Pärast klooritud vee pumpamist peab pumba läbi loputama.

1. Pumbake leiget vett (maksimaalselt 35 °C), vajaduse korral lisades õrna puhastusvahendit (nt nõudepesuvahendit), kuni pumbatav vesi muutub selgeks.
2. Korraldage jääkide jäätmekäitlus vastavalt jäätmeseaduse suunistele.

5. HOIULEPANEK

Kasutuselt kõrvaldamine:

Pump ei ole pakasekindel!

Toodet peab säilitama lastele ligipääsmatuna.

1. Ühendage pump voolutoitest lahti.
2. Pöörake pump pea peale, kuni vett enam välja ei jookse.
3. Puhastage pump (vt 4. HOOLDUS).
4. Pange pump hoiule kuiva, suletud ja pakasekindlasse kohta.

Kasutuselt kõrvaldamine:

(vastavalt direktiivile 2012/19/EL)

Toodet ei tohi kasutuselt kõrvaldada koos tavaliste olmejäätmetega. Selle peab kasutuselt kõrvaldama vastavalt kehtivatele kohalikele keskkonnakaitse eeskirjadele.

TÄHELEPANU!

→ Kõrvaldage toode kasutuselt oma kohaliku taaskasutuse kogumisjaama kaudu või selle abil.

6. TÕRGETE KÕRVALDAMINE

OHT! Kehavigastuste oht!

Vigastuste oht, juhul kui toode kogemata käivitub.

→ Enne, kui hakkate toote tõrkeid kõrvaldama, ühendage toode voolutoitest lahti.

Imijala ja tiiviku puhastamine [joonis T1]:

1. Keerake 4 ristpeapolti ④ välja.
2. Tõmmake imijalg ⑤ pumba küljest maha.
3. Puhastage imijalg ⑤ ja tiivik ⑥ (nende hooldustööde tõttu garantii jõudu ei kaota).
4. Pange imijalg ⑤ uuesti peale.
5. Keerake 4 ristpeapolti ④ uuesti sisse.

Kahjustatud tiiviku tohib ohutusest tingituna vahetada välja ainult GARDENA teenindus.

Probleem	Võimalik põhjus	Kõrvaldamine
Pump töötab, ent ei pumpa vett	Õhk ei saa välja, kuna survevoolik on kinni. (Survevoolik võib olla ka kokku murtud).	→ Avage survevoolik (nt sulgurklapp, jaotusseadmed).
	Iminapaga jala all on õhku.	→ Oodake ca 60 sekundit, kuni pump on õhutamise ise läbi viinud (vajaduse korral lülitage välja/sisse).
	Sissetõmbeava on ummistunud.	→ Puhastage sissetõmbeava veejoa abil.
	Voolik on ummistunud.	→ Eemaldage voolikust ummistus.
	Tiivik on blokeeritud.	→ Puhastage imijalg ja tiivik.
	Veetase on sisselülitamisel minimaalsest veetasemest madalam.	→ Sukeldage pump sügavamale sisse.
Pump ei käivitu või seiskub töö ajal äkki	Termokaitselüliti on pumba ülekuumenemise tõttu välja lülitanud.	→ Puhastage sissetõmbeava. Pidage kinni pumbatava vedeliku maksimaalsest temperatuurist (35 °C).
	Pumbal ei ole voolu.	→ Kontrollige kaitsmeid ja elektrilisi pistikühendusi.
	Rikkevoolukaitselüliti (RCD) on reageerinud (rikkevool).	→ Ühendage pump voolutoitest lahti ja pöörduge GARDENA teeninduse poole.
Pump töötab, aga jõudlus langeb järsult	Sissetõmbeava on ummistunud.	→ Puhastage sissetõmbeava veejoa abil.
	Voolik on ummistunud.	→ Eemaldage voolikust ummistus.

JUHIS: Palun pöörduge muude rikete korral oma GARDENA teeninduskeskusesse. Parandusi tohivad teha ainult GARDENA teeninduskeskused ning GARDENA poolt volitatud spetsialiseerunud jaemüüjad.

et

7. TEHNILISED ANDMED

Sukelpump	Ühik	Väärtus (art. nr. 9000)	Väärtus (art. nr. 9001)	Väärtus (art. nr. 9007)	Väärtus (art. nr. 9008)
Nimivõimsus	W	250	400	250	400
Võrgupinge	V (AC)	230	230	230	230
Võrgusagedus	Hz	50	50	50	50
Max jõudlus	l/h	8200	8600	9200	10.500
Max rõhk/ pumpamiskõrgus	bar / m	0,5 5,0	0,55 5,5	0,4 4,0	0,5 5,0
Max uputussügavus	m	6	6	6	6
Minimaalne/maksimaalne sisselülitamise tase	cm	23 / 50	23 / 50	26 / 45	26 / 45
Minimaalne/maksimaalne väljalülitamise tase	cm	7 / 20	7 / 20	11 / 16	11 / 16
Jääkvee tase	mm	4	4	25	25
Reovesi maksimaalse terasuurusega	mm	5	5	25	25
Minimaalne uputussügavus kasutusele võtmisel (ca)	cm	25	25	50	50
Ühendusjuhe	m	10 (H05RN-F)	10 (H05RN-F)	10 (H05RN-F)	10 (H05RN-F)
Kaal ilma juhtmeta (ca)	kg	2,55	2,85	2,55	2,9
Max vee temperatuur	°C	35	35	35	35

8. LISATARVIKUD/VARUOSAD

GARDENA Voolikuklamber	25 mm (1") voolikutele ühendusnipliga.	**art. nr. 7193**
GARDENA Voolikuklamber	38 mm (1 1/2") voolikutele ühendusnipliga.	**art. nr. 7195**
GARDENA Pumbaliitmiku komplekt	19 mm (3/4") voolikutele GARDENA pistiksüsteemiga.	**art. nr. 1752**
GARDENA Lamevooliku komplekt	10 m pikkune 38 mm (1 1/2") voolik koos voolikuklambriga.	**art. nr. 5005**

9. GARANTII/TEENINDUS

9.1 Toote registreerimine:

Registreerige oma toode aadressil gardena.com/registration.

9.2 Teenindus:

Meie teenuse praeguse kontaktteabe leiate tagaküljelt ja veebist:

- Eesti: https://www.gardena.com/ee/tugi/nouanded/kontakt/

et

GARDENA Panardinamas švaraus vandens siurblys / Panardinamas purvino vandens siurblys

1. SAUGOS NURODYMAI 157
2. SURINKIMAS 158
3. NAUDOJIMAS 159
4. TECHNINĖ PRIEŽIŪRA. 159
5. LAIKYMAS 160
6. GEDIMŲ ŠALINIMAS 160
7. TECHNINIAI DUOMENYS. 161
8. PRIEDAI / ATSARGINĖS DALYS 161
9. GARANTIJA / SERVISAS. 161

Instrukcijos originalo vertimas.

Šiuo gaminiu gali naudotis vyresni nei 8 metų vaikai bei asmenys, turintys fizinių, sensorinių ar protinių sutrikimų, arba neturintys patirties ir žinių, jei jie dirba prižiūrimi arba išmokomi dirbti saugiai ir atpažįsta galimus pavojus. Vaikai negali su gaminiu žaisti. Draudžiama vaikams atlikti valymo ir naudotojo atliekamus techninės priežiūros darbus, jei jie yra neprižiūrimi. Šį gaminį rekomenduojame naudoti jaunimui tiktai nuo 16 metų. Niekada nesinaudokite gaminiu pavargę, sergantys ar apsvaigę nuo alkoholio, narkotikų ar vaistų.

Naudojimas pagal paskirtį:

GARDENA Panardinamas siurblys yra skirtas ne tik nusausinimui po potvynių, bet ir vandeniui persiurbti iš vienos talpyklos į kitą ir išsiurbti iš jų, vandeniui imti iš šulinių ir cisternų, išsiurbti iš valčių ir jachtų bei laikinai sukurti vandens aeraciją ir cirkuliaciją, taip pat chloruotam vandeniui siurbti privačiame namų ir mėgėjų sode.

Siurbiami skysčiai:

GARDENA panardinamu siurbliu galima siurbti tiktai vandenį.

Siurblį galima visiškai apsemti (užsandarintas) bei panardinti į vandenį (maks. panardinimo gylį žr. 7. TECHNINIAI DUOMENYS).

Gaminiu galima siurbti šiuos skysčius:

- **Panardinamas švaraus vandens siurblys:** švarų ir šiek tiek purviną vandenį, kurio maksimalus grūdelių skersmuo yra 5 mm.
- **Panardinamas purvino vandens siurblys:** purviną vandenį, kurio maksimalus grūdelių skersmuo yra 25 mm.

Šio gaminio negalima naudoti ilgą laiką (nuolatinės cirkuliacijos režimas).

PAVOJUS! Kūno sužalojimai!

→ **Draudžiama siurbti sūrų vandenį, ėsdinančias, labai degias arba sprogias medžiagas (pvz., benziną, kt. naftos produktus, nitroskiediklius), alyvą, skystą kurą bei maisto produktus.**

1. SAUGOS NURODYMAI

SVARBU!
Prašom atidžiai perskaityti eksploatavimo instrukciją ir ją išsaugoti, kad galėtumėte dar kartą perskaityti.

Simboliai ant gaminio:

Perskaitykite eksploatavimo instrukciją.

Bendrieji saugos nurodymai

Elektros sauga

PAVOJUS! Elektros smūgis!
Susižeidimo pavojus elektros srove.

→ **Į gaminį srovė turi būti paduodama per FI jungiklį (RCD), kurio didžiausia nominali paleidimo srovė yra 30 mA.**

PAVOJUS! Sužalojimo pavojus!
Susižeidimo pavojus elektros srove.

→ **Prieš atlikdami techninės priežiūros darbus ar keisdami dalis ištraukite kištuką iš tinklo. Kištukinis lizdas turi būti Jūsų matomumo zonoje.**

Saugus eksploatavimas

Vandens temperatūra negali viršyti 35 °C.

Siurblio negalima naudoti, jei vandenyje yra asmenų.

Skystis gali būti užterštas ištekančiais tepalais.

Trečiuosius asmenis laikykite atokiau nuo vandens.

Naudokite siurblį tiktai su alkūne.

Apsauginis jungiklis

Terminės apsaugos jungiklis:
Esant perkrovai siurblys išjungiamas įmontuota termine variklio apsauga. Varikliui pakankamai atvėsus, siurblys yra vėl pasiruošęs darbui.

lt

Automatinis oro šalinimas

Šiame siurblyje yra įmontuotas oro šalinimo vožtuvas, kuris pašalina oro pūslę, kuri gali susidaryti siurblyje. Dėl šios funkcijos korpuso šone gali ištekėti šiek tiek vandens.

Papildomi saugos nurodymai

Elektros sauga

PAVOJUS! Širdies sustojimas!

Eksploatavimo metu šis gaminys sukuria elektromagnetinį lauką. Tam tikromis sąlygomis šis laukas gali aktyviai ar pasyviai paveikti medicininių implantų veikimą. Kad būtų išvengta pavojaus situacijų, kurios gali sukelti sunkius ar mirtinus sužalojimus, asmenys su medicininiais implantais prieš šio gaminio naudojimą turi pasikonsultuoti su savo gydytoju arba implantų gamintoju.

Kabeliai

Jei naudojami pailginimo kabeliai, jie turi atitikti tolimesnėje lentelėje nurodytus minimalius skerspjūvius:

Įtampa	Kabelio ilgis	Skerspjūvis
230 – 240 V/50 Hz	Iki 20 m	1,5 mm^2
230 – 240 V/50 Hz	20 – 50 m	2,5 mm^2

PAVOJUS! Elektros smūgis!

Dėl nupjauto tinklo kištuko tinklo kabeliu gali patekti drėgmė į elektrinę sritį ir sukelti trumpąjį jungimą.

→ **Jokiu būdu nenupjauti kištuko (pvz., pravedant per sieną).**

→ Traukite kištuką iš lizdo ne už kabelio, bet už kištuko.

→ Jei šio prietaiso elektros maitinimo kabelis sugadintas, jį turi pakeisti gamintojas, jo klientų aptarnavimo centras arba panašiai kvalifikuotas asmuo, kad būtų išvengta pavojų.

Tinklo kištukai ir lizdai turi būti apsaugoti nuo vandens purslų.

Įsitikinkite, kad elektriniai kištukiniai sujungimai yra srityje, apsaugotoje nuo apsėmimo.

Saugokite tinklo kištuką ir maitinimo kabelį nuo karščio, alyvos ir aštrių kampų.

Laikykitės tinklo įtampos. Siurblio firminėje duomenų lentelėje nurodyti parametrai turi sutapti su elektros maitinimo tinklo parametrais.

Būnant baseine arba liečiant vandens paviršių būtina ištraukti siurblio tinklo kištuką.

Nenaudokite maitinimo kabelio siurblio pritvirtinimui ar pernešimui.

Siurbliui nardinti, traukti į viršų ir tvirtinti turi būti naudojama pritvirtinimo virvė.

Reguliariai tikrinkite maitinimo laidą.

Prieš naudojimą visada apžiūrėkite siurblį (ypač maitinimo kabelį ir tinklo kištuką).

Nenaudokite sugadinto siurblio. Sugadintą siurblį būtinai turi patikrinti GARDENA servisas.

Surinkimo instrukcija: vėl tvirtai priveržti visus varžtus.

Prieš naudodami po techninės priežiūros įsitikinkite, kad visos dalys yra priveržtos.

Mūsų siurblius naudojant su generatoriumi reikia atkreipti dėmesį į generatoriaus gamintojo įspėjimus.

Asmeninė sauga

PAVOJUS! Uždusimo pavojus!

Mažomis dalimis galima greitai užspringti. Dėl plastikinio maišelio mažiems vaikams kyla uždusimo pavojus. Todėl surinkimo metu maži vaikai turi būti kuo toliau nuo jūsų.

Laikykitės mažiausio vandens lygio pagal siurblio charakteristiką.

Nepalikite siurblio įjungto ilgiau nei 10 minučių, kai slėginė linija uždaryta.

Smėlis ir kitos abrazyvinės medžiagos pagreitina siurblio nusidėvėjimą ir mažina pajėgumą.

Plūdinį jungiklį galima valdyti tiktai ištrauktą iš vandens.

Eksploatavimo metu draudžiama nuimti žarną.

Prieš šalindami gedimą palaukite, kol siurblys atvės.

Siurblio negalima naudoti be primontuotos alkūnės.

2. SURINKIMAS

PAVOJUS! Kūno sužalojimai!

Jei gaminys įsijungia atsitiktinai, kyla sužalojimo pavojus.

→ **Prieš montuodami gaminį atjunkite jį nuo maitinimo tinklo.**

Įsukti alkūnę į siurblį [pav. A1]:

PAVOJUS! Kūno sužalojimai!

Pjautiniai sužalojimai rotoriumi.

→ **Naudokite siurblį tiktai su alkūne.**

→ Įsukite alkūnę ① pagal laikrodžio rodyklę į siurblį.

Žarną galima prijungti siurblio jungtimi ① ir jungiamąja įmova ② [25 mm (1") ir 38 mm (1 1/2")] arba GARDENA jungčių sistema [13 mm (1/2")/16 mm (5/8")/ 19 mm (3/4")]. Naudojant 38 mm (1 1/2") žarną siurblys veikia maksimaliu našumu.

Prijungti žarną naudojant jungiamąją įmovą [pav. A2/A3/A4]:

Naudojant jungiamąją įmovą ② galima prijungti 25 mm (1") ir 38 mm (1 1/2") žarnas.

Žarnos skersmuo	25 mm (1")	38 mm (1 1/2")
GARDENA Žarnos spaustuvas	**gaminys 7193**	**gaminys 7195**
Žarnos sujungimas [pav. A2]	Įmovos neatskirti **[pav. A3]**.	Įmovą atskirti ties ⓑ **[pav. A4]**.

25 mm (1") ir 38 mm (1 1/2") žarnos, prijungtos naudojant jungiamąją įmovą ②, turi būti tvirtinamos pvz., **GARDENA žarnos spaustuvu, gaminys 7193/7195**.

1. Įsukite alkūnę pagal laikrodžio rodyklę į siurblį.
2. Priveržkite jungiamąją įmovą ② ant siurblio jungties ①. (Prieš jungiant 38 mm (1 1/2") žarnas atskirkite jungiamąją įmovą ② per griovelį ties ⓑ).
3. Užmaukite žarną ant jungiamosios įmovos ② ir ją pritvirtinkite, pvz., **GARDENA žarnos spaustuvu, gaminys 7193/7195**.

Prijungti žarną naudojant GARDENA jungčių sistemą [pav. A5]:

Rekomenduojame naudoti žarnas su ne siauresniu nei 19 mm (3/4") žarnos skersmeniu, nes kitaip sumažės siurbiamas kiekis ir našumas.

Žarnos skersmuo	Siurblio jungtis	
19 mm (3/4")	**GARDENA Siurblio jungimo rinkinys**	**gaminys 1752**

→ Prijunkite žarną naudodami atitinkamą GARDENA jungčių sistemą.

3. NAUDOJIMAS

PAVOJUS! Kūno sužalojimai!

Jei gaminys įsijungia atsitiktinai, kyla sužalojimo pavojus.

→ **Prieš prijungdami, nustatydami arba transportuodami gaminį atjunkite jį nuo maitinimo tinklo.**

Siurbti vandenį:

Jei siurblio negalima panardinti į vandens rezervuarą už rankenos, jį visada reikia panardinti į šulinį ar vandens rezervuarą už virvės. Mažiausią panardinimo gylį pradedant eksploatuoti žr. 7 skyrių TECHNINIAI DUOMENYS.

Siurblį reikia pastatyti taip, kad įleidimo angų ant pagrindo negalėtų visiškai arba iš dalies blokuoti nešvarumai.

Tvenkinyje siurblį reikėtų pastatyti, pvz., ant plytos.

1. Panardinkite siurblį į vandens rezervuarą.
2. Prijunkite siurblį prie maitinimo tinklo.
   Dėmesio! Siurblys iškart įsijungia.

Automatinis režimas su plūdiniu jungikliu [pav. O1]:

Kad siurblys automatiškai išsijungtų nustojus tekėti siurbiamam skysčiui, plūdinis jungiklis ③ turi laisvai judėti vandens paviršiuje.

Nustatyti įsijungimo ir išsijungimo aukštį [pav. O1]:

Maksimalus įsijungimo aukštis ir minimalus išsijungimo aukštis (žr. 7. TECHNINIAI DUOMENYS) gali būti pritaikyti plūdinio jungiklio kabelį įspaudus į plūdinio jungiklio fiksatorių.

- Kuo trumpesnis kabelis tarp plūdinio jungiklio ③ ir plūdinio jungiklio fiksatoriaus Ⓐ, tuo žemesnis įsijungimo aukštis ir aukštesnis išsijungimo aukštis.

→ Įspauskite plūdinio jungiklio kabelį ③ į plūdinio jungiklio fiksatoriaus angą Ⓐ.

DĖMESIO!

Kad būtų užtikrintas plūdinio jungiklio įsijungimas ir išsijungimas, kabelio ilgis tarp plūdinio jungiklio ir plūdinio jungiklio fiksatoriaus turi būti ne mažesnis nei 10 cm.

Rankinis režimas [pav. O2]:

Siurblys nuolat veikia, kadangi plūdinis jungiklis yra nenaudojamas.

1. Užstumkite plūdinį jungiklį ③ su kabeliu žemyn ant plūdinio jungiklio fiksatoriaus Ⓐ.
2. Stabiliai pastatykite siurblį vandenyje.
3. Prijunkite siurblį prie maitinimo tinklo.
   Dėmesio! Siurblys iškart įsijungia.

Minimalus likusio vandens aukštis (žr. 7. TECHNINIAI DUOMENYS) pasiekiamas tiktai rankiniame režime, kadangi plūdinis jungiklis automatiniame režime jau anksčiau išjungia siurblį.

4. TECHNINĖ PRIEŽIŪRA

PAVOJUS! Kūno sužalojimai!

Jei gaminys įsijungia atsitiktinai, kyla sužalojimo pavojus.

→ **Prieš atlikdami gaminio techninę priežiūrą atjunkite jį nuo maitinimo tinklo.**

Praplauti siurblį:

Jei buvo siurbiamas chloruotas vanduo, siurblį reikia praplauti.

1. Siurbkite šiltą vandenį (maks. 35 °C) tol, kol siurbiamas vanduo bus skaidrus, galite pridėti švelnios valymo priemonės (pvz., indų ploviklio).
2. Likučius šalinkite pagal atliekų tvarkymo įstatymo nuostatas.

5. LAIKYMAS

Naudojimo pabaiga:

Siurblys nėra atsparus šalnoms!

Gaminį laikykite vaikams neprieinamoje vietoje.

1. Atjunkite siurblį nuo maitinimo tinklo.
2. Apverskite siurblį priekiu į apačią ir palaukite, kol nebeištekės vanduo.
3. Išvalykite siurblį (žr. 4. TECHNINĖ PRIEŽIŪRA).
4. Laikykite siurblį sausoje, uždaroje ir nuo šalčio apsaugotoje vietoje.

Šalinimas:

(pagal Direktyvą 2012/19/ES)

Gaminio negalima šalinti su įprastomis buitinėmis atliekomis. Jį reikia šalinti pagal galiojančius vietinius aplinkosaugos reikalavimus.

SVARBU!

→ Šalinkite gaminį vietiniame komunaliniame atliekų surinkimo ir perdirbimo punkte.

6. GEDIMŲ ŠALINIMAS

PAVOJUS! Kūno sužalojimai!

Jei gaminys įsijungia atsitiktinai, kyla sužalojimo pavojus.

→ **Prieš šalindami gaminio gedimus atjunkite jį nuo maitinimo tinklo.**

Valyti pagrindą ir rotorių [pav. T1]:

1. Išsukite 4 varžtus su kryžmine įpjova ④.
2. Nuimkite pagrindą ⑤ nuo siurblio.
3. Išvalykite pagrindą ⑤ ir rotorių ⑥ (dėl šių techninės priežiūros darbų garantija lieka galioti).
4. Vėl uždėkite pagrindą ⑤.
5. Vėl prisukite 4 varžtus su kryžmine įpjova ④.

Saugumo sumetimais sugadintą rotorių gali keisti tiktai GARDENA servisas.

Problema	Galima priežastis	Sutrikimo / gedimo pašalinimas
Siurblys veikia, bet nesiurbia vandens	Negali išeiti oras, nes slėginė linija uždaryta. (Pvz., užsilenkusi slėginė žarna).	→ Atidarykite slėgio linij (pvz., uždarymo vožtuvą, laistymo įtaisus).
	Oro pūslė siurblio pagrinde.	→ Palaukite apie 60 sekundžių, kol iš siurblio savaime išeis oras (jei reikia, išjunkite ir įjunkite).
	Užsikimšusi įsiurbimo anga.	→ Išvalykite įsiurbimo angą vandens srove.
	Užsikimšusi žarna.	→ Pašalinkite užsikimšimą žarnoje.
	Užsiblokavęs rotorius.	→ Išvalykite pagrindą ir rotorių.
	Paleidimo į eksploataciją metu vandens lygis žemiau mažiausio vandens lygio.	→ Panardinkite siurblį giliau.
Siurblys neįsijungia arba staiga sustoja eksploatavimo metu	Dėl perkaitimo terminės apsaugos jungiklis išjungė siurblį.	→ Išvalykite įsiurbimo angą. Atkreipkite dėmesį į maksimalią skysčio temperatūrą (35 °C).
	Siurblys be elektros srovės.	→ Patikrinkite saugiklius ir elektros kištukines jungtis.
	Suveikė skirtuminės srovės įtaisas (RCD) (srovės nuotėkis).	→ Atjunkite siurblį nuo maitinimo tinklo ir kreipkitės į GARDENA servisą.
Siurblys veikia, tačiau skysčio srautas staiga pradeda mažėti	Užsikimšusi įsiurbimo anga.	→ Išvalykite įsiurbimo angą vandens srove.
	Užsikimšusi žarna.	→ Pašalinkite užsikimšimą žarnoje.

PASTABA: Kitų sutrikimų / gedimų atveju kreipkitės į GARDENA serviso centrą. Remontą gali atlikti tiktai GARDENA serviso centrai bei specializuoti prekybininkai, kuriuos įgaliojo firma GARDENA.

7. TECHNINIAI DUOMENYS

Panardinamas siurblys	Vienetas	Vertė (gaminys 9000)	Vertė (gaminys 9001)	Vertė (gaminys 9007)	Vertė (gaminys 9008)
Vardinė galia	W	250	400	250	400
Tinklo įtampa	V (AC)	230	230	230	230
Tinklo dažnis	Hz	50	50	50	50
Maksimalus našumas	l/h	8200	8600	9200	10.500
Maksimalus slėgis/ maksimalus kėlimo aukštis	bar / m	0,5 5,0	0,55 5,5	0,4 4,0	0,5 5,0
Maksimalus panardinimo gylis	m	6	6	6	6
Min./maks. įsijungimo aukštis	cm	23 / 50	23 / 50	26 / 45	26 / 45
Min./maks. išsijungimo aukštis	cm	7 / 20	7 / 20	11 / 16	11 / 16
Likusio vandens aukštis	mm	4	4	25	25
Purvinas vanduo, kurio maks. grūdelių skersmuo	mm	5	5	25	25
Mažiausias vandens lygis paleidžiant (apie)	cm	25	25	50	50
Maitinimo kabelis	m	10 (H05RN-F)	10 (H05RN-F)	10 (H05RN-F)	10 (H05RN-F)
Svoris be kabelio (apie)	kg	2,55	2,85	2,55	2,9
Maksimali skysčio temperatūra	°C	35	35	35	35

8. PRIEDAI/ATSARGINĖS DALYS

GARDENA Žarnos spaustuvas	25 mm (1") žarnoms su jungiamąja įmova.	**gaminys 7193**
GARDENA Žarnos spaustuvas	38 mm (1 1/2") žarnoms su jungiamąja įmova.	**gaminys 7195**
GARDENA Jsiurblio ungimo rinkinys	19 mm (3/4") žarnoms su GARDENA jungčių sistema.	**gaminys 1752**
GARDENA Plokščiosios žarnos rinkinys	10 m 38 mm (1 1/2") žarna su žarnos gnybtu.	**gaminys 5005**

9. GARANTIJA/SERVISAS

9.1 Gaminio registracija:

Užregistruokite gaminį svetainėje gardena.com/registration.

9.2 Servisas:

Techninės priežiūros tarnybos kontaktinę informaciją rasite galiniame viršelyje ir internete:

- Lietuva: https://www.gardena.com/lt/pagalba/

GARDENA Iegremdējamais tīrā ūdens sūknis / Iegremdējamais notekūdens sūknis

1. DROŠĪBAS NORĀDĪJUMI 162
2. MONTĀŽA 163
3. LIETOŠANA 164
4. APKOPE. 165
5. UZGLABĀŠANA 165
6. KĻŪDU NOVĒRŠANA. 165
7. TEHNISKIE DATI 166
8. PIEDERUMI/REZERVES DAĻAS 167
9. GARANTIJA/SERVISS 167

Oriģinālās instrukcijas tulkojums.

Ar šo izstrādājumu drīkst strādāt tikai personas, kas ir vecākas par 8 gadiem. Personas ar ierobežotām psihiskām, fiziskām vai garīgām spējām, kā arī personas, kurām nav pietiekošas pieredzes un zināšanu, drīkst lietot izstrādājumu tikai citas personas uzraudzībā vai pēc instruktāžas par drošu izstrādājuma lietošanu un ar to saistītiem riskiem. Bērni nedrīkst spēlēties ar izstrādājumu. Bērni nedrīkst veikt izstrādājuma tīrīšanu un apkopi, kas jāveic lietotājam, bez pieaugušo uzraudzības. Mēs iesakām ar izstrādājumu strādāt tikai personām, kas ir sasniegušas 16 gadu vecumu. Nelietojiet izstrādājumu, kad esat noguris, slims vai lietojis alkoholu, narkotikas vai medikamentus.

Lietošana atbilstoši noteiktajam mērķim:

GARDENA Iegremdējamais sūknis ir paredzēts ūdens nosūknēšanai no pārplūdušām vietām, kā arī tvertņu pārsūknēšanai un izsūknēšanai, ūdens sūknēšanai no akām un kanāliem, laivām un jahtām un ūdens uzpildei un cirkulācijai ar laika ierobežojumu, un arī hloru saturoša ūdens sūknēšanai privātmājas un dārziņos.

Sūknējamie šķidrumi:

Ar GARDENA iegremdējamo sūkni atļauts sūknēt tikai ūdeni.

Sūknis ir pilnībā pārpludināms (ievietots ūdensnecaurlaidīgā kapsulā) un tiek iegremdēts ūdenī (maks. iegremdēšanas dziļumu skatīt 7. nodaļā TEHNISKIE DATI).

Izstrādājums ir piemērots sekojošo šķidrumu sūknēšanai:

- **GARDENA Iegremdējamais tīrā ūdens sūknis:** tīrs līdz viegli netīrs ūdens ar maks. daļiņu izmēru 5 mm.
- **Iegremdējamais notekūdens sūknis:** netīrs ūdens, kuru maks. daļiņu izmērs ir 25 mm.

Izstrādājums nav paredzēts darbam nepārtrauktā režīmā (nepārtrauktais recirkulācijas režīms).

BĪSTAMI! Miesas bojājums!

→ **Nedrīkst sūknēt sālsūdeni, kairinošus, viegli uzliesmojošus, agresīvus vai sprādzienbīstamus šķidrumus (piemēram, benzīnu, petroleju vai nitro šķīdinātājus), eļļas, šķidro kurināmo un pārtikas produktus.**

1. DROŠĪBAS NORĀDĪJUMI

SVARĪGI!
Lūdzu, uzmanīgi izlasiet un rūpīgi uzglabājiet šo lietošanas instrukciju.

Simboli uz izstrādājuma:

Izlasiet lietošanas instrukciju.

Vispārīgie drošības norādījumi

Elektriskā drošība

BĪSTAMI! Strāvas trieciens!

Elektriskā strāva izraisa traumu gūšanas risku.

→ **Izstrādājumam jābūt aprīkotam ar FI slēdzi (RCD) ar nominālo aktivācijas strāvu maksimāli 30 mA.**

BĪSTAMI! Miesas bojājumu gūšanas risks!

Elektriskā strāva izraisa traumu gūšanas risku.

→ **Atslēdziet izstrādājumu no tīkla, pirms veicat tehniskās apkopes darbus vai detaļu nomaiņu. Rozetei jāatrodas Jūsu redzes laukā.**

Drošs darbs

Ūdens temperatūra nedrīkst pārsniegt 35 °C.

Sūkni nedrīkst lietot, ja ūdenī atrodas cilvēki.

Šķidruma piesārņojumu varētu izraisīt izplūdušas smērvielas.

Neļaujiet nepiederošām personām tuvoties ūdenim.

Lietojiet sūkni tikai ar līkumu.

Aizsardzības slēdzis

Termoslēdzis:
Pārslodzes gadījumā iebūvētais siltumjutīgais drošības slēdzis iniciē sūkņa izslēgšanos. Pēc tam, kad sūknis ir pietiekami atdzisis, tas atkal ir gatavs darbam.

Automātiska atgaisošana

Šis sūknis ir aprīkots ar atgaisošanas vārstu, kas sūknī likvidē gaisa spilvenu, ja tāds gadījumā izveidojas. Tādējādi funkcionālu īpatnību dēļ korpusa sānos var izplūst neliels daudzums ūdens.

Papildus drošības norādījumi

Elektriskā drošība

BĪSTAMI! Sirds apstāšanās!

Šīs izstrādājums darba laikā rada elektromagnētisko lauku. Šis lauks noteiktos apstākļos var ietekmēt pasīvu vai aktīvu medicīnisko implantātu funkcionēšanu. Lai nepieļautu tādas situācijas, kurās cilvēki var gūt smagus vai nāvīgus ievainojumus, cilvēkiem ar medicīnisko implantātu pirms izstrādājuma lietošanas ieteicams konsultēties ar ārstu vai implantāta ražotāju.

Kabelis

Lietojot pagarināšanas kabeļus, to minimālajam šķērsgriezumam jāatbilst sekojošai tabulai:

Spriegums	Kabeļa garums	Šķērsgriezums
230 – 240 V/50 Hz	Līdz 20 m	1,5 mm^2
230 – 240 V/50 Hz	20 – 50 m	2,5 mm^2

BĪSTAMI! Strāvas trieciens!

Barošanas kontaktdakšanas apgriešanas rezultātā caur barošanas kabeli sūkņa elektriskajā detaļās var nokļūt mitrums un izraisīt īssavienojumu.

→ **Tīkla kontaktspraudni nekādā gadījumā nedrīkst nogriezt (piem., lai vadu izvilktu caur sienā izurbtu atveri).**

→ Neizvelciet kontaktspraudni no rozetes, velkot aiz kabeļa, bet gan aiz tā korpusa.

→ Ja šīs ierīces tīkla vads ir bojāts, lai novērstu bīstamas situācijas, ražotājam, autorizētam klientu apkalpošanas dienestam vai citai personai ar līdzīgu kvalifikāciju jānomaina bojātais tīkla vads.

Tīkla kontaktspraudnim un savienojumiem ir jābūt aizsargātiem pret ūdens šļakatu iedarbību.

Pārliecinieties, ka elektriskie spraudsavienojumi atrodas zonās, kur nav iespējama pārplūde.

Tīkla kontaktspraudni un elektrības pieslēguma vadu sargājiet no karstuma, eļļas un asām malām.

Ievērojiet tīkla spriegumu. Pases datu plāksnītē norādītājiem datiem jāsakrīt ar strāvas tīkla datiem.

Atrodoties baseinā vai pieskaroties ūdens virsmai, obligāti atvienojiet sūkņa tīkla spraudni.

Tīkla pieslēguma vadu nedrīkst izmantot sūkņa nostiprināšanai vai transportēšanai.

Lai iegremdētu vai izņemtu un nofiksētu sūkni, izmantojiet nostiprināšanas trosi.

Regulāri pārbaudiet pieslēguma vadu.

Pirms lietošanas vienmēr veikt sūkņa vizuālo pārbaudi (īpaši tīkla pieslēguma vadam un kontaktspraudnim).

Bojātu sūkni izmantot nedrīkst. Konstatēta bojājuma gadījumā sūkni obligāti nodot pārbaudei GARDENA servisa centrā.

Montāžas instrukcija: atkārtoti ar roku pievelciet visas skrūves.

Pēc apkopes, pirms atkal lietojat ierīci, pārliecinieties, ka visas detaļas ir saskrūvētas.

Lietojot mūsu sūkņus kopā ar ģeneratoru, jāņem vērā ģeneratora ražotāja brīdinājuma norādes.

Individuālā drošība

BĪSTAMI! Nosmakšanas risks!

Mazas detaļas var viegli norīt. Polietilēna maisiņš rada nosmakšanas risku maziem bērniem. Montāžas darbu izpildes laikā turiet mazus bērnus drošā attālumā.

Ievērojiet minimālo ūdens līmeni saskaņā ar sūkņa raksturlielumiem.

Neļaujiet sūknim darboties ilgāk par 10 minūtēm pret slēgtu spiediena pusi.

Smiltis un citas abrazīvas vielas paātrina sūkņa nodilšanu un samazina sūkņa produktivitāti.

Pludiņslēdzi atļauts lietot tikai tad, kad tas neatrodas ūdenī.

Sūkņa darbības laikā šļūteni nedrīkst noņemt.

Pirms kļūdas novēršanas ļaujiet sūknim atdzist.

Sūkni nedrīkst darbināt bez uzstādīta līkuma.

2. MONTĀŽA

BĪSTAMI! Miesas bojājums!

Miesas bojājumu gūšanas risks, izstrādājumam sākot darboties nekontrolēti.

→ **Pirms izstrādājuma montāžas atslēdziet to no elektroenerģijas avota.**

Līkuma uzskrūvēšana sūknim [Att. A1]:

BĪSTAMI! Miesas bojājums!

Darba rata izraisītu grieztu savainojumu gūšana.

→ **Lietojiet sūkni tikai ar līkumu.**

→ Pulksteņa rādītāju kustības virzienā ieskrūvējiet līkumu ① sūknī.

Šļūteni var pievienot, izmantojot sūkņa pieslēgumu ① un pieslēguma nipeli ② [25 mm (1") un 38 mm (1 1/2")] vai arī GARDENA spraudsistēmu [13 mm (1/2")/ 16 mm (5/8")/ 19 mm (3/4")]. Izmantojot 38 mm (1 1/2") šļūteni, sūknis sasniedz maksimālo sūknēšanas jaudu.

Šļūtenes pieslēgšana, izmantojot pieslēguma nipeli [Att. A2/A3/A4]:

Izmantojot pieslēguma nipeli ②, iespējams pieslēgt 25 mm (1")- un 38 mm (1 1/2")-šļūtenes.

Šļūtenes diametrs	25 mm (1")	38 mm (1 1/2")
GARDENA Šļūteņu žņaugs	**preces nr. 7193**	**preces nr. 7195**
Šļūteņu savienojums [Att. A2]	Nipeli neatvienot **[Att. A3]**.	Nipeli atvienot pie ⓑ **[Att. A4]**.

25 mm (1")- un 38 mm (1 1/2") šļūtenes, kas tiek pievienotas ar pieslēguma nipeļa ② palīdzību, ir jānostiprina, piem, ar **GARDENA šļūteņu žņaugu, preces nr. 7193/7195**.

1. Pulksteņa rādītāju kustības virzienā ieskrūvējiet līkumu sūknī.
2. Uzskrūvējiet pieslēguma nipeli ② uz sūkņa pieslēguma ①. (38 mm (1 1/2") šļūtenēm pirms tam pie ⓑ rievā atvienojiet pieslēguma nipeli ②.)
3. Uzbīdiet šļūteni uz pieslēguma nipeļa ② un nostipriniet to, piemēram, ar **GARDENA šļūteņu žņaugu, preces nr. 7193/7195**.

Pieslēgt šļūteni ar GARDENA pieslēgšanas sistēmas palīdzību [Att. A5]:

Mēs iesakām neizmantot mazāku šļūtenes diametru nekā 19 mm (3/4"), jo pretējā gadījumā iespējama sūknēšanas jaudas veiktspējas samazināšanās.

Šļūtenes diametrs	**Sūkņa pieslēgums**	
19 mm (3/4")	**GARDENA Sūkņa pieslēguma kompiekts**	**preces nr. 1752**

→ Pievienojiet šļūteni, izmantojot atbilstīgo GARDENA spraudsistēmu.

3. LIETOŠANA

BĪSTAMI! Miesas bojājums!

Miesas bojājumu gūšanas risks, izstrādājumam sākot darboties nekontrolēti.

→ **Pirms izstrādājuma pieslēgšanas, iestatīšanas vai transportēšanas atslēdziet to no elektroenerģijas avota.**

Ūdens sūknēšana:

Ja sūkni nav iespējams iegremdēt ūdens rezervuārā izmantojot rokturi, vienmēr iegremdējiet sūkni akā vai ūdens rezervuārā, izmantojot trosi. Minimālo iegremdēšanas dziļumu, veicot pieņemšanu ekspluatācijā, skatīt 7. TEHNISKIE DATI.

Uzstādiet sūkni tā, lai netīrumi pilnībā vai daļēji nenobloķētu sūkšanas pamatni ieplūdes atvērumus.

Dīķi uzstādiet sūkni, piem., uz ķieģeļa.

1. Iegremdējiet sūkni ūdens rezervuārā.
2. Pievienojiet sūkni elektroenerģijas avotam.
   Uzmanību! Sūknis uzreiz sāk darboties.

Automātiskais režīms ar pludiņslēdzi [Att. O1]:

Lai sūknis, nepieplūstot sūknējamajam šķidrumam, automātiski izslēgtos, pludiņslēdzim ③ ir jāspēj brīvi pārvietoties pa ūdens virsmu.

Ieslēgšanas un izslēgšanas augstuma iestatīšana [Att. O1]:

Maksimālo ieslēgšanas augstumu un minimālo izslēgšanas augstumu (skat. 7. TEHNISKIE DATI) var regulēt, iespiežot pludiņa slēdža kabeli pludiņa slēdža fiksatorā.

- Jo īsāks ir kabelis starp pludiņslēdzi ③ un slēdža fiksatoru Ⓐ, jo mazāks ir ieslēgšanās augstums un jo lielāks ir izslēgšanās augstums.

→ Iespiediet pludiņslēdža kabeli ④ pludiņslēdža fiksatora atverē Ⓐ.

UZMANĪBU!

Lai nodrošinātu pludiņa slēdža ieslēgšanu un izslēgšanu, kabeļa garumam starp pludiņa slēdzi un pludiņa slēdža fiksatoru jābūt vismaz 10 cm.

Manuālais režīms [Att. O2]:

Sūknis darbojas bez pārtraukuma, jo pludiņslēdzis tiek pārvienots.

1. Bīdiet pludiņslēdzi ③ ar kabeli lejup uz pludiņslēdža fiksatora Ⓐ.
2. Stabili novietojiet sūkni ūdenī.
3. Pievienojiet sūkni elektroenerģijas avotam.
   Uzmanību! Sūknis uzreiz sāk darboties.

Min. atlikušā ūdens augstums (skat. 7. TEHNISKIE DATI) tiek sasniegts tikai, sūkni darbinot manuālajā režīmā, jo automātiskajā režīmā pludiņslēdzis sūkni jau priekšlaicīgi izslēdz.

4. APKOPE

BĪSTAMI! Miesas bojājums!

Miesas bojājumu gūšanas risks, izstrādājumam sākot darboties nekontrolēti.

→ **Pirms apkopes veikšanas izstrādājumam, atvienojiet to no elektroenerģijas avota.**

Sūkņa izskalošana:

Pēc hloru saturoša ūdens sūknēšanas sūknis ir jāizskalo.

1. Sūknējiet remdenu ūdeni (maks. 35 °C), tam pirms tam pievienojot maigas iedarbības tīrīšanas līdzekli (piemēram, trauku mazgāšanas līdzekli), līdz pārsūknētais ūdens kļūst caurspīdīgs.
2. Atliekas utilizējiet saskaņā ar Likumā par atkritumu apsaimniekošanu minētajām vadlīnijām.

5. UZGLABĀŠANA

Ekspluatācijas pārtraukšana:

Sūknis nav salizturīgs!

Uzglabājiet izstrādājumu bērniem nepieejamā vietā.

1. Atvienojiet sūkni no elektroenerģijas avota.
2. Apgrieziet sūkni otrādi, līdz no pārstāj tecēt ūdens.
3. Iztīriet sūkni (skat. 4. APKOPE).
4. Uzglabājiet sūkni sausā, slēgtā un no sala iedarbības aizsargātā vietā.

Utilizācija:

(saskaņā ar Direktīvu 2012/19/ES)

Izstrādājumu nedrīkst utilizēt kopā ar parastiem sadzīves atkritumiem. Tas ir utilizējams saskaņā ar vietējām vides aizsardzības prasībām.

SVARĪGI!

→ Nododiet izstrādājumu utilizācijai tuvākajā atkritumu apsaimniekošanas uzņēmumā.

6. KĻŪDU NOVĒRŠANA

BĪSTAMI! Miesas bojājums!

Miesas bojājumu gūšanas risks, izstrādājumam sākot darboties nekontrolēti.

→ **Atvienojiet izstrādājumu no elektroenerģijas avota, pirms veicat izstrādājuma kļūdu novēršanu.**

Sūkšanas pamatnes un darba rata tīrīšana [Att. T1]:

1. Izskrūvējiet 4 krustiņa skrūves ④.
2. Noņemiet sūkšanas pamatni ⑤ no sūkņa.
3. Notīriet sūkšanas pamatni ⑤ un darba ratu ⑥ (šo apkopes darbu rezultātā garantija nezaudē spēku).
4. Uzstādiet sūkšanas pamatni ⑤ atpakaļ.
5. Atkārtoti ieskrūvējiet 4 krustiņa skrūves ④.

Drošības nolūkos bojāta darba rata nomaiņu atļauts veikt tikai GARDENA servisā.

Problēma	Iespējamais cēlonis	Risinājums
Sūknis darbojas, bet nesūknē ūdeni	Nav iespējama gaisa noplūde, jo spiediena vads ir slēgts (iespējams, ir pārlocījusies spiediena šļūtene).	→ Atveriet spiediena vadu (piemēram, sllēgvārsts, izvades ierīces).
	Gaisa uzkrājums sūkņa pamatnē.	→ Pagaidiet apm. 60 sekundes, līdz sūknis pats ir atgaisojies (vajadzības gadījumā sūkni vairākas reizes izslēdziet un izslēdziet).
	Iesūkšanas atvere ir aizsērējusi.	→ Ar ūdens strūklu iztīriet iesūkšanas atveri.
	Šļūtene ir aizsērējusi.	→ Iztīriet šļūtenes aizsērējumu.
	Darba rats ir bloķēts.	→ Notīriet sūkšanas pamatni un darba ratu.
	Ūdens līmenis sūkņa palaišanas brīdī ir zemāks par noteikto minimālo ūdens līmeni.	→ Iegremdējiet sūkni dziļāk.

Problēma	Iespējamais cēlonis	Risinājums
Sūknis nesāk darboties vai pēkšņi apstājas darbības laikā	Termoslēdzis pārslodzes dēļ sūkni izslēdza.	→ Iztīriet iesūkšanas atveri. Ievērojiet maksimālo šķidruma temperatūru (35 °C).
	Sūknim nepieplūst strāva.	→ Pārbaudiet drošinātājus un elektrības spraudsavienojumus.
	Nostrādājis noplūdstrāvas aizsargslēdzis (RCD) (noplūdes strāva).	→ Atslēdziet sūkni no elektroenerģijas avota un griezieties GARDENA servisā.
Sūknis darbojas, bet sūknēšanas jauda pēkšņi samazinās	Iesūkšanas atvere ir aizsērējusi.	→ Ar ūdens strūklu iztīriet iesūkšanas atveri.
	Šļūtene ir aizsērējusi.	→ Iztīriet šļūtenes aizsērējumu.

NORĀDE: Citu traucējumu rašanās gadījumā, lūdzu, griezieties tuvākajā GARDENA servisa centrā. Remontu drīkst veikt tikai GARDENA servisa centros vai GARDENA autorizētos specializētajos veikalos.

7. TEHNISKIE DATI

Iegremdējamais sūknis	Vienība	Vērtība (preces nr. 9000)	Vērtība (preces nr. 9001)	Vērtība (preces nr. 9007)	Vērtība (preces nr. 9008)
Nominālā jauda	W	250	400	250	400
Tīkla spriegums	V (AC)	230	230	230	230
Tīkla frekvence	Hz	50	50	50	50
Maks. caurplūdums	l/h	8200	8600	9200	10.500
Maks. spiediens/ maks. sūknēšanas augstums	bar / m	0,5 5,0	0,55 5,5	0,4 4,0	0,5 5,0
Maks. iegremdēšanas dziļums	m	6	6	6	6
Min./maks. ieslēgšanās augstums	cm	23 / 50	23 / 50	26 / 45	26 / 45
Min./maks. izslēgšanās augstums	cm	7 / 20	7 / 20	11 / 16	11 / 16
Atlikušā ūdens augstums	mm	4	4	25	25
Notekūdens ar maks. daļiņu diametru	mm	5	5	25	25
Minimālais ūdens līmeni ekspluatācijas sākšanas brīdī (apm.)	cm	25	25	50	50
Pieslēguma kabelis	m	10 (H05RN-F)	10 (H05RN-F)	10 (H05RN-F)	10 (H05RN-F)
Svars bez kabeļa (apm.)	kg	2,55	2,85	2,55	2,9
Maks. materiāla temperatūra	°C	35	35	35	35

8. PIEDERUMI/REZERVES DAĻAS

GARDENA Šļūteņu žņaugs	25 mm (1") šļūtenēm, izmantojot pieslēguma nipeli.	**preces nr. 7193**
GARDENA Šļūteņu žņaugs	38 mm (1 1/2") šļūtenēm, izmantojot pieslēguma nipeli.	**preces nr. 7195**
GARDENA Sūkņa pieslēgumu komplekts	19 mm (3/4") šļūtenēm, izmantojol GARDENA spraudsistēmu.	**preces nr. 1752**
GARDENA Plakanās šļūtenes komplekts	10 m 38 mm (1 1/2") šļūtene ar šļūtenes apskavu.	**preces nr. 5005**

9. GARANTIJA/SERVISS

9.1 Produkta reģistrēšana:

Reģistrējiet produktu vietnē gardena.com/registration.

9.2 Serviss:

Skatiet pašreizējo servisa centra kontaktinformāciju aizmugurējā lapā un tiešsaistē:

- https://www.gardena.com/lv/serviss-un-atbalsts/meklet-veikalu-servisa-centru/

Pumpen-Kennlinien
Performance characteristics
Courbes de performance
Prestatiegrafiek
Kapacitetskurva
Ydelses karakteristika
Pumpun ominaiskäyrä
Pumpekarakteristikk
Curva di rendimento
Curva característica de la bomba
Características de performance
Charakterystyka pompy
Szivattyú-jelleggörbe
Charakteristika čerpadla
Charakteristiky čerpadla
Χαρακτηριστικό διάγραμμα
Характеристика насоса
Karakteristika črpalka
Obilježja pumpe
Karakteristika pumpe
Крива характеристики насоса
Caracteristică pompă
Pompa karakter eğrisi
Помпена характеристика
Fuqia e pompës
Pumba karakteristik
Siurblio charakteristinė kreivė
Sūkņa raksturlīkne

Art. 9000

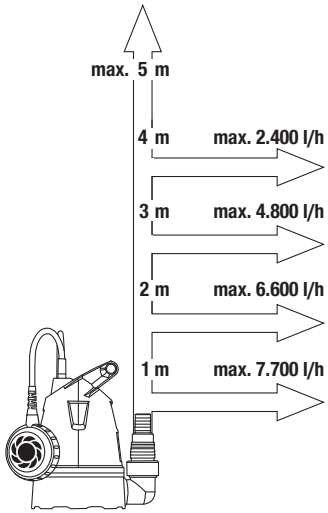

Art. 9001

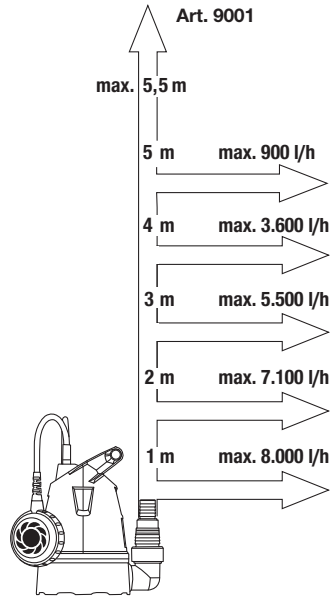

Art. 9007

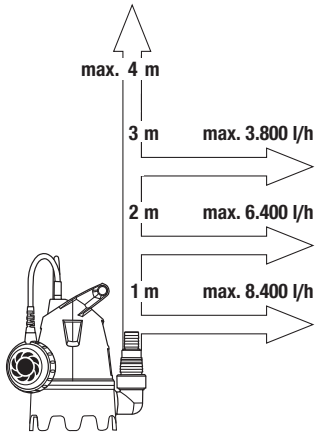

Art. 9008

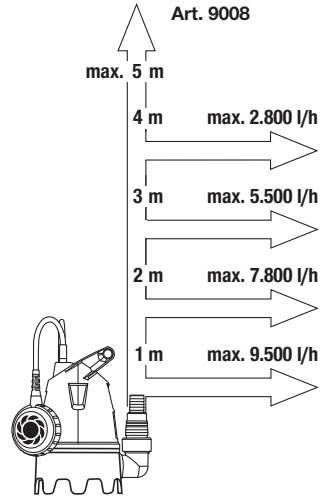

CE

de	**EU-Konformitätserklärung** **Klarwasser-Tauchpumpe/ Schmutzwasser-Tauchpumpe** — **Art.-Nr.**	Der Unterzeichnende bestätigt als Bevollmächtigter des Herstellers, der GARDENA Germany AB, PO Box 7454, S-103 92, Stockholm, Schweden, dass das (die) nachfolgend bezeichnete(n) Gerät(e) in der von uns in Verkehr gebrachten Ausführung die Anforderungen der harmonisierten EU-Richtlinien, EU-Sicherheitsstandards und produktspezifischen Standards erfüllt/erfüllen. Bei einer nicht mit uns abgestimmten Änderung des (der) Geräte(s) verliert diese Erklärung ihre Gültigkeit. EU-Richtlinien(1) | Harmonisierte Normen(2) | Hinterlegte Dokumentation(3) | Anbringungsjahr der CE-Kennzeichnung(4) | Ulm, den (Ausstellungsdatum)(5)
en	**EU Declaration of conformity** **Clear Water Submersible Pump/ Dirty Water Submersible Pump** — **Art. No.**	The undersigned hereby certifies as the authorized representative of the manufacturer, GARDENA Germany AB, PO Box 7454, S-103 92, Stockholm, Sweden, that, when leaving our factory, the unit(s) indicated below is/are in accordance with the harmonised EU guidelines, EU standards of safety and product specific standards. This certificate becomes void if the unit(s) is/are modified without our approval. EU directives(1) | Harmonised standards(2) | Deposited documentation(3) | Year of CE marking(4) | Ulm, (date of issue)(5)
fr	**Déclaration UE de conformité** **Pompe d'évacuation pour eaux claires/ Pompe d'évacuation pour eaux sales** — **Référence**	Le soussigné déclare, en tant que mandataire du fabricant, la GARDENA Germany AB, PO Box 7454, S-103 92, Stockholm, Suède, qu'à la sortie de ses usines le matériel neuf désigné ci-dessous était conforme aux prescriptions des directives européennes énoncées ci-après et conforme aux règles de sécurité et autres règles qui lui sont applicables dans le cadre de l'Union européenne. Toute modification portée sur ce(s) produit(s) sans l'accord exprès de notre part supprime la validité de ce certificat. Directives européennes(1) | Normes harmonisées(2) | Documentation déposée(3) | Année d'apposition du marquage CE(4) | Fait à Ulm, le (date de délivrance)(5)
bg	**ЕС Декларация за съответствие** **Потопяема помпа за чиста вода/ Потопяема помпа за мръсна вода** — **№ на артикула**	Долуподписаният удостоверява като пълномощник на производителя GARDENA Germany AB, PO Box 7454, S-103 92, Стокхолм, Швеция, че по-долу описаният(ите) уред(и) във варианта на изпълнение пуснат от нас на пазара изпълнява/изпълняват изискванията на хармонизираните ЕС-директиви, ЕС-норми за безопасност и специфичните норми за продукцията. В случай на промяна на уреда(ите), която не е съгласувана с нас, тази декларация губи своята валидност. Директиви на ЕС(1) | Хармонизирани стандарти(2) | Внесени документи(3) | Година на CE маркировка(4) | Улм, (дата на издаване)(5)
cs	**EU prohlášení o shodě** **Ponorné čerpadlo na čistou vodu/ Ponorné čerpadlo na špinavou vodu** — **Č. Výrobku**	Podepsaná osoba zplnomocněná výrobcem GARDENA Germany AB, PO Box 7454, S-103 92, Stockholm, Švédsko potvrzuje, že v následujícím uvedený(-é) přístroj(-e) v provedení námi uvedeném na trh splňuje/splňují požadavky směrnic EU, bezpečnostních norem EU a norem specifických pro výrobek. V případě změny přístroje(-ů), která s námi nebyla dohodnuta, ztrácí toto prohlášení svou platnost. Směrnice EU(1) | Harmonizované normy(2) | Uložená dokumentace(3) | Rok označení CE(4) | Ulm, (datum vydání)(5)
da	**EU-overensstemmelseserklæring** **Rentvands-dykpumpe/ Spildevands-dykpumpe** — **Vare-nr.**	Underskriveren bekræfter som fuldmægtig for producenten, GARDENA Germany AB, PO Box 7454, S-103 92, Stockholm, Sverige, at det (de) efterfølgende betegnede apparat(er) i den af os markedsførte udførelse opfylder kravene i de harmoniserede EU-direktiver, EU-sikkerhedsstandarder og produktspecifikke standarder. Foretages en ændring af apparatet/apparaterne, der ikke er aftalt med os, mister denne erklæring sin gyldighed. EU-direktiver(1) | Harmoniserede standarder(2) | Deponeret dokumentation(3) | År for CE-mærkning(4) | Ulm, (udstedelsesdato)(5)
el	**Δήλωση συμμόρφωσης ΕΕ** **Υποβρύχια αντλία καθαρού νερού/ Υποβρύχια αντλία λυμάτων** — **Αρ. είδους**	Ο υπογεγραμμένος βεβαιώνει ως πληρεξούσιος του κατασκευαστή, της εταιρείας GARDENA Germany AB, Τ.Θ. 7454, S-103 92, Στοκχόλμη, Σουηδία, ότι η (οι) παρακάτω αναφερόμενη(ες) συσκευή(ές) στην έκδοση που τίθεται από εμάς σε κυκλοφορία πληροί/πληρούν τις απαιτήσεις των εναρμονισμένων οδηγιών της ΕΕ, προτύπων ασφαλείας της ΕΕ και των ειδικών για το προϊόν προτύπων. Σε περίπτωση τροποποίησης της (των) συσκευής(ών) χωρίς προηγούμενη συνεννόηση με την εταιρεία μας παύει να ισχύει η δήλωση. Οδηγίες ΕΕ(1) | Εναρμονισμένα πρότυπα(2) | Κατατεθείσα τεκμηρίωση(3) | Έτος σήμανσης CE(4) | Ulm, (ημερομηνία έκδοση)(5)
es	**Declaración UE de conformidad** **Bomba sumergible para agua limpia/ Bomba sumergible para agua residual** — **N.º de artículo**	El firmante confirma, en calidad de apoderado del fabricante GARDENA Germany AB, PO Box 7454, S-103 92 Estocolmo (Suecia), que el/los aparato(s) mencionado(s) a continuación cumple(n), en la versión lanzada al mercado por nuestra empresa, los requisitos de las directivas de la UE armonizadas, los estándares de seguridad de la UE y los estándares específicos del producto. La presente declaración perderá su validez si se modifica(n) el/los aparato(s) sin previa aprobación por nuestra parte. Directivas UE(1) | Normas armonizadas(2) | Documentación depositada(3) | Año de marcado CE(4) | Ulm (Alemania), (fecha de emisión)(5)
et	**ELi vastavusdeklaratsioon** **Selge vee sukelpump/ Reovee sukelpump** — **Tootenr**	Allakirjutanu kinnitab tootja, GARDENA Germany AB, PO Box 7454, S-103 92, Stockholm, Rootsi, poolt volitatud isikuna, et järgnevalt nimetatud seade (seadmed) täidab (täidavad) meie poolt turule toodud versiooni kujul harmoneeritud EL-i direktiivide, EL-i ohutusstandardite ja tootepõhiste standardite nõuded. Seadmel (seadmetel) meiega kooskõlastamata muudatuse tegemise korral kaotab käesolev deklaratsioon oma kehtivuse. ELi direktiivid(1) | Harmoneeritud standardid(2) | Talletatud dokumentatsioon(3) | CE-märgise aasta(4) | Ulm, (väljaandmiskuupäev)(5)

CE

fi	**EU-vaatimustenmukaisuusvakuutus**		Allekirjoittanut vahvistaa valmistajan, GARDENA Germany AB, PO Box 7454, S-103 92, Tukholma, Ruotsi, valtuuttamana henkilönä, että seuraava laite täyttää/seuraavat laitteet täyttävät meidän toimittamassa mallissa yhdenmukaistettujen EU-direktiivien, EU-turvallisuusmääräysten ja tuotekohtaisten standardien vaatimukset. Laitteen/laitteiden muutoksissa, joista ei ole sovittu meidän kanssamme, menettää tämä selvitys voimassaolonsa. EU-direktiivit(1) | Yhdenmukaistetut standardit(2) | Dokumentaatio(3) | CE-merkinnän vuosi(4) | Ulm, (julkaisupäivä)(5)
	Puhtaan veden uppopumppu/ Likaveden uppopumppu	**Tuote-numero**	
hr	**EU izjava o sukladnosti**		Dolje potpisani kao opunomoćenik proizvođača, tvrtke GARDENA Germany AB, PO Box 7454, S-103 92, Stockholm, Švedska, potvrđujemo da niže navedeni uređaj(i) odgovarajuće izvedbe koji/koje smo iznijeli na tržište ispunjavaju kriterije usklađenih direktiva EU i sigurnosnih standarda EU kao i standarda koji se tiču proizvoda. Ova izjava gubi valjanost u slučaju izmjena uređaja koje nisu prethodno ugovorene s nama. EU direktive(1) | Usklađene norme(2) | Prikupljena dokumentacija(3) | Godina CE oznake(4) | Ulm, (datum izdavanja)(5)
	Uronska pumpa za čistu vodu/ Uronska pumpa za prljavu vodu	**Kat. br.**	
hu	**EU-megfelelőségi nyilatkozat**		Az alulírott, a GARDENA Germany AB, Pf. 7454, S-103 92, Stockholm, Svédország megbízotti minőségében megerősíti, hogy az általunk alábbi kivitelben forgalomba hozott, lent nevezett eszköz(ök) megfelel(nek) az uniós irányelvekkel összhangba hozott nemzeti előírások követelményeinek, az EU biztonsági szabványainak és a konkrét termékre vonatkozó szabványoknak. Az eszköz(ök)nek velünk nem egyeztetett módosítása esetén ez a nyilatkozat érvényét veszti. EU irányelvek(1) | Harmonizált szabványok(2) | Benyújtott dokumentáció(3) | A CE-jelzés éve(4) | Ulm, (kiadás dátuma)(5)
	Búvárszivattyú tiszta vízhez/ Búvárszivattyú szennyezett vízhez	**Cikksz.**	
it	**Dichiarazione di conformità UE**		Il sottoscritto, in quanto soggetto autorizzato dal produttore, GARDENA Germany AB, PO Box 7454, S-103 92, Stoccolma, Svezia, dichiara che l'apparecchio/gli apparecchi di seguito denominato/i, nella versione da noi immessa in commercio, soddisfa/no i requisiti delle direttive UE armonizzate, degli standard di sicurezza europei e degli standard specifici per il prodotto. La presente dichiarazione perde di validità in caso di modifica dell'apparecchio/degli apparecchi non concordata con noi. Direttive UE(1) | Norme armonizzate(2) | Documentazione depositata(3) | Anno di marcatura CE(4) | Ulm, (data di emissione)(5)
	Pompa sommersa per acqua pulita/ Pompa sommersa per acqua sporca	**Art. n.**	
lt	**ES atitikties deklaracija**		Pasirašantysis, kaip gamintojo, GARDENA Germany AB, PO Box 7454, S-103 92, Stokholmas, Švedija, įgaliotasis atstovas patvirtina, kad žemiau nurodyto(-ų) prietaiso(-ų) modeliai, kurie buvo pagaminti mūsų gamyklose, atitinka darniąsias ES direktyvas, ES saugumo standartus ir specifinius gaminio standartus. Atlikus bet kokį prietaiso(-ų) pakeitimą, kuris nėra suderintas su mumis, ši deklaracija praranda galiojimą. ES direktyvos(1) | Darnieji standartai(2) | Pridėta dokumentacija(3) | CE žymėjimo metai(4) | Ulm, (išleidimo data)(5)
	Panardinamas švaraus vandens siurblys/ Panardinamas purvino vandens siurblys	**Straipsnio nr.**	
lv	**ES atbilstības deklarācija**		Zemā parakstījusies persona kā ražotāja, uzņēmuma GARDENA Germany AB, PO Box 7454, S-103 92, Stokholma, Zviedrija, pilnvarotais pārstāvis apstiprina, ka tālāk norādītā(-s) ierīce(-s) izpildījumā, kādā mēs to (tās) esam laiduši tirgū, atbilst saskaņotajām ES direktīvām, ES drošības standartiem un konkrētajam produktam noteiktajiem standartiem. Ierīcē(-s) veicot ar mums nesaskaņotas izmaiņas, šī deklarācija zaudē savu spēku. ES direktīvas(1) | Saskaņotie standarti(2) | Dokumentācijas atrašanās vieta(3) | CE marķējuma gads(4) | Ulm, (izdošanas datums)(5)
	Pūkainā ūdens sūknis/ Pūkainais notekūdens sūknis	**Izstr. nr.**	
nl	**EU-conformiteitsverklaring**		De ondergetekende bevestigt als gevolmachtigde van de fabrikant, GARDENA Germany AB, PO Box 7454, S-103 92, Stockholm, Zweden, dat het/de onderstaand vermelde apparaat/apparaten in de door ons in de handel gebrachte uitvoering voldoet/voldoen aan de eisen van de geharmoniseerde EU-richtlijnen, EU-veiligheidsnormen en product-specifieke normen. Bij een niet met ons afgestemde verandering van het apparaat/de apparaten verliest deze verklaring haar geldigheid. EU-richtlijnen(1) | Geharmoniseerde normen(2) | Gedeponeerde documentatie(3) | Jaar van CE-markering(4) | Ulm, (datum van afgifte)(5)
	Schoonwaterpomp/ Vuilwaterpomp	**Artikel nr.**	
no	**EF-samsvarserklæring**		Undertegnede bekrefter herved, som autorisert representant for produsenten, GARDENA Germany AB, PO Box 7454, S-103 92 Stockholm, Sverige, at enheten(e) angitt nedenfor er i samsvar med harmoniserte EU-retningslinjer, EU-standarder for sikkerhet og produktspesifikke standarder når de(n) forlater vår fabrikk. Denne bekreftelsen blir ugyldig hvis enheten(e) endres uten vårt samtykke. EU-direktiver(1) | Harmoniserte standarder(2) | Deponerte dokumentasjon(3) | CE-merkingsår(4) | Ulm, (utgivelsesdato)(5)
	Nedsenkbar rent-vannspumpe/ Nedsenkbar skitten-vannspumpe	**Art.nr.**	
pl	**Deklaracja zgodności UE**		Niżej podpisany potwierdza jako upoważniony przedstawiciel producenta, spółki GARDENA Germany AB, PO Box 7454, S-103 92, Sztokholm, Szwecja, że określone poniżej urządzenie/-nia w wersji wprowadzonej przez nas do obrotu spełnia/-niają wymogi zharmonizowanych dyrektyw UE, norm bezpieczeństwa UE oraz norm dotyczących konkretnych produktów. Niniejsza deklaracja traci ważność w przypadku wprowadzania nieuzgodnionych z nami zmian urządzenia/ń. Dyrektywy UE(1) | Normy zharmonizowane(2) | Zdeponowana dokumentacja(3) | Rok oznakowania CE(4) | Ulm, (data wydania)(5)
	Pompa zanurzeniowa do czystej wody/ Pompa zanurzeniowa do brudnej wody	**Nr artykułu**	

CE

pt	**Declaração de Conformidade UE**		O abaixo-assinado, na qualidade de representante do fabricante, GARDENA Germany AB, PO Box 7454, S-103 92, Stockholm, Schweden, confirma que o(s) aparelho(s) a seguir designado(s) no modelo lançado por nós no mercado cumpre/cumprem os requisitos das diretivas UE harmonizadas, as normas de segurança UE e as normas específicas para estes produtos. Esta declaração perde a sua validade se forem realizadas alterações no(s) aparelho(s) sem o nosso consentimento. Diretivas da UE(1) | Normas uniformizadas(2) | Documentação depositada(3) | Ano de marcação CE(4) | Ulm, (data de emissão)(5)
	Bomba submersível de água limpa/ Bomba submersível de água suja	**Artigo n.º**	
ro	**Declarație de conformitate UE**		Semnatarul, în calitatea sa de împuternicit al producătorului GARDENA Germany AB, PO Box 7454, S-103 92, Stockholm, Suedia, confirmă că aparatul (aparatele) descrise în cele ce urmează, în execuția pusă de noi pe piață îndeplinește (îndeplinesc) cerințele directivelor armonizate UE, ale standardelor de siguranță UE și ale standardelor specifice produsului. În cazul modificării fără aprobarea noastră prealabilă a aparatului (aparatelor), această declarație își pierde valabilitatea. Directivele UE(1) | Standardele armonizate(2) | Documentație depusă(3) | Anul marcajului CE(4) | Ulm, (data emiterii)(5)
	Pompă submersibilă pentru apă curată/ Pompă submersibilă pentru apă murdară	**Art. nr.**	
ru	**Декларация соответствия ЕС**		Нижеподписавшийся официальный представитель компании GARDENA Germany AB, PO Box 7454, S-103 92, г. Стокгольм, Швеция, настоящим удостоверяет, что в момент отгрузки с завода указанные ниже изделия соответствуют согласованным директивам ЕС, стандартам безопасности ЕС и стандартам для конкретного изделия. Данный сертификат аннулируется в случае модификации изделия без нашего разрешения. Директивы ЕС(1) | Гармонизированные стандарты(2) | Размещенная документация(3) | Год маркировки CE(4) | Ульм, (дата публикации)(5)
	Погружной насос для чистой воды/ Погружной насос для грязной воды	**Арт. №**	
sk	**EÚ vyhlásenie o zhode**		Dolu podpísaný potvrdzuje, ako splnomocnený zástupca výrobcu, GARDENA Germany AB, PO Box 7454, S-103 92, Štokholm, Švédsko, že ďalej označené zariadenie/a vo vyhotovení uvedenom na trh spĺňa/jú požiadavky harmonizovaných smerníc EÚ, bezpečnostných štandardov EÚ a predpisov, špecifických pre dané výrobky. Pri zmene zariadenia/zariadení, ktorá nebola odsúhlasená našou spoločnosťou, stráca toto vyhlásenie platnosť. Smernice EÚ(1) | Harmonizované normy(2) | Uložená dokumentácia(3) | Rok udelenia označenia CE(4) | Ulm, (dátum vydania)(5)
	Ponorné čerpadlo na čistú vodu/ Ponorné čerpadlo na znečistenú vodu	**č. v.**	
sl	**EU Izjava o skladnosti**		Spodaj podpisani kot pooblaščenec proizvajalca GARDENA Germany AB, PO Box 7454, S-103 92, Stockholm, Švedska, potrjuje, da v nadaljevanju označene naprave v izvedbi, v kakršni smo jih dali v promet, izpolnjujejo zahteve usklajenih direktiv EU, varnostnega standarda EU in standardov, ki veljajo za posamezne izdelke. V primeru spremembe naprave, ki ni usklajena z nami, ta izjava neha veljati. Direktive EU (1) | usklajeni standardi(2) | deponirana dokumentacija(3) | letnica oznake CE(4) | Ulm, (datum izdaje)(5)
	Potopna črpalka za čisto vodo / Potopna črpalka za umazano vodo	**Št. izd.**	
sr	**Deklaracija EU o usaglašenosti**		Dole potpisani ovim potvrđuje kao ovlašćeni predstavnik proizvođača kompanije GARDENA Germany AB, PO Box 7454, S-103 92 Stokholm, Švedska, ovim potvrđuje da dole navedeni uređaji u obliku plasiranom na tržište ispunjavaju zahteve harmonizovanih EU smernica, EU bezbednosnih standarda i standarda za određene proizvode. Ova izjava postaje ništavna u slučaju izmene uređaja koje nismo odobrili. EU direktive(1) | Usklađeni standardi(2) | Predata dokumentacija(3) | Godina CE znaka(4) | Ulm, (datum izdavanja)(5)
	Potopna pumpa za čistu vodu/ Potopna pumpa za prljavu vodu	**Br. stavke**	
sv	**EU-försäkran om överensstämmelse**		Undertecknad intygar som befullmäktigad företrädare för tillverkaren, GARDENA Germany AB, PO Box 7454, S-103 92, Stockholm, Sverige, att nedan angiven apparat/nedan angivna apparater i det utförande vi har släppt på marknaden, uppfyller fordringarna i de harmoniserade EU-direktiven, EU-säkerhetsstandarderna och de produktspecifika standarderna. Denna försäkran upphör att gälla vid en ändring av apparaten/apparaterna som inte har stämts av med oss. EU-direktiv(1) | Harmoniserade standarder(2) | Anvisad dokumentation(3) | År för CE-märkning(4) | Ulm, (datum för utfärdande)(5)
	Dränkbar pump för rent vatten/ Dränkbar pump för smutsvatten	**Artikelnr**	
sq	**Deklarata e përputhjes së BE-së**		Nëpërmjet këtij dokumenti, i nënshkruari vërteton si përfaqësuesi i autorizuar i prodhuesit, GARDENA Germany AB, PO Box 7454, S-103 92, Stockholm, Sweden, se, në momentin e largimit nga fabrika, njësia/njësitë e përcaktuara më poshtë është/janë në përputhje me udhëzimet e harmonizuara të BE-së, standardet e sigurisë të BE-së dhe standardet specifike të produktit. Kjo certifikatë bëhet e pavlefshme nëse njësia/njësitë modifikohet/modifikohen pa miratimin tonë. Direktivat e BE-së(1) | Standardet e harmonizuara(2) | Dokumentacioni i depozituar(3) | Viti i markimit CE(4) | Ulm, (data e lëshimit)(5)
	Pompa zhytëse e ujit të pastër/ Pompa zhyrëse e ujit të ndotur	**Nr. i artikullit**	
tr	**AB uygunluk beyanı**		Aşağıda imzası bulunan GARDENA Germany AB, PO Box 7454, S-103 92, Stockholm, İsveç üretici yetkili temsilcisi, aşağıda belirtilen ünitelerin fabrikamızdan ayrılırken uyumlu hale getirilmiş AB yönergeleri, AB güvenlik standartları ve ürüne özel standartlara uygun olduğunu onaylamaktadır. Üniteler, onayımız olmadan değiştirilirse bu sertifika geçerliliğini yitirir. AB direktifleri(1) | Uyumlaştırılmış standartlar(2) | Gönderilen belgeler(3) | CE işareti yılı(4) | Ulm, (yayın tarihi)(5)
	Berrak su dalgıç pompası/ Kirli su dalgıç pompası	**Parça No.**	

uk	**Декларація відповідності ЄС**		Особи, що підписали цей документ як представники виробника, компанії GARDENA Germany AB, PO Box 7454, S-103 92, Стокгольм, Швеція, цим документом затверджує, що на момент виходу з нашого заводу вироби, що зазначені нижче, відповідали узгодженим вказівкам ЄС, стандартам ЄС із безпеки та спеціальним стандартам, застосовним до цих виробів. У разі внесення не затверджених нами змін до виробів, цей сертифікат анулюється. Директиви ЄС(1) | Гармонізовані стандарти(2) | Депонована документація(3) | Рік маркування CE(4) | Ульм, (дата випуску)(5)
	Занурювальний насос для чистої води/ Занурювальний насос для брудної води	**Арт. №**	
	8200 BASIC **8600 BASIC** **9200 BASIC** **10500 BASIC**	**9000** **9001** **9007** **9008**	(1) 2014/35/EU 2014/30/EU 2011/65/EU (2) EN ISO 12100 EN 60335-1 EN 60335-2-41 (3) GARDENA Manufacturing GmbH Technische Dokumentation, M. Kugler Hans-Lorenser-Str. 40 89079 Ulm/Germany (4) 2019/ 2020 (5) 02.12.2019/ 20.12.2020 GARDENA **Reinhard Pompe** Vice President Products **Wolfgang Engelhardt** Vice President Supply Chain

Deutschland / Germany
GARDENA Manufacturing GmbH
Central Service
Hans-Lorenser-Straße 40
D-89079 Ulm
Produktfragen:
(+49) 731 490-123
Reparaturen:
(+49) 731 490-290
www.gardena.com/de/kontakt

Albania
KRAFT SHPK
Autostrada Tirane-Durres
Km 7
1051 Tirane
Phone: (+355) 69 877 7821
info@kraft.al

Argentina
ROBERTO C. RUMBO S.R.L.
Predio Norlog
Lote 7
Benavidez. ZC: 1621
Buenos Aires
Phone: (+54) 11 5263-7862
ventas@rumbosrl.com.ar

Armenia
AES Systems LLC
Marshal Babajanyan Avenue 56/2
0022 Yerevan
Phone: (+374) 60 651 651
masisohanyan@icloud.com

Australia
Husqvarna Australia Pty. Ltd.
Locked Bag 5
Central Coast BC
NSW 2252
Phone: (+ 61) (0) 2 4352 7400
customer.service@husqvarna.com.au

Austria / Österreich
Husqvarna Austria GmbH
Industriezeile 36
4010 Linz
Tel.: (+43) 732 77 01 01-485
www.gardena.com/at/service/beratung/kontakt/

Azerbaijan
Proqres Xüsusi Firması
Aliyar Aliyev 212, Baku, Azerbaijan
Sales: +994 70 326 07 14
Aftersales: +994 77 326 07 14
www.progress-garden.az
info@progress-garden.az

Bahrain
M.H. Al-Mahroos
BUILDING 208, BLOCK 356,
ROAD 328
Salhiya
Phone: +973 1740 8090
almahroos@almahroos.com

Belarus / Беларусь
ООО «Мастер Гарден»
220118, г. Минск,
улица Шаранговича, дом 7а
Тел. (+375) 17 257 00 33
mg@mastergarden.by

Belgium
Husqvarna Belgium nv
Gardena Division
Leuvensesteenweg 542
Planet II E
1930 Zaventem
België

Bosnia / Herzegovina
Silk Trade d.o.o.
Poslovna Zona Vila Br. 20
Phone: (+387) 61 165 593
info@silktrade.com.ba

Brazil
Nordtech Maquinas e Motores Ltd.
Avenida Juscelino Kubitschek
de Oliveira Curitiba
3003 Brazil
Phone: (+55) 41 3595-9600
contato@nordtech.com.br
www.nordtech.com.br

Bulgaria
AGROLAND България АД
бул. 8 Декември, № 13
Офис 5
1700 Студентски град
София
Тел.: (+359) 24 66 6910
info@agroland.eu

Canada / USA
GARDENA Canada Ltd.
125 Edgeware Road
Unit 15 A
Brampton L6Y 0P5
ON, Canada
Phone: (+1) 905 792 93 30
gardena.customerservice@husqvarnagroup.com

Chile
REPRESENTACIONES JCE S.A.
AV. DEL VALLE NORTE 857 PISO 4
HUECHURABA, SANTIAGO, CHILE
Phone: (+ 56) 2 2414 2600
contacto@jce.cl

China
Husqvarna (Shanghai)
Management Co., Ltd.
富世华（上海）管理有限公司
3F, Benq Square B,
No 207, Song Hong Rd.,
Chang Ning District,
Shanghai, PRC. 200335
上海市长宁区淞虹路207号明基广场B座3楼, 邮编: 200335

Colombia
Equipos de Toyama Colombia SAS
Cra. 68 D No 25 B 86 Of. 618
Edificio Torre Central
Bogota
Phone: +57 (1) 703 95 20 /
+57 (1) 703 95 22
servicioalcliente@toyama.com.co
www.toyama.com.co

Costa Rica
Exim CIA Costa Rica
Calle 25A, 8°. Montealegre
Zapote
San José
Costa Rica
Phone: (+506) 2221-5654
(+506) 2221-5659
eximcostarica@gmail.com

Croatia
Husqvarna Austria GmbH
Industriezeile 36
4010 Linz
Phone: (+43) 732 77 01 01-485
service.gardena@husqvarnagroup.com

Cyprus
Pantelis Papadopoulos S.A.
92 Athinon Avenue
Athens
10442 Greece
Phone: (+30) 21 0519 3100
infocy@papadopoulos.com.gr

Czech Republic
Gardena
Service Center Vrbno
c/o Husqvarna
Manufacturing CZ s.r.o.
Jesenická 146
79326 Vrbno pod Pradedem
Phone: 800 100 425
servis@gardena.cz

Denmark
GARDENA DANMARK
Lejrvej 19, st.
3500 Værløse
Tlf.: (+45) 70 26 47 70
gardenadk@husqvarnagroup.com
www.gardena.com/dk

Dominican Republic
BOSQUESA, S.R.L
Carretera Santiago Licey
Km. 5 ½
Esquina Copal II.
Santiago De Los Caballeros
51000 Dominican Republic
Phone: (+1) 809-562-0476
contacto@bosquesa.com.do

Egypt
Universal Agencies Co
26, Abdel Hamid Lotfy St.
Giza
Phone: (+20) 3 761 57 57

Estonia
Husqvarna Eesti OÜ
Valdeku 132
EE-11216 Tallinn
info@gardena.ee

Finland
Oy Husqvarna Ab
Juurakkotie 5 B 2
01510 Vantaa
www.gardena.fi

France
Husqvarna France
9/11 Allée des pierres mayettes
92635 Gennevilliers Cedex
France
http://www.gardena.com/fr
N° AZUR: 0 810 00 78 23
(Prix d'un appel local)

Georgia
Transporter LLC
#70, Beliashvili street
0159 Tbilisi, Georgia
Number: (+995) 322 14 71 71
info@transporter.com.ge
www.transporter.com.ge

Service Address and Importer to Great Britain
Husqvarna UK Ltd
Preston Road
Aycliffe Industrial Park
Newton Aycliffe
County Durham
DL5 6UP
Phone: (+44) (0) 344 844 4558
info.gardena@husqvarna.co.uk

Greece
Π.ΠΑΠΑΔΟΠΟΥΛΟΣ ΑΕΒΕ
Λεωφ. Αθηνών 92
Αθήνα
Τ.Κ.104 42
Ελλάδα
Τηλ. (+30) 210 5193 100
info@papadopoulos.com.gr

Hong Kong
Tung Tai Company
151-153 Hoi Bun Road
Kwun Tong, Kowloon
Hong Kong
Phone: (+852) 3583 1662
admin@tungtaico.com

Hungary
Husqvarna Magyarország Kft.
Ezred u. 1 – 3
1044 Budapest
Phone: (+36) 1 251-4161
vevoszolgalat.husqvarna@husqvarna.hu

Iceland
BYKO ehf.
Skemmuvegi 2a
200 Kópavogur
Phone: (+354) 515 4000
byko@byko.is

MHG Verslun ehf
Vikurhvarf 8
203 Kópavogur
Phone: (+354) 544 4656

India
B K RAMAN AND CO
Plot No. 185, Industrial Area,
Phase-2, Ram Darbar
Chandigarh
160002 India
Phone: (+91) 98140 06530
raman@jaganhardware.com

Iraq
Alshiemal Alakhdar Company
Al-Faysalieah, Near Estate Bank
Mosul
Phone: (+964) 78 18 18 46 75

Ireland
Liffey Distributors Ltd.
309 NW Business Park, Ballycoolen
15 Dublin
Phone: (+353) 1 824 2600
info@liffeyd.com

Israel
HAGARIN LTD.
2 Nahal Harif St.
8122201 Yavne
internet@hagarin.co.il
Phone: (+972) 8-932-0400

Italy
Husqvarna Italia S.p.A.
Centro Direzionale Planum
Via del Lavoro 2, Scala B
22036 ERBA (CO)
Phone: (+39) (0) 31 4147700
assistenza.italia@it.husqvarna.com

Japan
Husqvarna Zenoah Co. Ltd. Japan
1-9 Minamidai, Kawagoe
350-1165 Saitama
Japan
gardena-jp@husqvarnagroup.com

Kazakhstan
ТОО "Ламэд"
Russian
Адрес: Казахстан, г. Алматы,
ул. Тажибаевой, 155/1
Тел.: (+7) (727) 355 64 00
(+7) (700) 355 64 00
lamed@lamed.kz

Kazakh
Мекен-жайы: Қазақстан,
Алматы қ.,
көш. Тәжібаевой, 155/1
Тел.: (+7) (727) 355 64 00
(+7) (700) 355 64 00
lamed@lamed.kz

Kuwait
Palms Agro Production Co
Al Rai- Fourth Ring Road – Block 56.
P.O Box: 1976 Safat
13020 Al-Rai
Phone: (+965) 24 73 07 45
info@palms-kw.com

Kyrgyzstan
OOsO Alye Maki
Av. Moladaya Guardia 83
720014 Bishkek
Phone: (+996) 312 322115

Latvia
Husqvarna Latvija SIA
Ulbrokas 19A
LV-1021 Rīga
info@gardena.lv

Lebanon
Technomec
Safra Highway (Beirut – Tripoli) Center
622 Mezher Bldg.
P.O.Box 215
Jounieh
Phone: (+961) 9 853527 /
(+961) 3 855481
tecnomec@idm.net.lb

Lithuania
UAB Husqvarna Lietuva
Ateities pl. 77C
LT-52104 Kaunas
info@gardena.lt

Luxembourg
Magasins Jules Neuberg
39, rue Jacques Stas
Luxembourg-Gasperich 2549
Case Postale No. 12
Luxembourg 2010
Phone: (+352) 40 14 01
api@neuberg.lu

Malaysia
Glomedic International Sdn Bhd
Jalan Ruang No. 30
Shah Alam, Selangor
40150 Malaysia
Phone: (+60) 3-7734 7997
oase@glomedic.com.my

Malta
I.V. Portelli & Sons Ltd.
85, 86, Triq San Pawl
Rabat - RBT 1240
Phone: (+356) 2145 4289

Mauritius
Espace Maison Ltée
La City Trianon, St Jean
Quatre Bornes
Phone: (+230) 460 85 85
digital@espacemaison.mu

Mexico
AFOSA
Av. Lopez Mateos Sur # 5019
Col. La Calma 45070
Zapopan, Jalisco, Mexico
Phone: (+52) 33 3818-3434
isolis@afosa.com.mx

Moldova
Convel SRL
Republica Moldova,
mun. Chisinau,
sos. Muncesti 284
Phone: (+373) 22 857 126
www.convel.md

Mongolia
Soyolj Gardening Shop
Narnii Rd
Ulaanbaatar
14230 Mongolia
Phone: +976 7777 5080
soyolj@magicnet.mn

Morocco
Proekip
64 Rue de la Participation
Casablanca-Roches Noires
20303 Morocco
Phone: (+212) 661342107
hicham.hafani@proekip.ma

Netherlands
Husqvarna Nederland B.V.
GARDENA Division
Postbus 50131
1305 AC ALMERE
Phone: (+31) 36 521 00 10
info@gardena.nl

Neth. Antilles
Jonka Enterprises N.V.
Sta. Rosa Weg 196
P.O. Box 8200
Curaçao
Phone: (+599) 9 767 66 55
info@jonka.com

New Zealand
Husqvarna New Zealand Ltd.
PO Box 76-437
Manukau City 2241
Phone: (+64) (0) 9 9202410
support.nz@husqvarna.co.nz

North Macedonia
Sinpeks d.o.o.
Ul. Kravarski Pat Bb
7000 Bitola
Phone: (+389) 47 20 85 00
sinpeks@mt.net.mk

Norway
Husqvarna Norge AS
Gardena Division
Trøskenveien 36
1708 Sarpsborg
info@gardena.no

Northern Cyprus
Mediterranean Home & Garden
No 150 Alsancak, Karaoğlanoğlu
Caddesi Girne
Phone: (+90) 392 821 33 80
info@medgardener.com

Oman
General Development Services
PO 1475, PC - 111
Seeb
111 Oman
Phone: 96824582816
gdsoman@gdsoman.com

Paraguay
Agrofield SRL
AV. CHOFERES DEL CHACO
1449 C/25 DE MAYO
Asunción
Phone: (+595) 21 608 656
consultas@agrofield.com.py

Peru
Sierras y Herramientas Forestal SAC
Av. Las Gaviotas 833, Chorrillos
Lima
Phone: (+51) 1 2 52 02 52
supervisorventas1@siersac.com
www.siersac.com

Philippines
Royal Dragon Traders Inc
10 Linaw Street, Barangay
Saint Peter Quezon City
1114 Philippines
Phone: (+63) 2 7426893
aida.fernandez@rdti.com.ph

Poland
Gardena Service Center Vrbno
c/o Husqvarna Manufacturing CZ
s.r.o. Jesenická 146
79326 Vrbno pod Pradedem
Czech Republic
Phone: (22) 336 78 90
serwis@gardena.pl

Portugal
Husqvarna Portugal, SA
Lagoa - Albarraque
2635 - 595 Rio de Mouro
Phone: (+351) 21 922 85 30
Fax: (+351) 21 922 85 36
info@gardena.pt

Romania
Madex International Srl
Soseaua Odaii 117 - 123,
RO 013603 Bucureşti, S1
Phone: (+40) 21 352 7603
madex@ines.ro

Russia / Россия
ООО „Хускварна“
141400, Московская обл.,
г. Химки,
улица Ленинградская,
владение 39, стр.6
Бизнес Центр
„Химки Бизнес Парк“,
помещение ОВ02_04
http://www.gardena.ru

Saudi Arabia
SACO
Takhassusi Main Road P.O. Box:
86387 Riyadh 12863
40011 Saudi Arabia
Phone: (966) 11 482 8877
webmaster@saco-ksa.com

Al Futtaim Pioneer Trading
5147 Al Farooq Dist.
Riyadh 7991
Phone: (+971) 4 206 6700
Owais.Khan@alfuttaim.com

Serbia
Domel d.o.o.
Slobodana Đurića 21
11000 Belgrade
Phone: (+381) 11 409 57 12
office@domel.rs

Singapore
Hy-Ray PRIVATE LIMITED
40 Jalan Pemimpin
#02-08 Tat Ann Building
Singapore 577185
Phone: (+65) 6253 2277
info@hyray.com.sg

Slovak Republic
Gardena
Service Center Vrbno
c/o Husqvarna
Manufacturing CZ s.r.o.
Jesenická 146
79326 Vrbno pod Pradedem
Phone: 0800 154044
servis@gardena.sk

Slovenia
Husqvarna Austria GmbH
Industriezeile 36
4010 Linz
Phone: (+43) 732 77 01 01-485
service.gardena@husqvarnagroup.com

South Africa
Husqvarna South Africa (Pty) Ltd
Lifestyle Business Park –
Ground Floor Block A Cnr
Beyers Naude Drive and Ysterhout
Road Randpark Ridge, Randburg
Phone: (+27) 10 015 5750
service@gardena.co.za

South Korea
Kyung Jin Trading Co., Ltd
8F Haengbok Building, 210,
Gangnam-Daero 137-891 Seoul
Phone: (+82) 2 574 6300
kjh@kjh.co.kr

Spain
Husqvarna España S.A.
Calle de Rivas nº 10
28052 Madrid
Phone: (+34) 91 708 05 00
atencioncliente@gardena.es

Sri Lanka
Hunter & Company Ltd.
130 Front Street
Colombo
Phone: 94-11 232 81 71
hunters@eureka.lk

Suriname
Deto Handelmaatschappij N.V.
Kernkampweg 72-74
P.O. Box: 12782
Paramaribo
Suriname
Phone: (+597) 43 80 50
info@deto.sr

Sweden
Husqvarna AB /
GARDENA Sverige
Drottninggatan 2
561 82 Huskvarna
Sverige
Phone: (+46) (0) 36-14 60 02
service@gardena.se

Switzerland / Schweiz
Husqvarna Schweiz AG
Consumer Products
Industriestrasse 10
5506 Mägenwil
Phone: (+ 41) (0) 62 887 37 90
info@gardena.ch

Taiwan
Hong Ying Trading Co., Ltd.
No. 46 Wu-Kun-Wu Road
New Taipei City
Phone: (+886) (02) 2298 1486
salesgd1@7friends.com.tw

Tajikistan
ARIERS JV LLC
39, Ayni Street, 734024
Dushanbe, Tajikistan

Thailand
Spica Co. Ltd
243/2 Onnuch Rd., Prawat
Bangkok
10250 Thailand
Phone: (+66) (0)2721 7373
surapong@spica-siam.com

Tunisia
Société du matériel agricole et maritime
Nouveau port de peche de Sfax Bp 33
Sfax 3065
Phone: (+216) 98 419047/
(+216) 74 497614
commercial@smamtunisia.com

Türkiye
Dost Bahçe
Yunus Mah. Adil Sk. No:3
Kartal
Istanbul
34873 Türkiye
Phone: (+90) 216 389 39 39

Turkmenistan
I.E. Orazmuhammedov Nurmuhammet
80 Ataturk, BERKARAR Shopping Center,
Ground floor, A77b,
Ashgabat 744000
TURKMENISTAN
Phone: (+993) 12 468859
Mob: (+993) 62 222887
info@jayhyzmat.com /
bekgiyev@jayhyzmat.com
www.jayhyzmat.com

UAE
Al-Futtaim ACE Company
L.L.C Building, Al Rebat Street
Festival City, Dubai
7880 UAE
Phone: (+971) 4 206 6700
ace@alfuttaim.ae

Ukraine / Україна
АТ «Альцест»
вул Петропавлівська 4
08130, Київська обл.
Києво-Святошинський р-н. с.
Петропавлівська Борщагівка Україна
Тел.: (+38) 0 800 503 000

Uruguay
FELI SA
Entre Rios 1083
11800 Montevideo
Phone: (+598) 22 03 18 44
info@felisa.com.uy

Uzbekistan
AGROHOUSE MChJ
O'zbekiston, 111112
Toshkent viloyati
Toshkent tumani
Hasanboy QFY, THAY yoqasida
Phone: (+998)-93-5414141 /
(+998)-71-2096868
info@agro.house
www.agro.house

Vietnam
Vision Joint Stock Company
BT1-17, Khu biet thu –
Khu Đoan ngoai giao Nguyen Xuan Khoat
Xuan Đinh, Bac Tu Liem
Hanoi, Vietnam
Phone: (+8424)-38462833/34
quynhnm@visionjsc.com.vn

Zimbabwe
Cutting Edge
159 Citroen Rd, Msasa
Harare
Phone: (+263) 8677 008685
sales@cuttingedge.co.zw

9000-20.960.02/0124
© GARDENA Manufacturing GmbH
D-89079 Ulm
http://www.gardena.com

GAR_09000-20.960.02_2024-01-29.indb 174 29.01.24 13:37